Вступление

В режиме инверсии постоянного / переменного тока пользователи могут установить эту серию инверторов в обычный рабочий режим или в спящий режим. В рабочем режиме он имеет функцию автоматического регулирования напряжения (AVR), функцию зарядки от сети (первая модель переменного тока) и функцию ИБП. Это многофункциональный низкочастотный синусоидальный инвертор имеет преимущества стабильного качества, высокой несущей способности и длительного срока службы. Это также может работать в плохой окружающей среде. Это второе поколение нашего низкочастотного синусоидального инвертора серии I-P-XD.

Характеристики

1, чистый синусоидальный выход, полная мощность

2 CPU управление, интеллектуальное управление, модульная конструкция

3 ЖК-дисплей различные параметры

4. Многофункциональный дизайн (AVR, ИБП), дополнительное зарядное устройство не требуется и электрические приборы могут быть защищены.

5 Подключение к внешнему аккумулятору, пользователям удобно увеличивать время использования и время автономной работы

6 super Благодаря высокой несущей способности и высокой нагрузочной способности, эта серия инверторов может не только управлять нагрузкой сопротивления; но также различные виды индуктивных нагрузок, такие как двигатель, кондиционер, электрические дрели, люминесцентная лампа, газовая лампа.

7 Низкочастотный дизайн цепи, стабильное качество, низкий уровень отказов и длительный срок службы (при правильной работе он может длиться не менее 5 лет)

8 Идеальная защита: защита от низкого напряжения, защита от высокого напряжения, защита от перегрева, защита от короткого замыкания, защита от перегрузки, аварийный сигнал

9 CE / EMC / LVD / RoHS Одобрения

10, гарантия два года, техническая поддержка в течение всей жизни

функция

1 Функция инверсии постоянного тока в переменный в режиме инверсии (только для батарей и нагрузок), пользователи могут установить ее на нормативл рабочий режим или режим сна

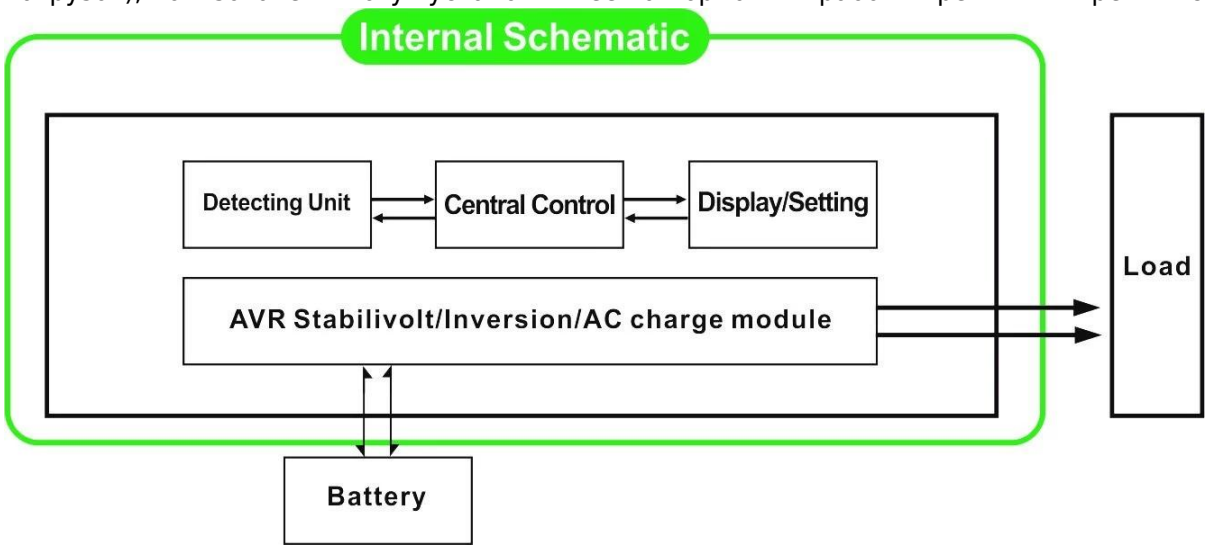

1.1 Нормальный рабочий режим ЧАСТОТА на ЖК-дисплее установлена на 01. Независимо от того, подключены нагрузки переменного тока или нет, преобразователь всегда преобразует постоянный ток в переменный. Готов к подаче питания на нагрузку переменного тока. В этом режиме на ЖК-дисплее будет отображаться выходное напряжение, как показано ниже:

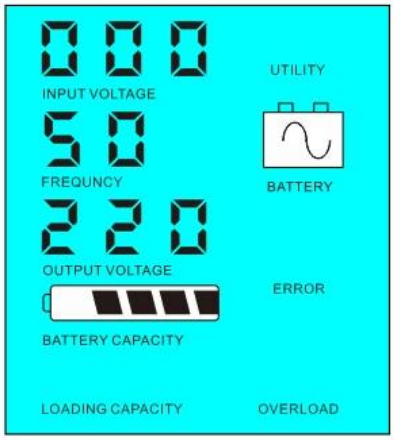

1.2 mode Спящий режим ЧАСТОТА на ЖК-дисплее установлена на 02. Если мощность подключенных нагрузок переменного тока ниже 5% от номинальной мощности инвертора, инвертор не будет выводить. Работает только чип инвертора. Потребляемая мощность инвертора составляет всего 1-6 Вт. На ЖК-дисплее отображается выходное напряжение 0. Если мощность подключенных нагрузок превышает 5%, то преобразователь автоматически преобразует постоянный ток в переменный, чтобы обеспечить питание для нагрузок в течение 5 секунд. LCD показывает результатт вольтаж. Как показано ниже:

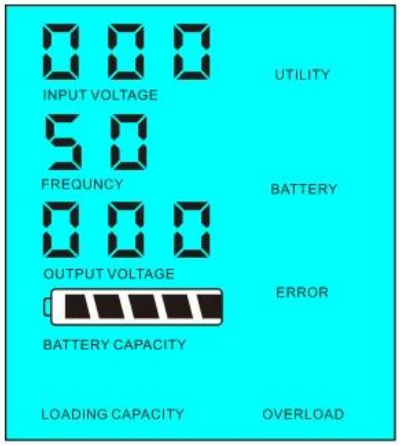

Мощность нагрузки 5% от номинальной мощности инвертора

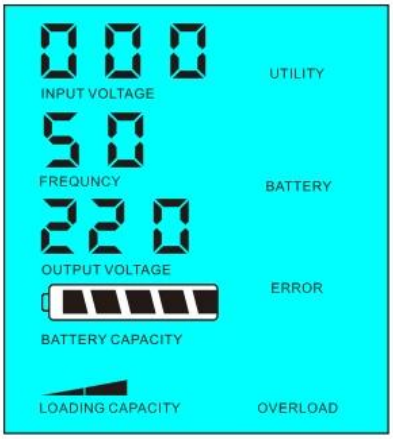

Мощность нагрузки 5% от номинальной мощности инвертора

2,Функция ИБП Когда инвертор подключен к аккумулятору и сети, пользователи могут установить его на полезность первый (Вначале переменный ток) в режиме ожидания от батареи или в режиме ожидания батареи в первую очередь (сначала от источника постоянного тока),

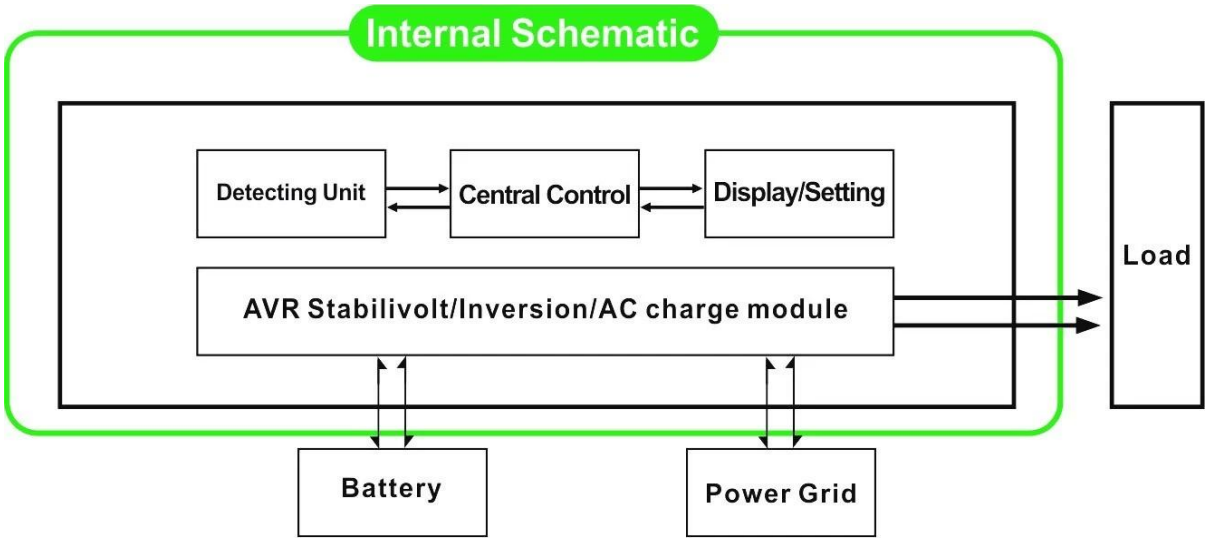

2.1 mode Режим ожидания батареи в первую очередь (сначала от сети переменного тока): ЧАСТОТА на ЖК-дисплее установлена на 01. Когда батарея и батарея подключены к инвертору, электроэнергия будет предварительно подавать питание на нагрузки. Когда электропитание отключено, батарея автоматически продолжит подачу питания через инвертор.

Шаги следующие:

Шаг 1: Когда утилита доступна, она будет управлять нагрузками непосредственно после стабилизации напряжения и в то же время заряжать батареи через инвертор.

Шаг 2: Когда сеть отключена, инвертор автоматически преобразует постоянный ток в переменный, чтобы обеспечить бесперебойное электропитание в течение 5 мс.

Шаг 3: Когда утилита снова станет доступной, инвертор автоматически перейдет к электросети, питающей нагрузку, и одновременно зарядит батареи через инвертор.

Смотрите рабочий процесс, как показано ниже,

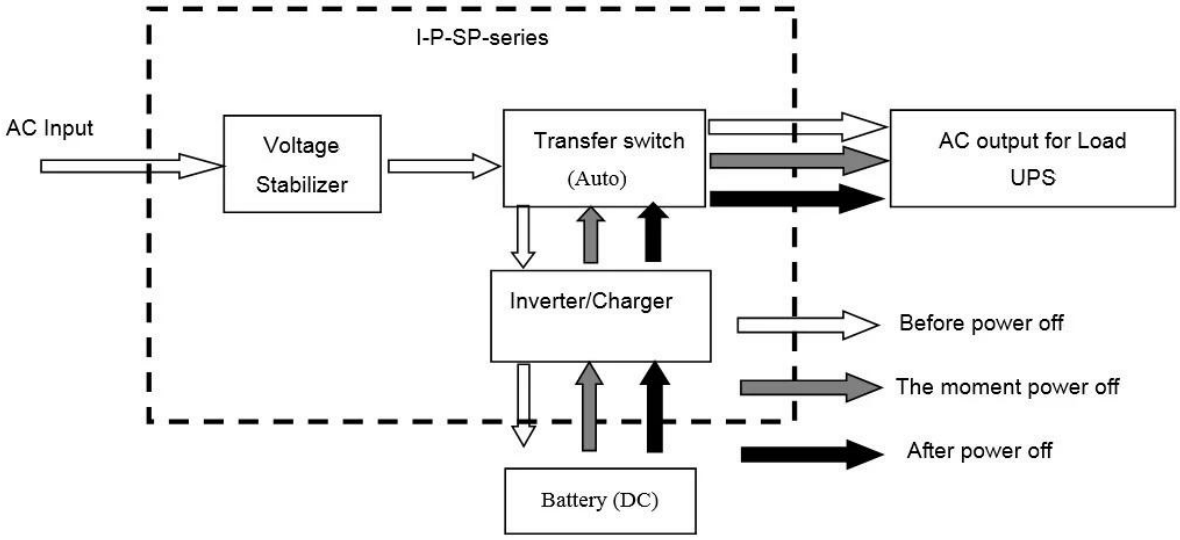

ЖК-дисплей отображается ниже:

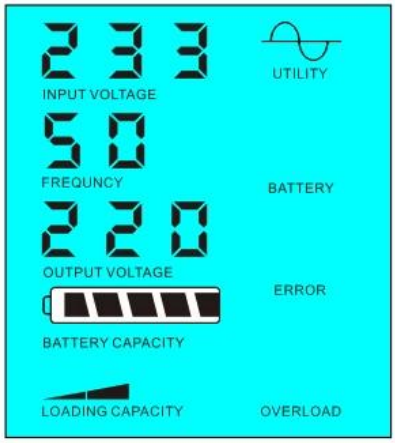

Утилита питания и зарядки аккумулятора

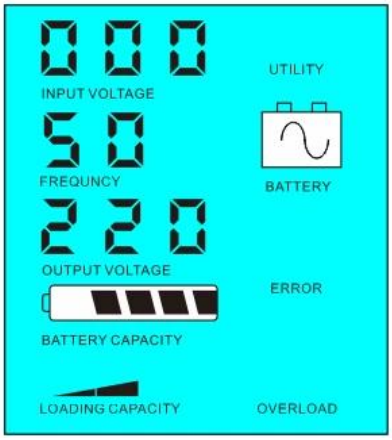

Утилита недоступна, питание от батареи

2.2 Режим ожидания ИБП от батареи (в первую очередь от источника постоянного тока). ИБП: ЧАСТОТА на ЖК-дисплее установлена на 03. Когда к инвертору подключено питание и батарея, батарея будет подавать питание на нагрузку до работы от сети. Когда емкости аккумулятора недостаточно, утилита продолжит автоматически подавать питание.

Шаги следующие:

Шаг 1: Когда батарея будет доступна, она будет управлять нагрузками переменного тока через инвертор.

Шаг 2: Когда батарея не имеет достаточного количества энергии, она автоматически переходит к электросети, подающей питание на нагрузки

Шаг 3. После полной зарядки аккумулятора (например, от контроллер заряда солнечной или ветровой энергии), он автоматически перейдет к батарее, питающей нагрузку через инвертор.

Смотрите рабочий процесс, как показано ниже

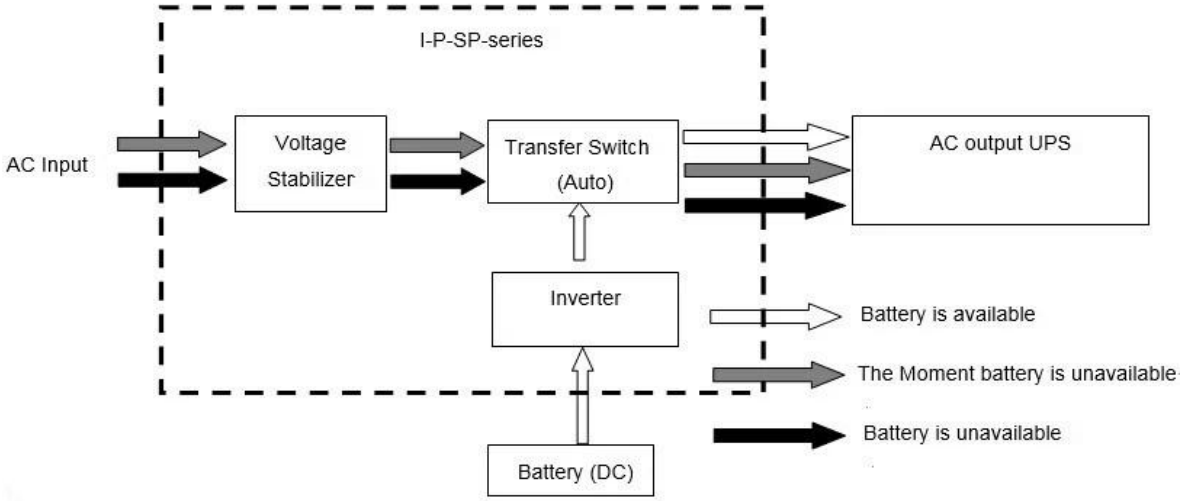

ЖК-дисплей отображается ниже:

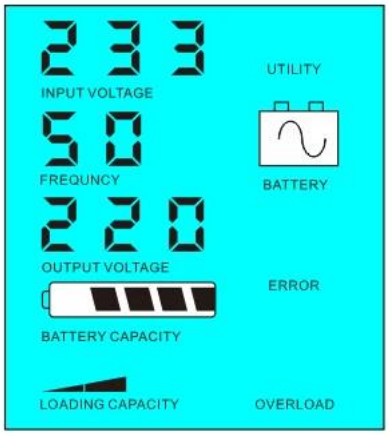

Аккумулятор доступен

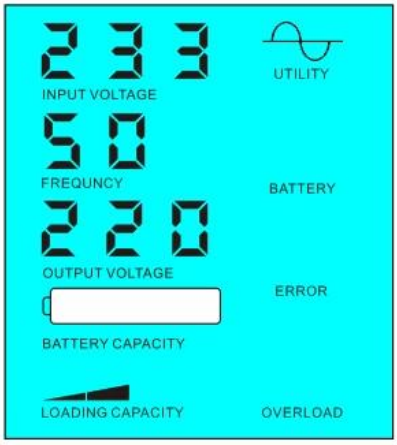

Аккумулятор недоступен, питание от сети

параметр

модель параметр		3000VA
Номинальная выходная мощность		2000W
Пиковая мощность		4000W
Напряжение батареи (DC)		24V / 48V / 96V (необязательно)
Размер Ш × Г × В (мм)		350 * 220 * 460
Размер упаковки Ш × Г × В (мм)		370 * 240 * 480
Вес нетто (кг)		23
Вес брутто (кг)		25
Общий параметр		
Рабочий режим	1	Резервный аккумулятор в режиме ожидания (сначала AC)
(Настройка)	2	Спящий режим, не используется, мощность нагрузки выше 5% от номинальной выходной мощности инвертора, он начнет работать автоматически
	3	Батарея в первую очередь (сначала DC) Утилита в режиме ожидания ИБП
Вход переменного тока	вольтаж	220 В ± 35% или 110 В + 35% (опционально)
	частота	50 Гц ± 3% или 60 Гц ± 3% (опционально)
Выход переменного тока	вольтаж	220 В ± 3% или 230 В ± 3 или 240 В ± 3% или 100 В ± 3% или 110 В ± 3% (опционально)
	частота	50 Гц ± 0,5 или 60 Гц ± 0,5 (опционально)
Заряд батареи	Переменный ток	0 ~ 15A
	Время заряда	Зависит от емкости и количества батареи
	Защита батареи	Автоматическое обнаружение, защита от заряда и разряда Интеллектуальное управление
дисплей	Режим отображения	LCD
	Показать информацию	Входное напряжение выходное напряжение выходная частота capacity емкость аккумулятора condition Состояние нагрузки Информация о состоянии
Тип выходной волны		Чистый синусоидальный выход, полное гармоническое искажение THD≤3
Способность перегрузки		120% 1 мин. 130% 10с
Потребляемая мощность	Режим сна	1 ~ 6W
	Нормальный режим	1 ~ 3A
Эффективность конверсии		80% ~ 90%
Время передачи		Ms 5 мс (переменного тока в постоянный / постоянного тока в переменный)
защита		Перегрузка, короткое замыкание, высокое входное напряжение, низкое входное напряжение, перегрев
Среда	температура	-10 ℃ ~ 50 ℃
	влажность	10% ~ 90%
	высота над уровнем моря	≤4000m

Выше наш стандартный параметр. Возможны изменения без предварительного уведомления.
У нас есть собственная профессиональная команда разработчиков и контроллеров, и мы обеспечить техническую поддержку и обслуживание OEM ODM.

другие

Пожалуйста, ознакомьтесь со схемой дизайна, технической документацией, руководствами пользователя, брошюрами по продуктам и т. Д. Отдел исследований и разработок выпустил 2-е издание 5 мая 2014 года.

AC OUTPUT 220V
FUSE
BATTERY ON
BATTERY OFF
WARNING
BATTERY INPUT
AC INPUT
AC OUTPUT