Применение

1. Резервная система ИБП для промышленного, коммерческий, семья,и т.д.

2. Мобильная мощность и энергопотребление в режиме ожидания для областей, которые отсутствие полезности.

3. Вне сетки солнечной & ветер энергосистема

3.1 Простой-Решетки солнечная & ветер энергосистема

3.2 AC первый-Решетки солнечная & ветер энергосистема

3.3 DC первый-Решетки солнечная & ветер энергосистема

Особенности

1. Чистый выход волны синуса, полная мощность

2. Управление ЦП и контроль,Модульная конструкция

3. ЖК-дисплей,может визуально отображать различные параметры

4. Многофункциональный дизайн,можете установить различные режима работы

5. Подключение внешней батареи, удобно разложить использовать время и резервного копирования время питания; Пользователь может подключить как можно больше питания по мере необходимости

6. С супер несущая способность и высокую грузоподъемность, эта серия инверторы могут не только ездить сопротивление нагрузки; но и различные виды индуктивных нагрузок, такие как двигатель, кондиционер, электрические дрели, флуоресцентная лампа, лампа газа, и т.д. Он может управлять практически любые виды нагрузки

7. Компактный дизайн Частота питающей, хорошая устойчивость системы, низкая интенсивность отказов и длительный срок службы (до правильной работы, это может быть до тех пор, как 5 лет)

. 8 Идеальная защита: Защита от низкого напряжения, защиту от перенапряжения, защита от перегрева, защита от короткого замыкания, перегружает защиты; будильник оповещение

9. CE / EMC / LVD / RoHS Сертификаты.

10. Два года гарантии, пожизненные службы технической поддержки

Функция

1. Единственная функция инверсии в режиме инверсии (только подключен к батарее),может быть установлен на нормальный режим работы и режиме ожидания.

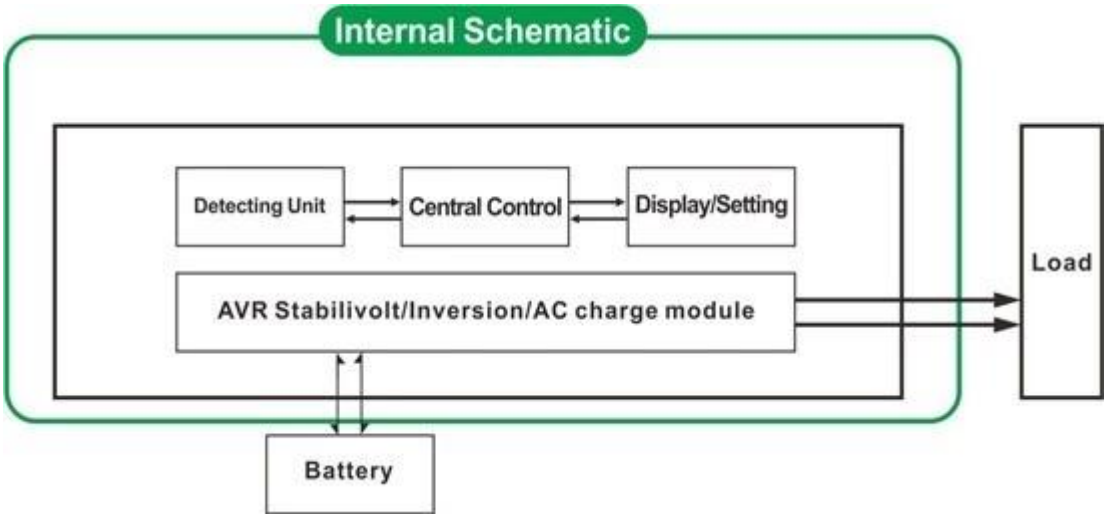

1.1 Нормальный рабочий режим: Frequncy на ЖК-дисплее не установлен как 01 Независимо от того, есть ли AC нагрузки, связанные с инвертора или нет., Выходной разъем инвертора всегда будет иметь напряжение готов для питания нагрузок. В этом режиме, ЖК будет отображаться, как показано ниже:

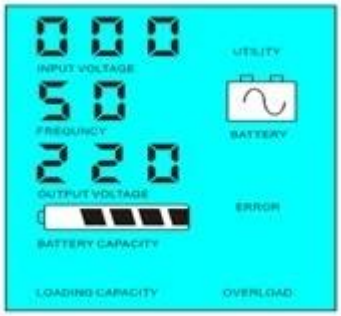

Режим 1.2 сна: Frequncy на ЖК-дисплее устанавливается как 02 Если мощность нагрузки, что, подключенных к преобразователю ниже, чем 5% от номинальной мощности инвертора., не будет никакого вывода от инвертора. То есть, только чип преобразователя работает в таких условиях, и расход энергии только 1-6W; Если мощность нагрузки, что, подключенных к преобразователю выше, чем 5% от номинальной мощности инвертора, то инвертор автоматически запустить функцию инверсии и подачи питания к нагрузке в течение 5 секунд. Как показано ниже:

Load's power < 5% of inverter's rated power

Load's power > 5% of inverter's rated power

2. Функция ИБП в режиме Utility (подключен к батарее и полезности. Можно установить в качестве утилиты первым, Режим батареи в режиме ожидания и сначала аккумулятор, в режиме ожидания утилита).

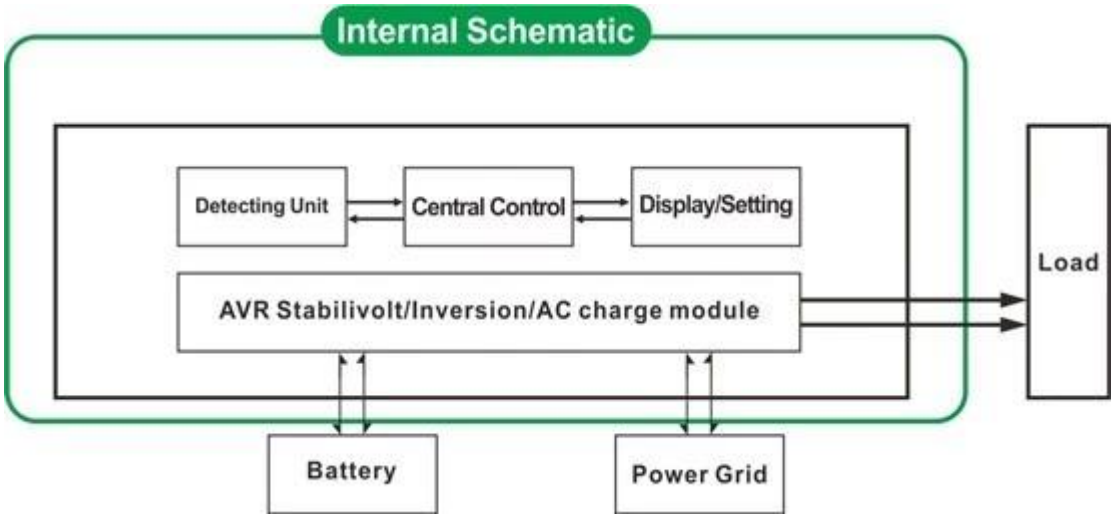

2.1 Утилита первый, батареи в режиме ожидания режим ИБП: ЧАСТОТЫ на ЖК-дисплее устанавливается как 01 Когда оба полезности и батареи подключены к преобразователю., утилита будет подавать питание в нагрузку до батареи. Когда утилита отрезан, батарея автоматически продолжает питать после инверсии.

Шаги в следующем:

Шаг 1: Когда сетевого питания доступен, он выведет непосредственно после voltagebeing стабилизировалась и заряд батареи в то же время.

Шаг 2: Когда утилита сила отрезана вдруг, инвертор преобразует энергию постоянного тока в переменный ток автоматически, чтобы обеспечить бесперебойное энергоснабжение в 5 мс.

Шаг 3: Когда сетевого питания снова становится доступным, он будет автоматически передавать в подсобное подачи питания на нагрузки и заряда батареи в то же время.

Смотреть Workflow, как показано ниже.

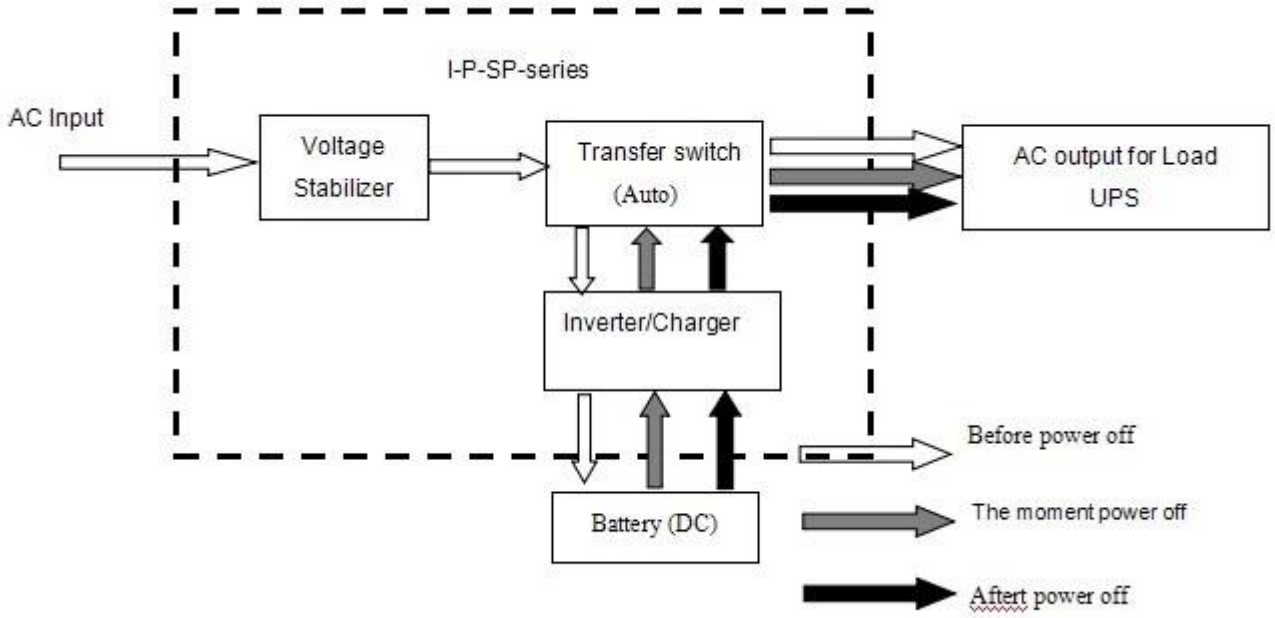

ЖК дисплее, как показано ниже:

Utility supply power and charge battery

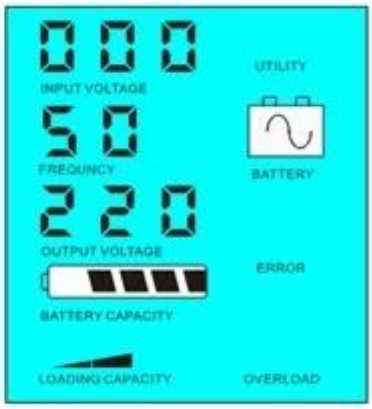

Without utility and battery supply power

2.2 Батарея первым, Режим ИБП утилита ожидания: ЧАСТОТЫ на ЖК-дисплее устанавливается как 03. Когда оба полезность и батарея подключены к преобразователю, батарея будет подавать питание на нагрузку до полезности. Когда емкость батареи не достаточно, Утилита продолжает питать автоматически.

Шаги в следующем:

Шаг 1: Когда батарея имеет достаточно власти, он будет подавать питание на нагрузку непосредственно

Шаг 2: Когда батарея не имеют достаточно сил,, он будет автоматически передавать в подсобное подачи питания к нагрузке

Шаг 3: После того, как батарея полностью заряжена (например, солнца или ветра контроллера заряда), он будет автоматически передать батареи подачи питания на нагрузки.

Смотреть Workflow, как показано ниже.

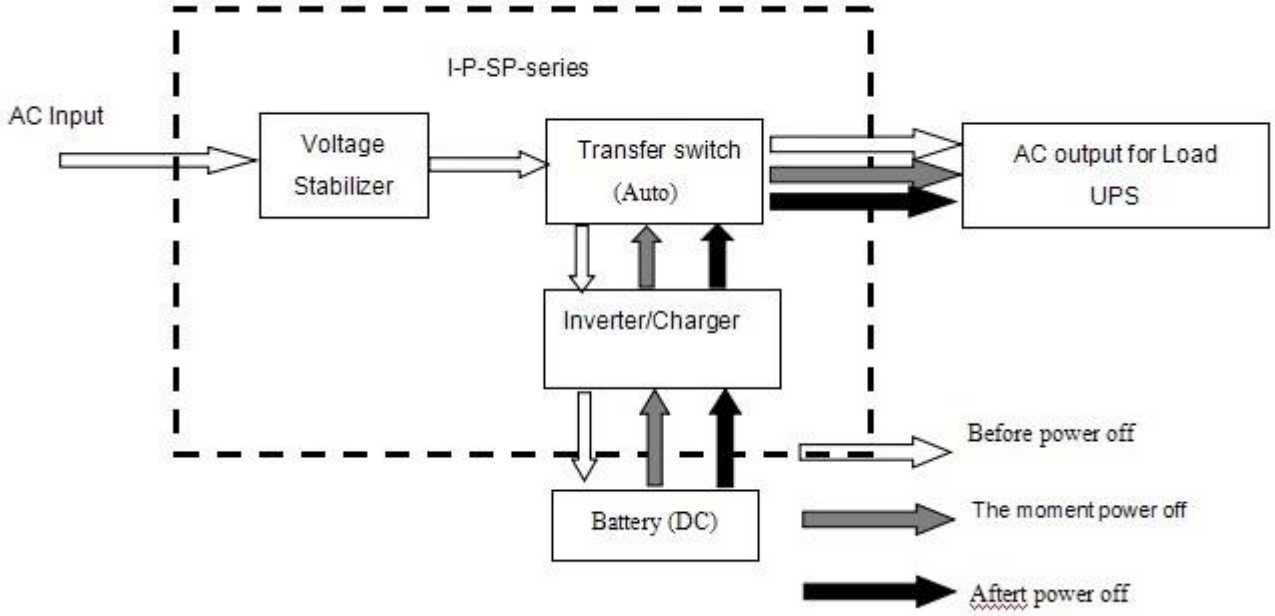

ЖК дисплее, как показано ниже:

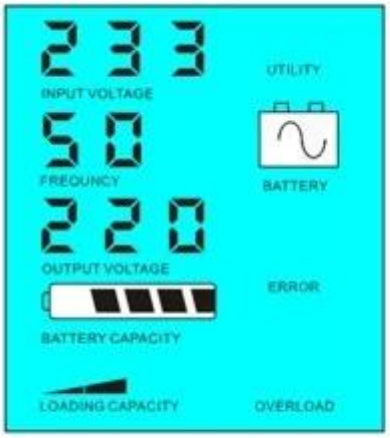

Battery has power

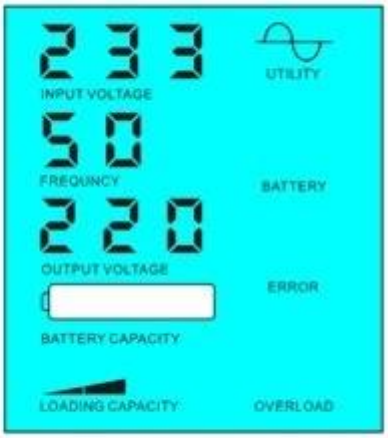

Battery dead, utility supply power

параметры

Режим Параметр		3000VA
Номинальная выходная мощность		2000W
Пиковая мощность		4000W
Напряжение батареи (DC)		24V/48V/96V (опционально)
Размер Ш × Г × В (мм)		350 * 220 * 460
Размер упаковки Ш × Г × В (мм)		370 * 240 * 480
Вес нетто (кг)		23
Вес брутто (кг)		25
Генеральный Параметр		
Режим работы (установка)	1	Утилита Во-первых, батареи Резервный
	2	Режим сна, нет утилиты, мощность нагрузки в выше, чем 5% от номинальной мощности, начинают работать в автоматическом режиме
	3	Аккумулятор во-первых, утилита резервный
Переменного тока	Напряжение	220 В ± 35% или 110 35% (опционально)
	Частота	50 Гц ± 3% или 60 Гц ± 3% (опционально)
Выход переменного тока	Напряжение	220 ± 3% или 230 ± 3 или 240 ± 3% или 100V ± 3%
		или 110 ± 3% (опционально)
	Частота	50 Гц ± 0,5 или 60 Гц ± 0,5 (Опционально)
Заряд аккумулятора	AC зарядка	0 ~ 15A
	Время зарядки	В зависимости от емкости батареи и количество
	Защита батареи	Автоматическое обнаружение, Заряда и разряда защиты, Интеллектуальное управление
Дисплей	Режим отображения	ЖК
	Отображение информации	Входное напряжение, выходное напряжение, выходной Частота, аккумулятор мощность, состояние нагрузки, Статус Информация
Волна выхода Тип		Чисто выход волны синуса, сигнал Уровень искажений ≤ 3
Перегрузка Возможность		> 120% 1 мин,> 130% 10s

Потребляемая мощность	Режим ожидания	1 ~ 6 Вт
	Нормальный режим	1 ~ 3A
Эффективность преобразования		80% ~ 90%
Время переключения		<5 мс (переменного тока в постоянный / постоянного тока в переменный)
Защита		Выход перегрузки, короткого замыкания, высокого напряжения вход, низковольтная вход, перегрев
Среда	Температура	-10 ℃ ~ 50 ℃
	Влажность	10% ~ 90%
	Высота над уровнем моря	≤ 4000 м

Замечание

"Дополнительный" параметр может быть установлен в соответствии с требованием заказчика

Выше наш стандартный параметр. Могут быть изменены без предварительного уведомления.

Мы имеем наши собственные профессиональные инвертор и контроллер R & D команда, и мы предоставляем техническую поддержку и обслуживание OEM.

Другие

Пожалуйста, обратитесь к конструкции контура, техническая документация, брошюры по продуктам, и т.д.