Введение

Я-P-TPI2-1000W-6000W принимается ведущую малых частот мире инверсии технические решения. Эта серия ПЧ имеет преимущества высокой Эффективность преобразования, низкое энергопотребление, супер несущая способность и большой ток зарядки. Пользователи могут установить его в режим сна и нормальной рабочий режим в соответствии с нагрузками переменного тока. Пользователи могут также установить Выход приоритет (AC первый или DC первой) и выберите выходной частоты 50 Гц или 60 Гц. Это наша вторая поколения серии TPI.

Особенности

1. Чисто выход волны синуса

2. Управление CPU, интеллектуальное управление, модульная конструкция

3. ЖК-дисплей и светодиодный дисплей может показывать параметры и инвертор работу Статус.

4. Пользователь может установить его в режиме сна или в нормальный режим работы и установите приоритета вывода (AC первый или DC первым). Выходная частота (50 Гц или 60 Гц) может быть выбран.

Эффективность 5. Высокая конверсия (87% -98%), низкое энергопотребление (1W ~ 6W в режиме ожидания). Это лучший выбор инверторов для солнечной энергосистемы

6. инвертор может поручить 8 видов батарей, таких как запечатаны свинцово-кислотный аккумулятор, открытый свинцово-кислотная батарея, гель батарея. Пожалуйста, обратите внимание: литиевая батарея может заряжаться и, соответствующие параметры должны быть установлены на заводе-изготовителе.

7. Высокая мощность зарядки и функция зарядки может быть закрыт

8. Эта серия инверторов имеют сильную способность несущей и перегрузки мощность. Пиковая мощность в 3 раза по номинальной выходной мощности. Например, 1 кВт Модель может ехать 1hp кондиционер, 2KW модель может проехать 2hp кондиционер, 3 кВт может управлять 3HP кондиционер.

9. Принятие новейшей американской дизайн низкая частота контура, новый импортировано Электрические Материалы, из чистой меди трансформатора, и система очень устойчива длительный срок службы (более 5 лет под нормальное использование)

10. Идеальная защита (низкая защита входного напряжения, высокого входного напряжения Защита, защита от перегрева, защита от короткого замыкания, защита от перегрузки)

11. EMC, LVD, RoHS утверждения сертификации

12. 2-летняя гарантия и срок службы технической помощи.

Функция

Функция 1. DC / AC преобразования

Он может быть установлен в нормальный рабочий режим (на панели поверните ручку "ON") или режим сна (на панели поверните ручку S-ON)

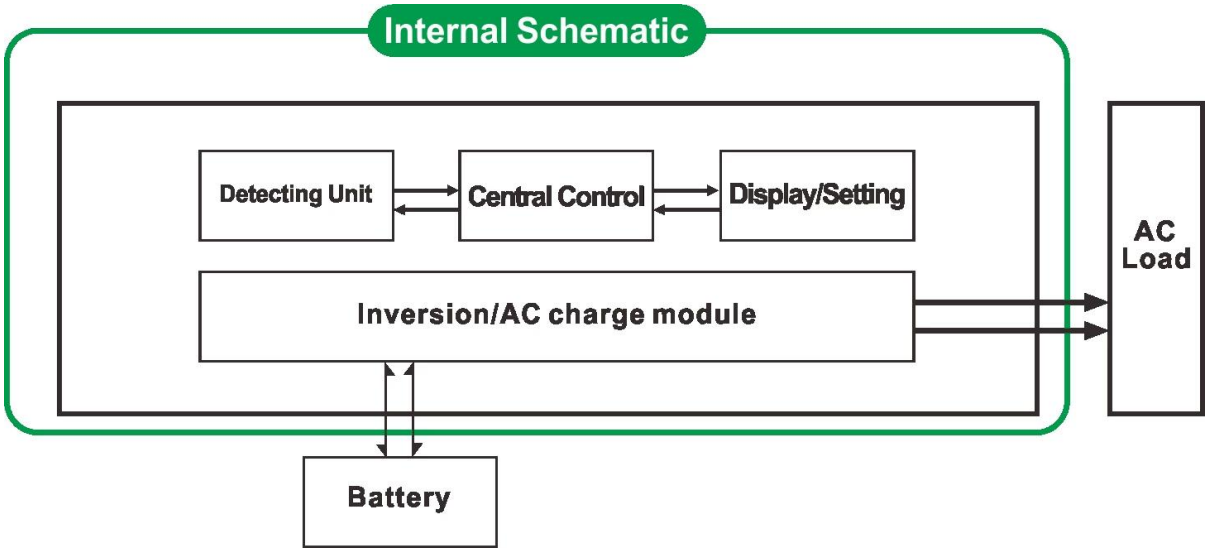

1.1 Нормальный рабочий режим (ON): Независимо от того, что не подключен нагрузки переменного тока или нет
инвертор всегда преобразовывать постоянный ток в переменный. ЖК инвертора отображает выходное напряжение. Потребляемая мощность в нормальном рабочем режиме немного выше, чем в спящем режиме
1.2 Режим сна (S-ON): Если мощность подключенных нагрузок переменного тока ниже, чем 5% от номинальной мощности инвертора, нет выхода из преобразователя. Жидкокристаллический дисплей это показывает 0. Только чип преобразователя работать. Потребляемая мощность инвертора только 1-6W. Если мощность подключенных нагрузок переменного тока составляет более 5%, то инвертор автоматически преобразовывать постоянный ток в переменный для питания нагрузок в пределах 5 секунд. ЖК него отображение не производится.

2. Мощный функция умный зарядки
Он может поручить 8 видов аккумуляторов (деталь, пожалуйста, проверьте параметр)
Высокая мощность зарядки (подробно пожалуйста, проверьте параметр)
Режим Трехступенчатая зарядка: Постоянная этап зарядный ток (CC), Constant этап зарядки напряжение (CV), Float зарядки этап (CF)

Примечание: Если тип батарей задан как "0", то не сможете зарядить аккумулятор и зарядный ток "0". Индикатор зарядки не загорится.

3. Функция UPS
Он может быть установлен как утилиты первый (AC-первых) в режиме утилита резервного (первый DC) батарейный режим ожидания или сначала аккумулятор.

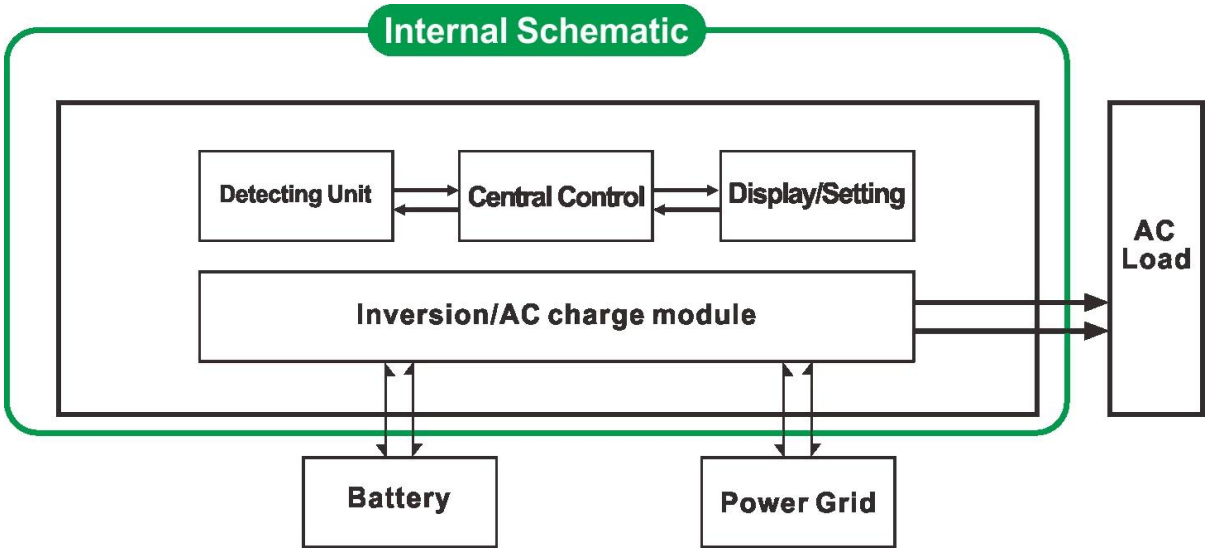

3.1. Утилита первая батарея в режиме ожидания UPS (на панели поверните ручку "AC")
Когда утилита и батареи подключены к преобразователю, утилита будет поставлять силу к нагрузкам до. Когда утилита отрезать, батарея будет автоматически продолжает питать с помощью инвертора.
Шаги, как показано ниже:
Шаг 1:. Когда утилита доступна, она будет ездить нагрузки непосредственно и в то же время заряжать батареи (тип батареи на панели не может быть 0) ЖК-дисплее появится выходное напряжение переменного тока.
Шаг 2: Когда утилита отключения питания, инвертор будет конвертировать энергию постоянного тока (аккумулятор) к сети переменного тока автоматически, чтобы обеспечить бесперебойное энергоснабжение в течение 5 мс. Функция UPS
Шаг 3: Когда утилита доступна снова, инвертор автоматически передавать утилиты подачи питания к нагрузкам. И утилита заряжать аккумуляторы через инвертора, в то же время.

См Workflow, как показано ниже.

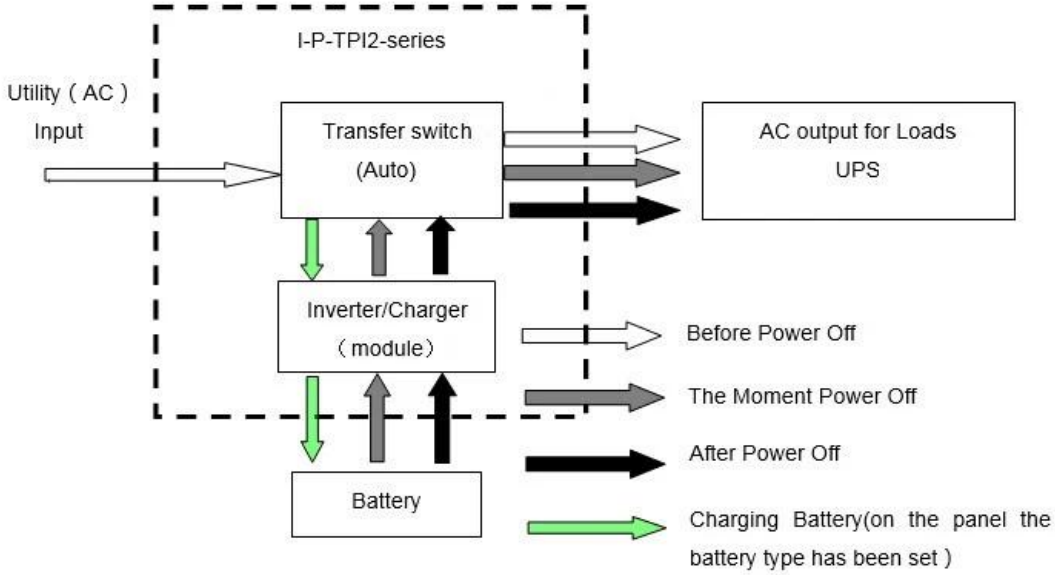

3.2. Заряда батареи Сначала утилита в режиме ожидания UPS (на панели поверните ручку "DC").

В этом режиме, пользователи должны установить "тип батареи" на "0" на Панель. Утилита не будет зарядить аккумулятор.

Когда утилита и батареи подключены к преобразователю, батарея будет

подавать питание на грузы до. Когда емкость батареи не

достаточно, утилита продолжают автоматически подавать питание к нагрузкам.

Шаги следующим образом:

Шаг 1: Когда батарея имеет достаточную мощность, он будет подавать питание к нагрузке непосредственно

Шаг 2: Когда батарея не имеет достаточно мощности, преобразователь будут автоматически передаваться в полезности подачи питания к нагрузке

Шаг 3: После того как аккумулятор полностью заряжен (например, солнечной или ветер контроллер заряда), он будет автоматически переключение на батарею поставки Мощность в нагрузку через инвертор силы.

Увидеть Рабочий процесс, как показано ниже.

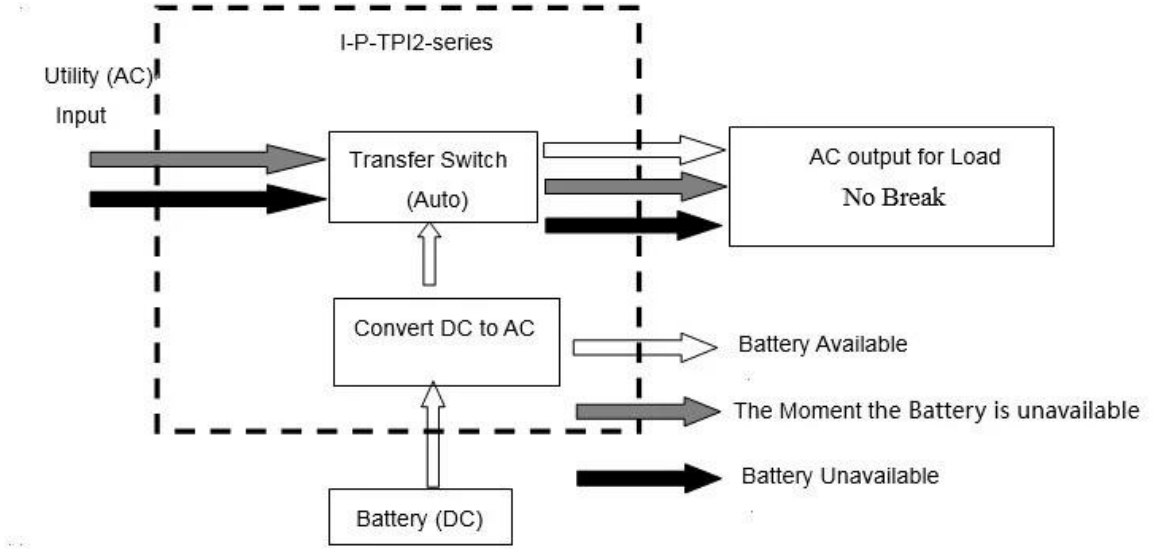

Параметр

Параметр Модель	1000W	2000W	3000W	4000W	5000W	6000W
Номинальная выходная мощность	1000W	2000W	3000W	4000W	5000W	6000W
Пиковая мощность	3000W	6000W	9000W	12000W	15000W	18000W
Аккумулятор Напряжение (DC)	12В или 24В или 48В (опция)			24 или 48 (по желанию)		
Размер Ш × Г × В (мм)	318 * 218 * 368			440 * 218 * 400		
Размер упаковки Ш × Г × В (мм)	395 * 275 * 520			520 * 275 * 520		
Вес нетто (кг)	27	28	30	39	40	51
Вес брутто (кг)	29	30	32	43	48	53

Режим работы (Настройка)	ON		Нормальный рабочий режим					
	S-ON		Сон Mode.1-6W потребление Когда мощности нагрузки выше чем на 5% от номинального выходная мощность, он начнет работать автоматически					
	OFF		Полностью с					
Переменного тока	Напряжение		220 ± 35% или 110 + 35% (по желанию)					
	Частота		50 Гц или 60 Гц					
Выход переменного тока	Напряжение		220 ± 3% или 230 ± 3 или 240 ± 3% или 100V ± 3% или 110 ± 3% (по желанию)					
	Частота		Частота же, как частота утилиты в режиме утилит. Частота 50 Гц или 60 Гц (по желанию) в DC / AC режима преобразования					
Утилита зарядки (Тип батареи "0" означает, что AC зарядка Функция закрыт)	AC зарядка (Макс)	BAT	1000W	2000W	3000W	4000W	5000W	6000W
		12	35A	65A	75A	/	/	/
		24	20A	35A	45A	65A	70A	75A
		48	10A	15A	30A	35A	40A	50A
	Тип батареи		Американский Гель батареи, шерсть батареи 1, шерсть Battery2, Герметичная свинцово-кислотная аккумуляторная батарея, Европа Гель батареи, Open свинцово-кислотные аккумуляторы, кальций Аккумулятор, De-кислотный аккумулятор или OEM батареи					
	Зарядка режим		Трехступенчатая зарядки: CC, CV, CF					
	Время зарядки		Решил по емкости батареи и количество					
	Защита батареи		Автоматическое обнаружение, сбор и Защита от разрядки, интеллектуальное управление					
UPS Приоритет	Переменный ток		Утилита в первую очередь, батареи в режиме ожидания					
	Округ Колумбия		Аккумулятор-первых, Утилита ожидания					
Дисплей	Режим отображения		LCD + LED					
	Отображение информации		Входное напряжение, выходное напряжение, выходная частота, емкость батареи, состояние нагрузки, информации о статусе					
Волна выхода Тип			Чистая синусоида					
Возможность перегрузки			> 120% 1 мин,> 130% 10s					
Потребляемая мощность	Спящий режим		1 ~ 6W					
	Нормальный режим		1 ~ 3A					
Эффективность преобразования			87% ~ 98%					
Время передачи			<5 мс (переменный ток в постоянный / Постоянного тока в переменный)					
Защита			Выход перегрузки, короткого замыкания, вход высокого напряжения, Ввод низкого напряжения, перегрева					
Среда	Температура		-10 ℃ ~ 50 ℃					
	Влажность		10% ~ 90%					
	Высота		≤4000m					

Выше наш уровень параметров. Подлежит изменению без предварительного уведомления.

Мы имеем наши собственные профессиональные инвертор и контроллер R & Amp; D команда, и мы оказывать техническую поддержку и обслуживание OEM ODM.

Другие подробности
Пожалуйста, смотрите контур дизайна, технических документов, руководств пользователя, брошюр и т.д.
Исследования и разработки отдел сделал 2-е издание 13 мая 2014 года.

Power Inverter
Power Inverter

BAT Type
S-ON
AC
50HZ
AC
60HZ
DC
Inverter
Charger
Next Page
Alarm
OFF
ON
S-ON
Power Inverter

DC-
DC+
DC INPUT
12V 24V 48V
Remote Port
AC OUTPUT
MAX 5A
AC INPUT AC OUTPUT
L N E L N E
Inverter Output Protect
Charger Input Protect
DC-
DC+
DC INPUT
12V 24V 48V
Remote Port
AC OUTPUT
MAX 5A
AC INPUT AC OUTPUT
L N E L N E
Inverter Output Protect
Charger Input Protect

DC−
DC+
DC INPUT
12V 24V 48V
Remote Port
AC OUTPUT
MAX 5A
AC INPUT
AC OUTPUT
L N E L N E
Inverter
Output Protect
Charger
Input Protect

200A
200A