12В 24В 48В 3кВт TPI2 Инвертор серии зарядное устройство ИБП Китай

Подробные фотографии

DC−
DC+
DC INPUT
12V 24V 48V
Remote Port
AC OUTPUT
MAX 5A
AC INPUT
AC OUTPUT
L N E L N E
Inverter
Output Protect
Charger
Input Protect

Основные характеристики

1. Быстрый рост мощности инвертора Шифрование до 3 раз
2. Выходная частота: 50 Гц или 60 Гц Настраиваются пользователями
3. Работа Режимы: DC первый / AC первой регулируемой пользователей
4. Низкая Потребляемая мощность в режиме ожидания, 1-6w
Этап 5. Три заряд батареи: CC, CV, CF

Чтобы получить спецификацию, пожалуйста, скачать здесь

Функция

Функция 1.DC / AC преобразования

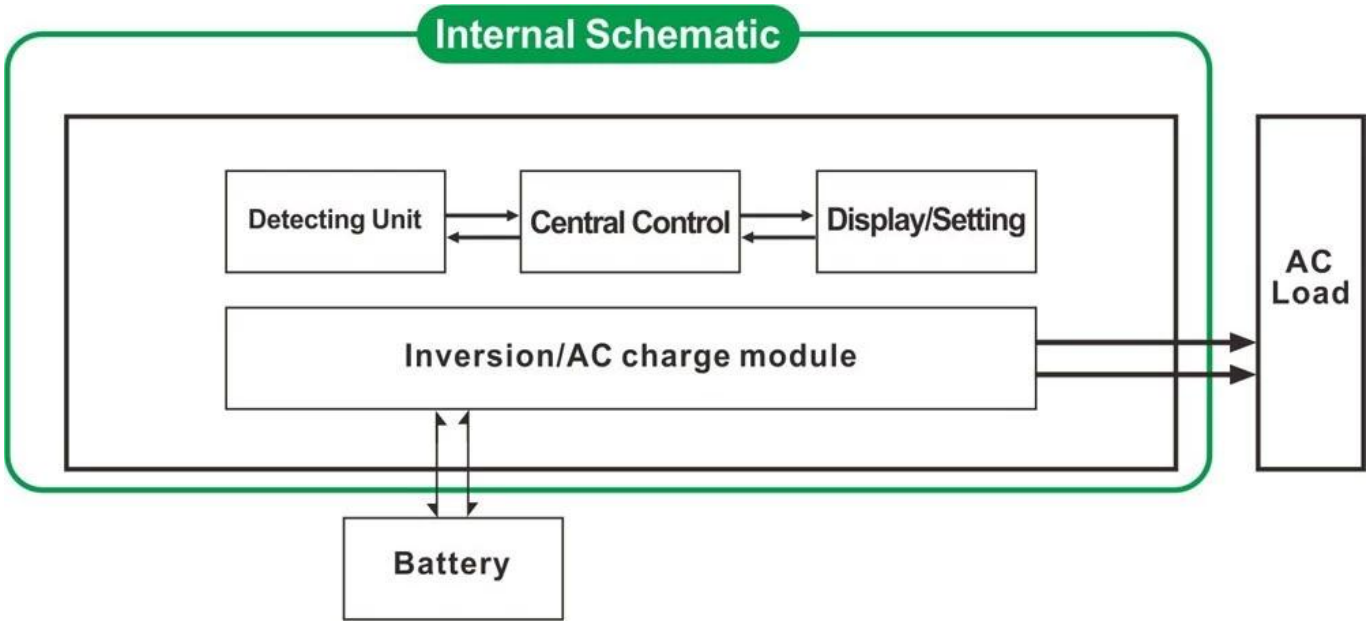

2. Мощный функция умный зарядки

1) Он может поручить 8 видов аккумуляторов (деталь, пожалуйста, проверьте параметр)
2) мощность Высокая зарядки (подробно пожалуйста, проверьте параметр)
3) Режим Трехступенчатая зарядка: Постоянная этап зарядный ток (CC), этап Постоянное Зарядное напряжение (CV), Float

3. Функция UPS

Он может быть установлен как утилиты первый (AC-первых) в режиме утилита резервного (первый DC) батарейный режим ожидания или сначала аккумулятор.

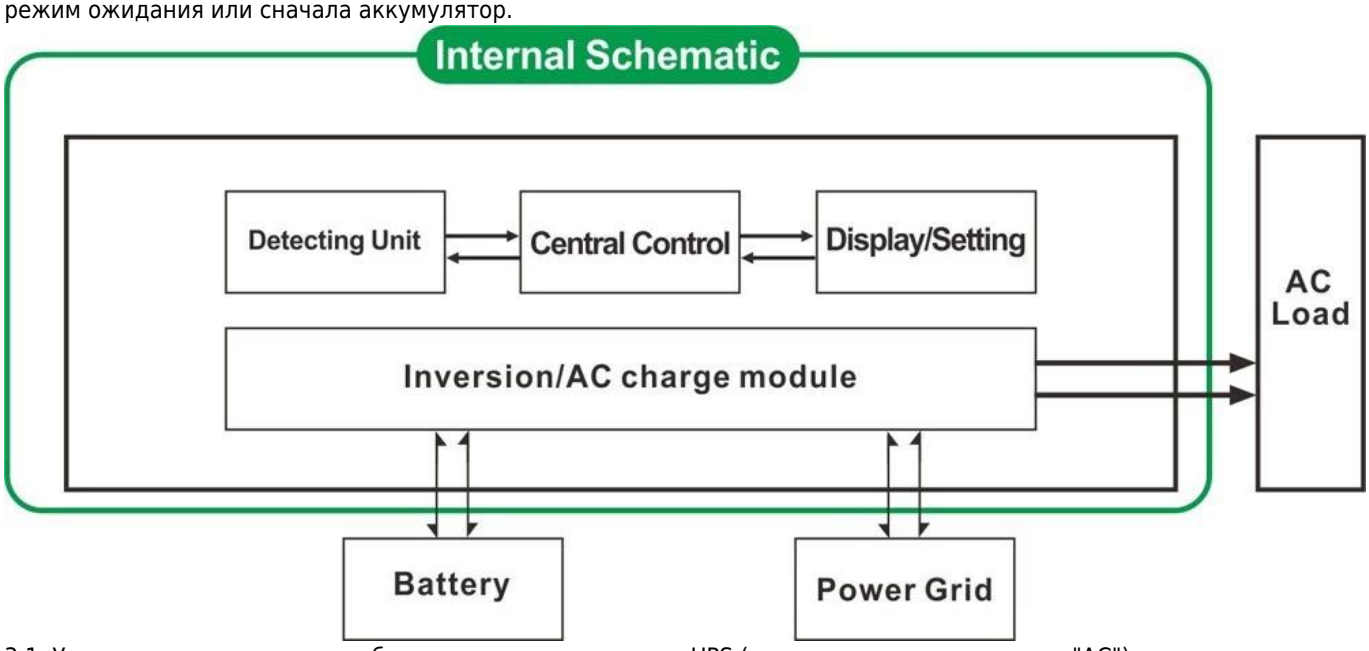

3.1. Утилита в первую очередь, батарея режима ожидания UPS (на панели поверните ручку "AC")
3.2. Аккумулятор первых, утилита режим ожидания UPS (на панели поверните ручку "DC").

Особенности

1. Чисто выход волны синуса
2. Управление CPU, интеллектуальное управление, модульная конструкция
3. ЖК-дисплей и светодиодный дисплей может показывать параметры и рабочее состояние инвертора.
4. Пользователь может установить его в режиме сна или в нормальный режим работы и установите выходной

приоритетом (AC первом или постоянного тока сначала). Выходная частота (50 Гц или 60 Гц) может быть выбран.
5. Высокая эффективность преобразования (87% -98%), низкое энергопотребление (1W ~ 6W в режиме ожидания). Это лучший выбор инверторов для солнечной энергосистемы
6. инвертор может поручить 8 видов батарей, таких как запечатанный кислотная батарея свинца, открытой свинцово-кислотная батарея, гель батареи. Пожалуйста, обратите внимание: литиевая батарея может заряжаться также соответствующие параметры должны быть установлены на заводе-изготовителе.
7. Высокая мощность зарядки и функция зарядки может быть закрыт
8. Эта серия инверторов имеют сильную способность несущей и перегрузочную способность. Пиковая мощность в 3 раза по номинальной выходной мощности. Например, 1 кВт модель может проехать 1hp кондиционер, 2KW модель может проехать 2hp кондиционер, 3 кВт может управлять 3HP кондиционер.
9. Принятие новейшей американской дизайн низкая частота контура, новый импортные Электрические Материалы, из чистой меди трансформатора, система очень устойчива длительный срок службы (более 5 лет при нормальном использовании)
10. Идеальная защита (защита от низкого входного напряжения, высокую защиту от входного напряжения, защита от перегрева, защита от короткого замыкания, защита от перегрузки)
11. EMC, LVD, RoHS утверждения сертификации
12. 2-летняя гарантия и срок службы технической помощи.

Спецификация

Параметр / Модель			1000W	2000W	3000W	4000W	5000W	6000W
Номинальная выходная мощность			1000W	2000W	3000W	4000W	5000W	6000W
Пиковая мощность			3000W	6000W	9000W	12000W	15000W	18000W
Напряжение батареи (DC)			12В или 24В или 48В (опция)			24 или 48 (по желанию)		
Размер Ш × Г × В (мм)			318 * 218 * 368			440 * 218 * 400		
Размер упаковки Ш × Г × В (мм)			395 * 275 * 520			520 * 275 * 520		
Вес нетто (кг)			27	28	30	39	40	51
Вес брутто (кг)			29	30	32	43	48	53
Режим работы (Настройка)	ON		Нормальный рабочий режим					
	S-ON		Сон Mode.1-6W потребление Когда мощности нагрузки выше чем на 5% номинальной выходной мощности, он начнет работать автоматически					
	OFF		Полностью с					
Переменного тока	Напряжение		220 ± 35% или 110 + 35% (по желанию)					
	Частота		50 Гц или 60 Гц					
Выход переменного тока	Напряжение		220 ± 3% или 230 ± 3 или 240 ± 3% или 100V ± 3% или 110 ± 3% (по желанию)					
	Частота		Частота же, как частота утилиты в режиме утилит. Частота 50 Гц или 60 Гц (опционально) в DC / AC режима преобразования					
Утилита зарядки (Тип батареи "0" означает, что функция зарядки AC закрыт)	AC зарядка (Макс)	BAT	1000W	2000W	3000W	4000W	5000W	6000W
		12	35A	65A	75A	/	/	/
		24	20A	35A	45A	65A	70A	75A
		48	10A	15A	30A	35A	40A	50A
	Тип Батареи		Американский Гель батареи, шерсть батареи 1, шерсть Battery2, герметичная свинцово-кислотная аккумуляторная батарея, Европа Гель батареи, Open свинцово-кислотные аккумуляторы, кальций батареи, De-кислотный аккумулятор или OEM батареи					
	Зарядка режим		Трехступенчатая зарядка: CC, CV, CF					
	Время зарядки		Решил по емкости батареи и количества					
	Защита батареи		Автоматическое обнаружение, сбор и отвод среды, интеллектуальное управление					
UPS Приоритет	Переменный ток		Утилита в первую очередь, батареи в режиме ожидания					
	Округ Колумбия		Аккумулятор первых, утилита ожидания					
Дисплей	Режим отображения		LCD + LED					
	Отображение информации		Входное напряжение, выходное напряжение, выходная частота, емкость батареи, состояние нагрузки, информации о статусе					
Волна выхода Тип			Чистая синусоида					
Возможность перегрузки			> 120% 1 мин,> 130% 10s					
Потребляемая мощность	Спящий режим		1 ~ 6W					
	Нормальный режим		1 ~ 3A					
Эффективность преобразования			87% ~ 98%					
Время передачи			<5 мс (переменный ток в постоянный / постоянного тока в переменный)					

Защита		Выход перегрузки, короткого замыкания, вход высокого напряжения, Ввод низкого напряжения, перегрева
Среда	Температура	-10 ℃ ~ 50 ℃
	Влажность	10% ~ 90%
	Высота	≤4000m

Сертификаты

ISO2008
ISO2004
CE-EMC
CE-LVD
FCC
RoHS

Сервис и контакт

1. Заказы OEM и ODM обеспечены.
2. решение питания обратитесь доступны на основе технической группы
3. 24 месяцев гарантии; на протяжении всей жизни время продлен техническое обслуживание.
4. Любой из ваших вопросов будут руководствоваться профессиональной технической команды.

5. Бесплатная техническая изучение и обсуждение продуктов даны каждый год.

Один из наших других ключевых продукта: Я-P-Smart2 MPPT контроллер заряда,