## Я-P-SPC Инвертор со встроенным Контроллер заряда 1500W

### Заявление

1) Off-сетки Солнечная система питания

2) Полезность и Солнечная система производства электроэнергии дополняют

### Особенности

1) Простота в установке. Чтобы настроить солнечную систему, пользователи просто нужно подключить его с солнечными батареями и аккумуляторами.

2) управление CPU, Интеллектуальное управление, модульная конструкция

3) Светодиоды ЖК-дисплей. ЖК-дисплей может отображать различные параметры (такие как, частота, рабочий режим выходного напряжения)

4) конструкция Многофункциональный, функция AVR ИБП. Пользователям не нужно, чтобы купить солнечную, контроллер, зарядное устройство или стабилизатор.

5) Подключение внешнего аккумулятора, это удобно для пользователей, чтобы расширить использование времени и резервного питания время

6) С супер несущей способности и высокой грузоподъемностью, эта серия инверторов может не только управляют нагрузку сопротивления; но и различные виды индуктивных нагрузок, таких как двигатель, кондиционер, электрические дрели, люминесцентной лампы, газовой лампы. Он может управлять практически любые виды нагрузки

7) конструкция чистый контур синусоида Низкая частота, стабильное качество, легко обслуживания, низкой интенсивности отказов и длительный срок службы (при правильной эксплуатации, он может длиться не менее 5 лет)

8) Отличная защита: защита низкого напряжения, защита высокого напряжения, защита от перегрева, защита от короткого замыкания, защита от перегрузки

9) CE / EMC / LVD / допуски RoHS / FCC

10) 2 года гарантии, пожизненный технической поддержки

## Внесетевые система солнечной энергии

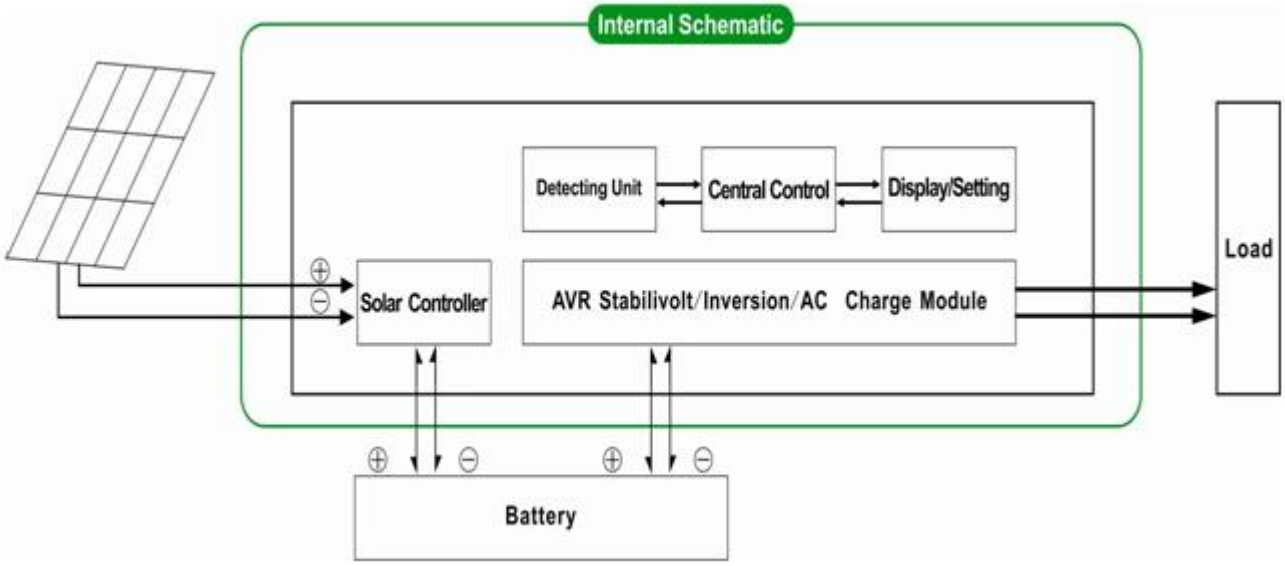


## Полезность и Солнечная система производства электроэнергии дополняют

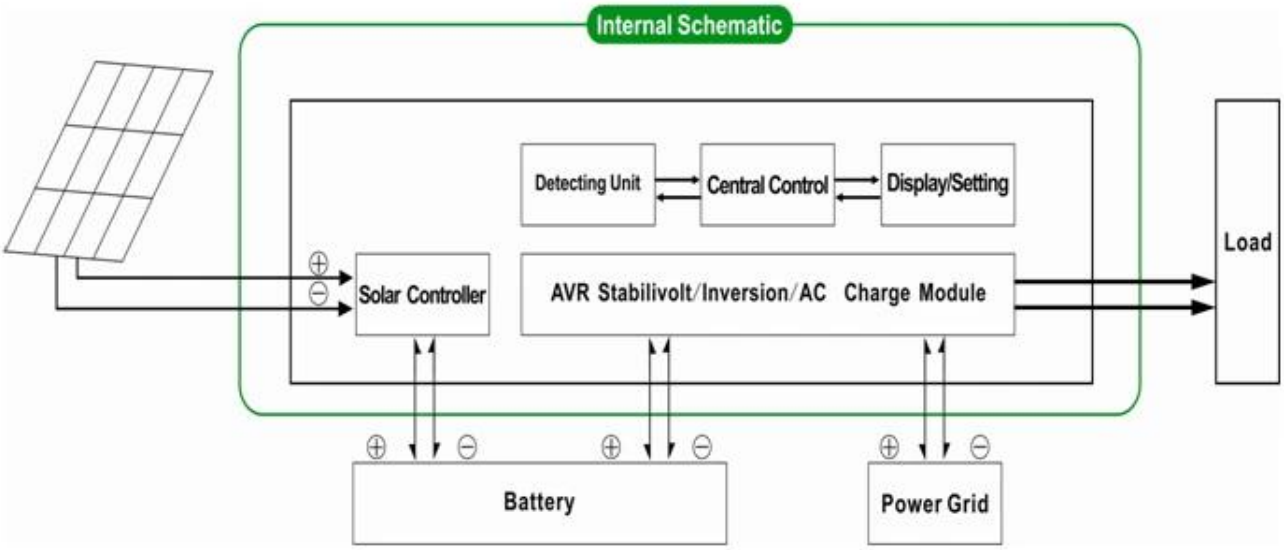


## Параметр

| Режим | 2000VA |
|---|---|
| Номинальная мощность Мощность | 1500W |
| Пиковая мощность | 3000W |
| Напряжение батареи (DC) | 24 или 48 |

| | | |
|---|---|---|
| ШИМ контроллер Солнечный | напряжение | 24 или 48 |
| | Текущий | 30A |
| | П.В. Макс Входное напряжение | 24 Система: 50V<br>48 Система: 100V |
| Размер Ш × Г × В (мм) | | 350 * 220 * 460 |
| Размер упаковки Ш × Г × В (мм) | | 370 * 240 * 480 |
| Вес нетто (кг) | | 20 |
| Вес брутто (кг) | | 22 |
| Генеральный Параметр | | |
| Режим работы (установка) | 1 | Утилита в первую очередь (первый переменного тока) Режим батареи в режиме ожидания |
| | 2 | Режим сна, не утилита, мощность нагрузки составляет более 5% от номинальной выходной мощности, инвертор включится автоматически |
| | 3 | Первый режим ожидания утилита батареи (DC первой) |
| Переменного тока | напряжение | 220 ± 35% или 110V + 35% (Необязательно) |
| | Частота | 50 Гц ± 3% или ± 60 Гц 3% (Необязательно) |
| Выход переменного тока | напряжение | 220 ± 3% или ± 3 230 ± 3 or240V% или 100V ± 3% или ± 110 3% (Необязательно) |
| | Частота | 50 Гц ± 0,5 или 60 Гц ± 0,5 (Необязательно) |
| Утилита заряд | AC зарядка | 0 ~ 15A |
| | Время заряда | В зависимости от емкости батареи и количества |
| | Защита батареи | Автоматическое обнаружение, защита входа и выхода, Интеллектуальное управление |
| П.В. зарядки | | Суммарный ток PV вход должен быть меньше, чем номинальный ток ШИМ контроллера солнечной |
| Дисплей | Режим отображения | ЖК + LED |
| | Отображение информации | Входное напряжение, выходное напряжение, выходная частота, емкость батареи, состояние нагрузки, информация Статус |
| Волна выхода Тип | | Чисто выход волны синуса, полное гармоническое искажение THD≤3 |
| Возможность перегрузки | | > 120% 1 мин, 130%> 10s |
| Потребляемая мощность | Режим сна | 1 ~ 6 Вт |
| | Нормальный режим | 1 ~ 3A |
| Эффективность преобразования | | 80% ~ 90% |
| Время передачи | | <5 мс (переменного тока в постоянный / постоянного тока в переменный) |
| Защита | | Выход перегрузки, короткого замыкания, вход высокого напряжения, вход низкого напряжения, перегрев |
| Окружающая среда | Температура | -10 ℃ ~ 50 ℃ |
| | Влажность | 10% ~ 90% |
| | Высота | ≤4000m |

Выше наш стандартный параметр. С учетом изменения без предварительного уведомления.

Мы имеем наши собственные профессиональные инвертор и контроллер R & Amp; D команда, и мы предоставляем техническую поддержку и обслуживание OEM ODM

Информация контроллер выше стандарт parameter.It нашей компании может быть изменен на другой ШИМ контроллера солнечной зарядки.

## Схема подключения

# I-P-SPC-Series System

I-P-SPC-Series Inverter+Solar Controller