Введение:

Это максимальная функция отслеживания точек мощности (MPPT) с высокой эффективностью MPPT -контроллер зарядаПолемОн имеет множество преимуществ, таких как самооценка, автоматическое распознавание системного напряжения, широкий разрыв ввода PV, Backgrack для всех видов батарей, интеллектуальное управление сбросом, функция связи 232 / локальной сети и т. Д. Это самый высококачественный продукт на солнечном рынке.

Особенность:

1. Он имеет эффективный алгоритм MPPT, эффективность MPPT ≥99,5%□ и эффективность преобразователя до 98%.
2. Режим плата: три этапа (постоянный ток, постоянное напряжение, плавающий заряд), он продлевает срок службы батарей.
3. Типы типов режима нагрузки: ВКЛ/OFF, управление напряжением PV, управление двойным временем, управление временем PV+.
4. Баттерскую систему Напряжение автоматического распознавания.
5. Три вида обычно используемой свинцовой батареи (уплотнение \ Гель \ затопленное) Настройки параметров FCAN будут выбран пользователем, а пользователь также может настроить параметры для другой зарядки аккумулятора.
6. У него есть тока ограничивающая функция зарядки.Когда мощность PV слишком велика, контроллер автоматически сохраняет мощность зарядки, а ток зарядки не будет превышать номинальное значение.
7. Поддерживать мульти - машинный параллельно для реализации модернизации системы.
8. Высоко определение функции ЖК -дисплея для проверки устройства, работающих на данные и рабочего состояния, также может поддерживать изменение параметра отображения контроллера.
9.RS485 Communication, мы можем предложить протокол связи с удобным пользователем интегрированным управлением и вторичной разработкой.
10. Модуль программного обеспечения и Wi -Fi для PC Support для реализации мониторинга облачного приложения.
11.ce, Rohs, утвержденные сертификаты FCC, мы можем помочь клиентам передать различные сертификаты.
12,3 года гарантия, а также 3 ~ 10 лет, также может быть предоставлена служба расширенной гарантии.

Параметр □

Мастер -серия		48BL-80A	48BH-80A
Категория продукта	Свойства контроллера	MPPT (максимальное отслеживание точек питания)	
	Эффективность MPPT	≥99,5%	
	Резервная власть	0,5 Вт ~ 1,2 Вт	
	Системное напряжение	Автоматическое распознавание	48 В
	Тепло-расщепляющий метод	Воздушное охлаждение	
Вход	MAX.PV Входное напряжение (VOC)	DC150V	DC300V

Характеристики	Запустите точку напряжения заряда		Напряжение аккумулятора + 3 В	Напряжение аккумулятора + 10 В
	Точка защиты от низкой входной напряжения		Напряжение аккумулятора + 2 В	Напряжение аккумулятора + 5 В
	Над точкой защиты напряжения		DC150V	DC300V
	Оценка PV Power	12 В система	1040 Вт	□
		24В система	2080 Вт	□
		36 В система	3120w	□
		48V Система	4160 Вт	4160 Вт
		96V Система	□	□
Характеристики заряда	Выбираемые типы батареи (гелевая батарея по умолчанию)		Запечатанная свинцовая кислота, гелевая батарея, затопленная (также можно определить другие типы батарей)	
	Зарядный рейтинг тока		80A	80A
	Метод зарядки		3-й стадии: постоянный ток (быстрая зарядка) -constaint wroutge witching заряд	
Характеристики нагрузки	Нагрузка напряжения		Так же, как напряжение батареи	
	Нагрузка номинального тока		80A	80A
	Режим управления загрузкой		В режиме \ OFF, режим управления напряжением PV, режим управления двойным временем, режим управления PV + времени	
Дисплей и связь	Режим отображения		Дисплей подсветки кода ЖК-дисплея с высоким разрешением	
	Режим связи		8-контактный RJ45 Port/RS485/поддержка ПК Мониторинг программного обеспечения/поддержка WiFi модуль для реализации мониторинга облака приложений	
Другие параметры	Защитить функцию		Входной выход через \ под защитой напряжения, предотвращение обратной защиты подключения, защита отброса батареи и т. Д.	
	Рабочая Температура		-20 ℃ ~+50 ℃	
	Температура хранения		-40 ℃ ~+75 ℃	
	IP (защита от входа)		IP43	
	Макс.размер соединения		50 мм2	
	Чистый вес (кг)		7.1	
	Весовой вес (кг)		8.8	
	Размер продукта (мм)		420*280*95	
	Размер упаковки (мм)		510*368*210	

Примечание: Выше это стандартные параметры компании;

Части продукта:

НЕТ.	Количество	Описание
1	1 шт	Солнечный контроллер MPPT (синий, зеленый или белый)
2	2 шт	вешалки (чтобы установить контроллер на стене)
3	8 набор	Винт(Чтобы держать вешалки в контроллере)
4	1 шт	Rj45 повернуть в кабель связи RS485
5	1 шт	Температурный проволочный
6	1 шт	Руководство пользователя

Основная информация MPPT

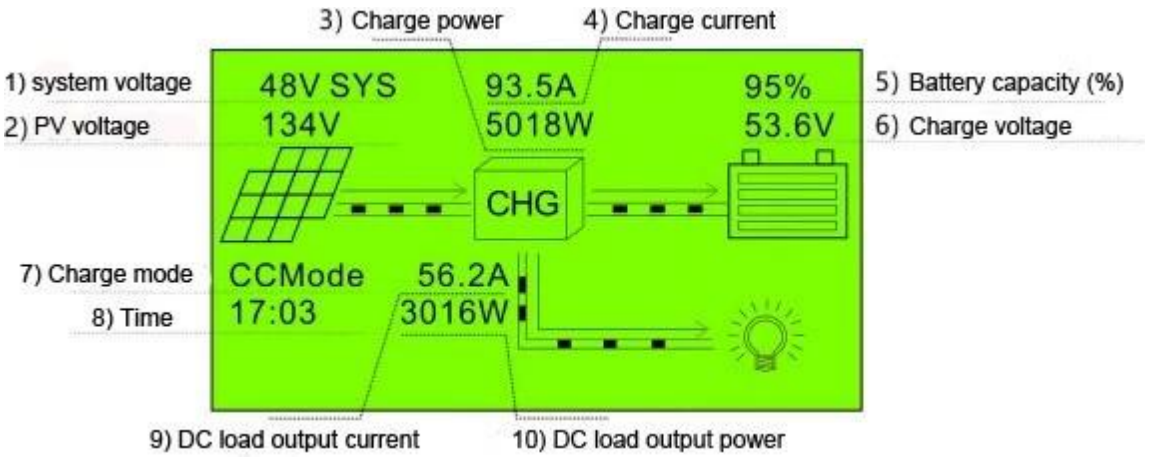

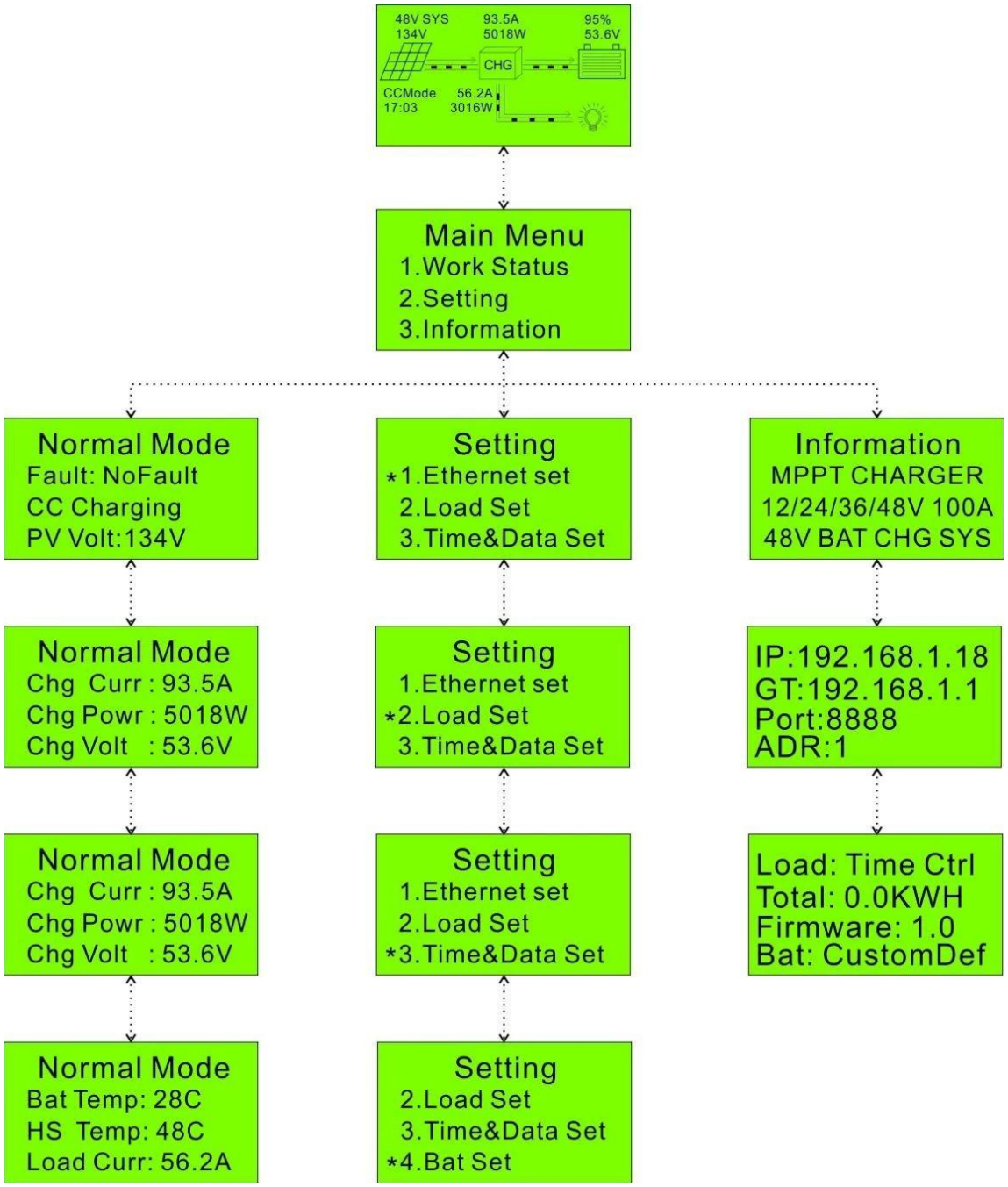

Страница настройки

Примечание: Вся указанная информация - это образец, который является рабочим состоянием мастера в течение некоторого времени.На разных рабочих этапах параметры будут изменяться, например, рабочий режим, ток заряда, режим заряда, мощность заряда и т. Д.;В режиме неисправности он покажет режим неисправности;

Верхнее компьютерное программное обеспечение и тестовое программное обеспечение

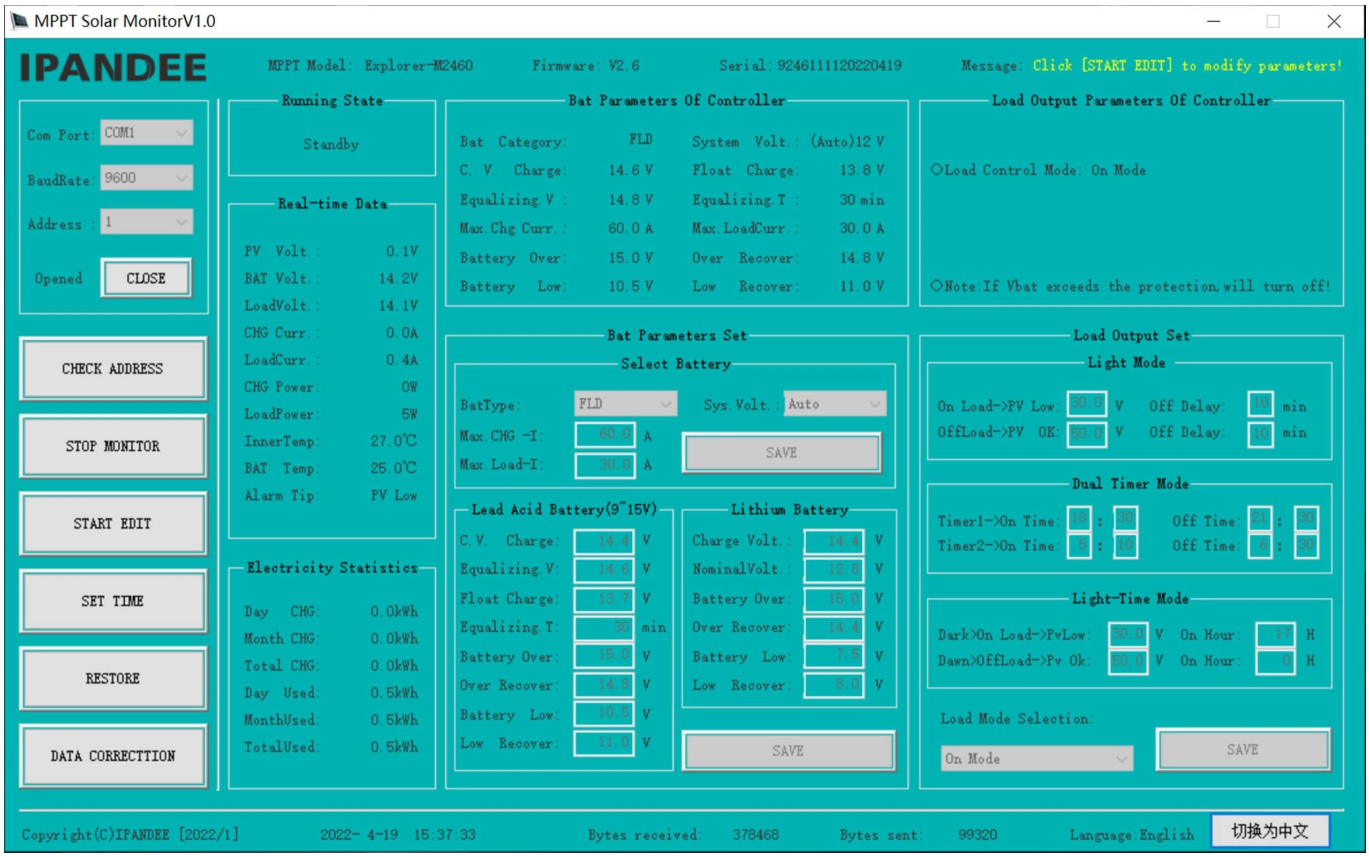

Интерфейс рабочего состояния верхнего программного обеспечения

Диаграмма подключения системы

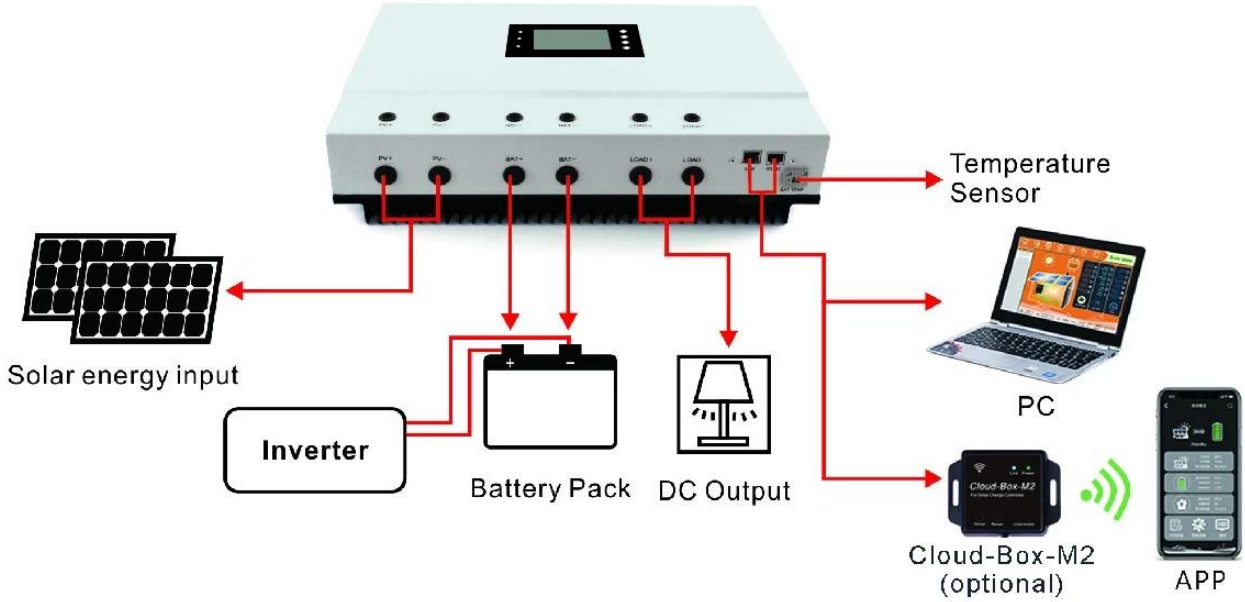
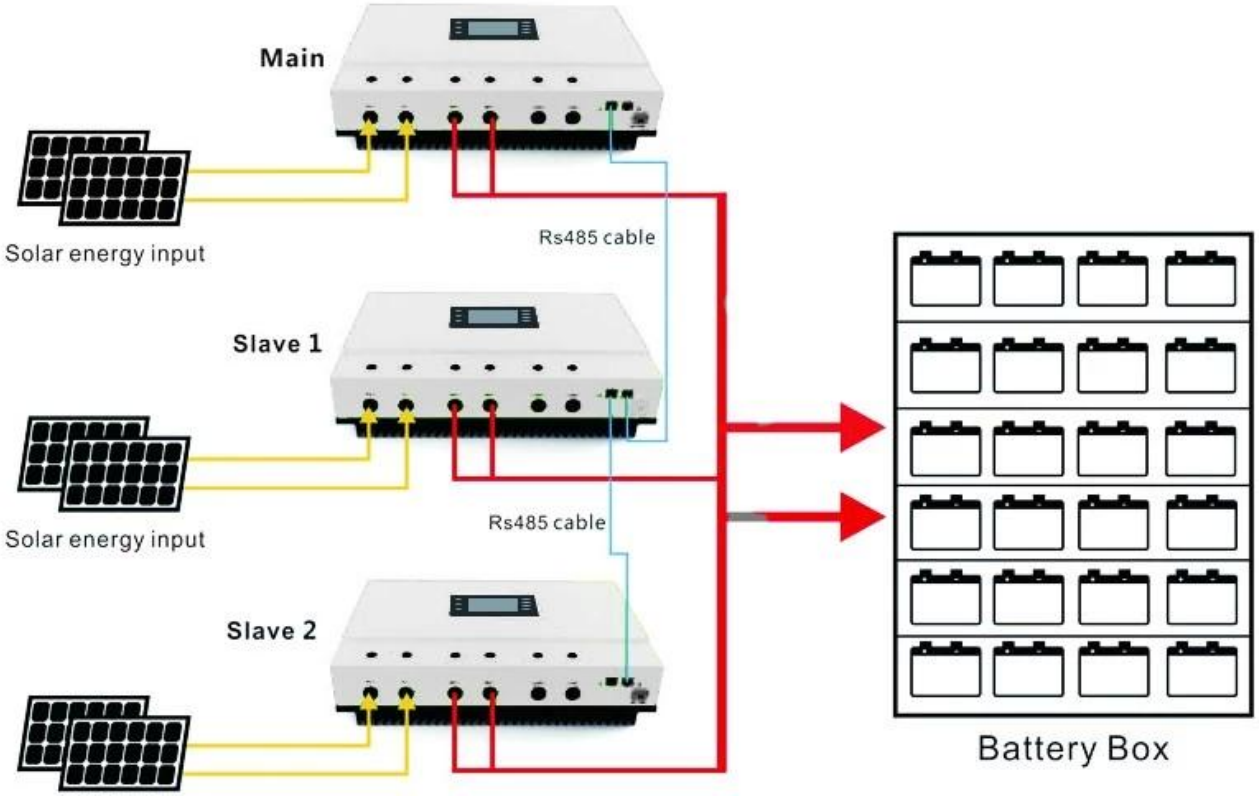
Параллельная диаграмма подключения