Введение

Эта серия продукта является модуль дизайн преобразователя и встроенный контроллер MPPT, который имеет Преимущества высокой эффективности преобразования, низкое энергопотребление и сильной несущей способности. С интеллектуальным управлением, клиенты могут установить режим зарядки, (применение в качестве дополнительной мощности) AC первой Режим или первый режим DC, приурочен режим инверсии, приуроченной режим утилита, приуроченная / выключить режим сна. Это в настоящее время самые передовые инвертор и усилитель; Контроллер гибрид в мире.

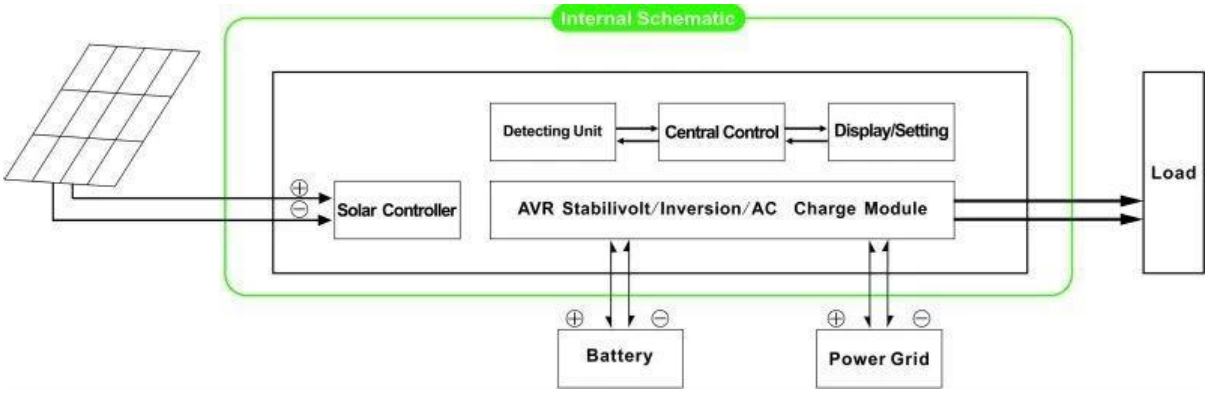

Feature

1.Easy установить. Чтобы настроить солнечную систему, клиенты нужно всего лишь подключить его с солнечными батареями и батареями
2 Управление CPU, интеллектуальное управление, модульная конструкция, Дружественный ЖК-дисплей
3 Встроенный контроллер MPPT, высокая эффективность зарядки
4 Низкое энергопотребление, высокая эффективность преобразования
5 Интеллектуальная, многофункциональный, удобный для клиентов с различным использованием среды в полной мере использовать солнечную энергию
6 Подключение внешней батареи, удобно разложить резервную время питания
7 Сильный несущая способность, низкий процент отказов, простота обслуживания и длительный срок службы
8 Идеальная защита: защита от низкого напряжения, защита от перенапряжения, защита от перегрева, защита от короткого замыкания, перегрузки защиты
9 CE / EMC / LVD / RoHS Сертификаты
10. Два года гарантии, пожизненные службы технической поддержки

Параметр

Модель	2000W
Номинальная выходная мощность	2000W
Пиковая мощность	4000W
Аккумулятор (Свинцово-кислотная батарея)	24/48 В (опция)
Зарядка Параметр	
Режим зарядки (установка)	PV заряд
	PV плата + утилита заряд

MPPT солнечный регулятор	Напряжение	24/48
	Текущий	30A
	Макс PV Входное напряжение	100V
	Обязанности PV Эффективность	95% ~ 99%
	Макс PV Входная мощность	24: 852W
		48V: 1704W
Утилита	AC зарядка	0 ~ 15A
	Режим зарядки	3-ступенчатый зарядки
Параметр Инверсия		
Выход переменного тока	Напряжение	220 ± 3% или 230 ± 3 или 240 ± 3% или 100V ± 3% или 110 ± 3% (опция)
	Частота	50 Гц ± 0,5 или 60 Гц ± 0,5 (опционально)
Тип выходного волна		Чисто выход волны синуса, сигнал искажение rate≤3
Способность перегрузки		> 120% 1 мин,> 130% 10s
Потребляемая мощность (При нормальных режим работы)		24: 0.7A
		48В: 0.45A
Потребляемая мощность (В режиме сна)		1-6W
Инвертор преобразования Эффективность		85% ~ 92%
Утилита Режим		
Переменного тока	Напряжение	220 В ± 35% или 110В + 35% (опция)
	Частота	Так же, как утилиты
Выход переменного тока	Напряжение	220 ± 5% или 110 + 5% (опция)
	Частота	Так же, как утилиты
Возможность перегрузки		> 120% 1 мин,> 130% 10s
(AC первой или DC первый) приоритет		
Выход ИБП (установка)		AC-первых, DC ожидания
		DC-первых, AC ожидания
Время переключения		<5 мс (AC в DC / постоянного тока в переменный)
Power On (Установка)		Установите пользователями
		Временный открыть / закрыть AC выход автоматически
Генеральный Параметр		
Показать	Режим отображения	LCD + LED
	Отображение информации	Входное напряжение, выходное напряжение, выходной частота, емкость аккумулятора, состояние нагрузки, информация Статус
Защита		Выход перегрузки, короткого замыкания, высокого напряжения вход, вход низкого напряжения, перегрев
Окружающая среда	Температура	-10 ℃ ~ 50 ℃
	влажность	10% ~ 90%
	Высота над уровнем моря	≤4000m

Размер Ш × Г × В (мм)	438 * 208 * 413
Размер упаковки Ш × Г × В (мм)	520 * 310 * 460
Чистая Вес (кг)	19
Общая Вес (кг)	20

изображение продукта

Команда и выставка

I-Panda爱庞德

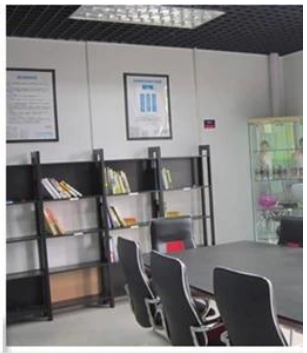

I-Panda爱庞德

CHINA | 11R16

09/03/2013 14:36

I-Panda
深圳爱庞德新能源科技有限公司
SHENZHEN I-PANDA ELECTRONICS CO.,LIMITED

Panda
爱庞德新能源科技有限公司
HEN I-PANDA ELECTRONICS CO.,LIMITED

Power the world
I-Panda

I-Panda
深圳爱庞德新能源科技有限公司
SHENZHEN I-PANDA ELECTRONICS CO.,LIMITED

SNEC Mall
snecmall.com
永不落幕的展览会
Everlasting Exhibition
在线交流平台
Online Communication Platform