Особенности

1. Чисто выход волны синуса

2. Управление ЦП, интеллектуальное управление, модульная конструкция

3. ЖК и LED дисплей может показывать параметры и инвертор рабочие Статус.

4. Пользователи могут установить его в спящий режим или обычный рабочий режим и установить выходной приоритет (AC первым или постоянного тока сначала). Выходная частота (50 Гц или 60 Гц) можно выбрать.

5. Высокая эффективность преобразования (87% -98%), низкое энергопотребление (1W ~ 6 Вт в режиме ожидания). Это лучший выбор инверторов для системы солнечной энергии

6. Преобразователь может взимать 8 видов батарей, таких как запечатаны свинцово-кислотный аккумулятор, открытый свинцово-кислотная батарея, гелевый аккумулятор. Пожалуйста, обратите внимание: литиевая батарея можно заряжать также, соответствующие параметры должны быть установлены на заводе.

7. Высокая мощность зарядки и функция зарядки может быть закрыт

8. Эта серия преобразователей имеем сильную способность несущей и перегрузки Емкость. Пиковая мощность в 3 раза по номинальной выходной мощности. Например, 1 кВт Модель может управлять 1hp кондиционер, 2кВт модель может ездить 2HP кондиционер, 3 кВт может управлять 3HP кондиционер.

9. Принятие последнюю американскую конструкцию с пониженным током частоты, новый импортные электрические материалы, чистой меди трансформатор, система очень стабильна длительный срок службы (более 5 лет под нормальное использование)

10. Идеальная защита (низкая защита входного напряжения, высокая входное напряжение Защита, защита от перегрева, защита от короткого замыкания, защита от перегрузки)

11. EMC, LVD, RoHS утверждения сертификации

12. 2-летняя гарантия и техническая помощь срок службы.

Применение

1. Резервная ИБП и система EPS для военных, промышленных, коммерческих, бытовых и т.д.

2. Съемный питания энергопотребление в режиме ожидания для области, которые являются отсутствие полезности

3. Внесетевые солнечной или ветровой энергосистема

3.1. Внесетевые солнечной или ветровой энергосистема

3.2. AC первым Внесетевые солнечной или ветровой энергосистема

3.3. DC первый Внесетевые солнечной или ветровой энергосистема

В выше областей применения, в этой серии инвертора подходит для всех видов индуктивных нагрузок, емкостная нагрузка и активная нагрузка, например, телевидение, кондиционер, кондиционер, холодильник и стиральная машина.

Функция

1.DC/AC Функция преобразования

Он может быть установлен в нормальном рабочем режиме (На панели включите кнопку "ВКЛ") или спящий режим (на панели поверните кнопку для S-ON)

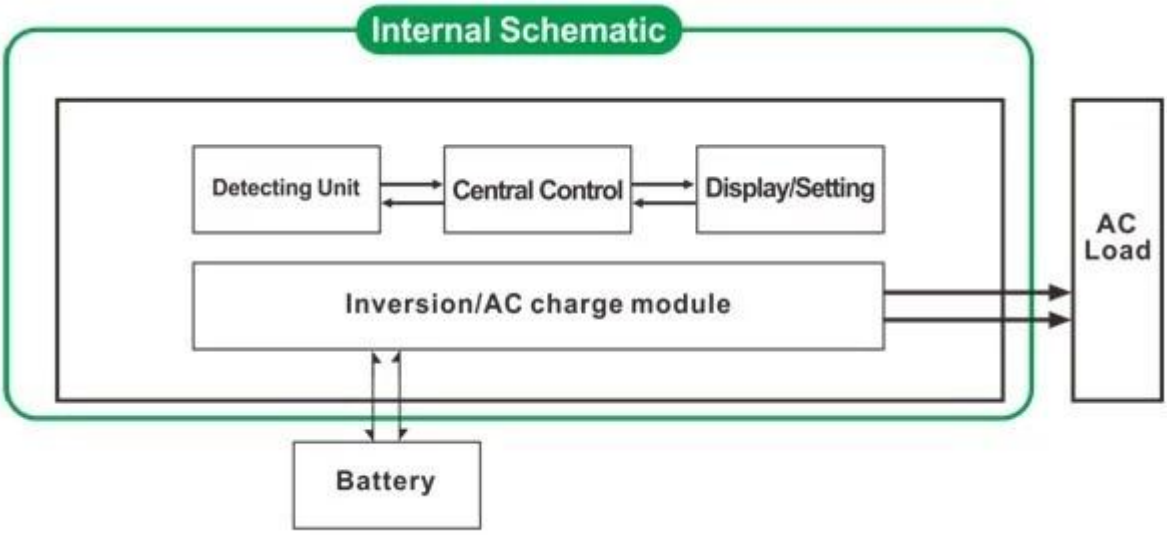

1.1 Нормальное рабочее режим (ВКЛ): Независимо от того, это не связано нагрузки переменного тока или нет

Инвертор всегда преобразовывать постоянный ток в переменный. ЖК инвертора отображения выходного напряжения. Потребляемая мощность в нормальном рабочем режиме немного выше, чем во сне режим

1.2 Спящий режим (S-ON): Если мощность подключенных нагрузок переменного тока не ниже, чем 5% от номинальной мощности инвертора, нет выхода из инвертор. ЖК от него показывает 0. Только чип инвертора работает. Потребляемая мощность инвертора составляет всего 1-6W. Если мощность подключенного AC нагрузки более чем на 5%, то инвертор автоматически преобразовывать постоянный ток в переменный для питания мощности для нагрузки в 5 секунд. ЖК из этого не показать никакого вывода.

2. Мощный интеллектуальный функция зарядки

- Это Может заряжать 8 видов батарей (подробно пожалуйста, проверьте параметр)
- Высокая поручая мощность (деталь пожалуйста, проверьте параметр)

- Трехступенчатая Постоянный ток: режим зарядки зарядки этап (CC), Постоянное напряжение этап зарядки (CV), Float зарядки этап (CF)

Примечание: Если Тип батареи установлен в положение "0", он не будет заряжать аккумулятор и зарядный ток "0". Индикатор зарядки не будет света.

3. Функция ИБП

Это может быть установлен как утилиты первый (AC сначала) режиме работы от батарей в режиме ожидания или сначала аккумулятор (DC Первый) Режим утилита ожидания.

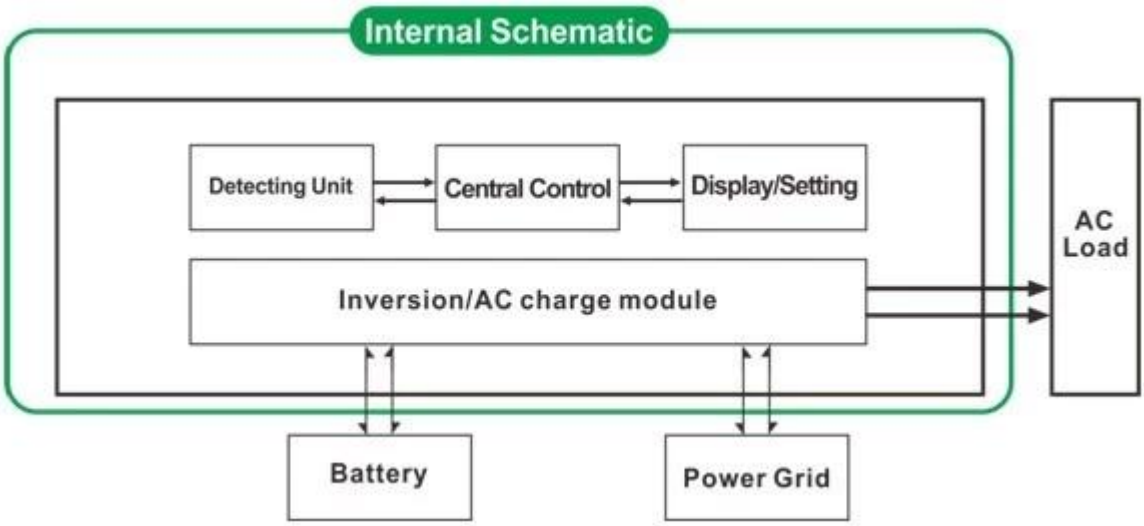

Утилита первый Режим батареи в режиме ожидания ИБП (на панели поверните кнопку, чтобы «AC»)

Когда утилита и батарея подключены к преобразователю, Утилита будет подавать питание на нагрузку до. Когда утилита отрезан, батарея автоматически продолжает питать через инвертор.

Шаги, как показано ниже:

Шаг 1: Когда утилита доступна, она будет ездить нагрузки непосредственно и в то же время батарей заряда. (батарея типа на Панель не может быть 0) ЖК-дисплее отображается выходное напряжение переменного тока.

Шаг 2: Когда утилита сила отрезана, инвертор преобразует энергию постоянного тока (аккумулятор) к сети переменного тока автоматически, чтобы обеспечить источники бесперебойного питания в течение 5 мс. Функция ИБП

Шаг 3: Когда утилита доступна снова, инвертор будут автоматически передаваться в Утилита подачи питания на нагрузки. И утилита зарядки аккумуляторов через власти инвертор одновременно.

Смотреть Workflow, как показано ниже.

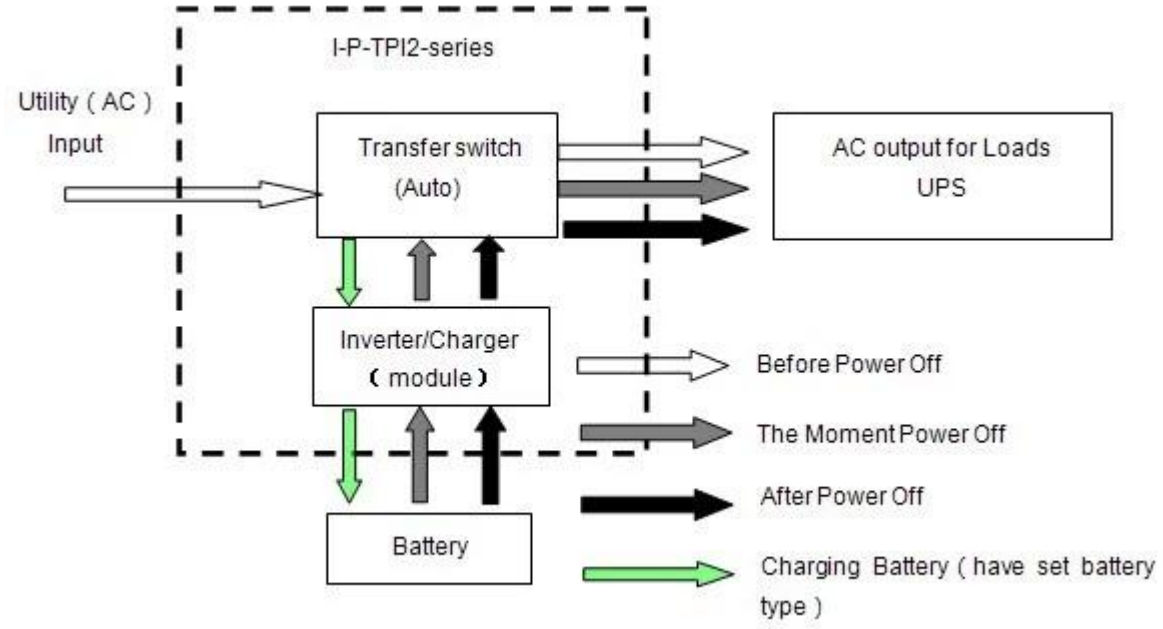

3.2. Аккумулятор первый утилита Резервные ИБП Режим (на панели повернуть на кнопку "DC").

В этом режиме, пользователи должны установить "тип батареи" на "0" на Панель. Утилита не будет зарядить аккумулятор.Когда утилита и батареи подключены к инвертора, батареи будет подачи питания на грузы Предыдущие. Когда емкость батареи не достаточно, утилита продолжают автоматически подавать питание в нагрузку.

Шаги в следующем:

Шаг 1: Когда батарея имеет достаточно власти, он будет подавать питание к нагрузкам непосредственно

Шаг 2: Когда батарея не имеют достаточно сил, инвертор будет автоматически передавать в подсобное подачи питания к нагрузке

Шаг 3: После того, как батарея полностью заряжена (например, солнечной или ветер контроллер заряда), он будет автоматически передавать на батарею подачи мощность на нагрузку через инвертор.

Посмотреть Рабочий процесс, как показано ниже.

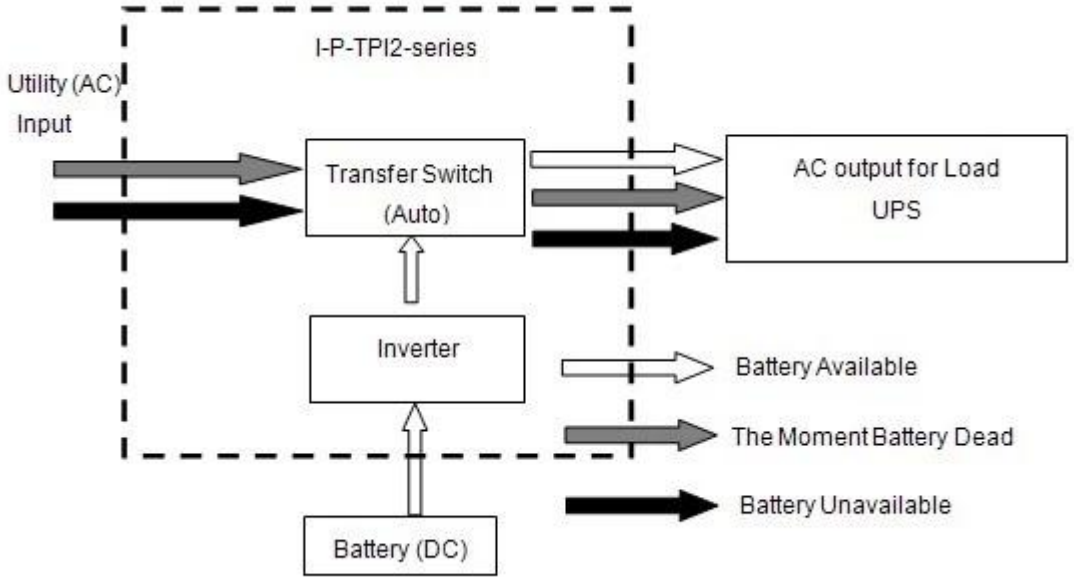

Параметр

Модель Параметр		6000W
Номинальная выходная мощность		6000W
Пиковая мощность		18000W
Напряжение батареи (DC)		24 В или 48 (опция)
Размер Ш × Г × В (мм)		440 * 218 * 400
Размер упаковки Ш × Г × В (мм)		520 * 275 * 520
Вес нетто (кг)		51
Вес брутто (кг)		53
Работа Режим (Установки)	НА	Нормальный рабочий режим
	S-ON	Режим сна, 1 ~ 6 Вт Потребляемая когда мощность нагрузки в выше, чем 5% номинальной выходной мощности, она начнет работы автоматически
	ВЫКЛ	Полностью от
Переменного тока	Напряжение	220 В ± 35% или 110 35% (опционально)
	Частота	50 или 60 Гц
Выход переменного тока	Напряжение	220 ± 3% или 230 ± 3 или 240 ± 3% или 100V ± 3% или 110 ± 3% (опционально)
	Частота	Частота такой же, как в режиме общего назначения Частота 50 Гц или 60 Гц (опционально) в режиме конвертировать DC / AC

Утилита зарядки (Аккумулятор введите "0" означает, функцией зарядки закрыта)	Заряд переменный ток (МАКС)	24V	48V
		75A	50A
	Тип батареи	Американский батареи гель, шерсть батарея 1, шерсть батарея2, Sealed Lead Acid Аккумулятор, гелевый аккумулятор Europe, Open свинцово-кислотные батареи, кальция батареи, Де-кислотная Аккумулятор или OEM Аккумулятор	
	Режим зарядки	Трехступенчатая зарядка: CC, CV, CF	
	Время зарядки	Решил по емкости батареи и количества	
	Защита аккумулятора	Автоматическое обнаружение, сбор и Защита разряда, интеллектуальное управление	
ИБП приоритет	Переменный ток	Утилита во-первых, батареи резервный	
	Постоянный ток	Аккумулятор первым, подсобное ожидания	
Дисплей	Режим отображения	LCD + LED	
	Отображение информации	Входное напряжение, выходное напряжение, выходная частота, емкость батареи, состояние нагрузки, информация Статус	
Волна выхода Тип		Чистая синусоида	
Перегрузка Возможность		> 120% 1 мин,> 130% 10s	
Потребляемая мощность	Режим ожидания	1 ~ 6 Вт	
	Нормальный режим	1 ~ 3A	
Эффективность преобразования		80% ~ 90%	
Время переключения		<5 мс (переменного тока в постоянный / постоянного тока в переменный)	
Защита		Выход перегрузки, короткого замыкания, вход высокого напряжения, вход низкого напряжения, перегрева	
Среда	Температура	-10 ℃ ~ 50 ℃	
	Влажность	10% ~ 90%	
	Высота над уровнем моря	≤ 4000 м	

- Выше наш стандартный параметр. Могут быть изменены без предварительного уведомления.
- У нас есть наш собственный профессиональный инвертор и контроллер R & D команда, и мы предоставляем техническая поддержка и OEM ODM службы.

Другой детали

Пожалуйста видеть схему конструкции, технические документы, руководства пользователя,

продукт брошюры и т.д.

Исследование и отдел развития сделал 2-е издание, 13 мая 2014 года.