Введение

Это серия продукта является модулем конструкция инвертора и встроенный контроллер MPPT, который имеет преимущества высокой эффективностью преобразования, низкое энергопотребление и сильный несущая способность. С интеллектуальным управлением, клиенты могут установить Режим зарядки, (Утилита качестве дополнения питания) Первый режим переменного или первый режим постоянного тока, приурочен режим инверсии и приурочен режим утилита, приуроченная включения / выключения в режим ожидания. Это настоящее время наиболее передовые инвертор & контроллер гибрид в мире.

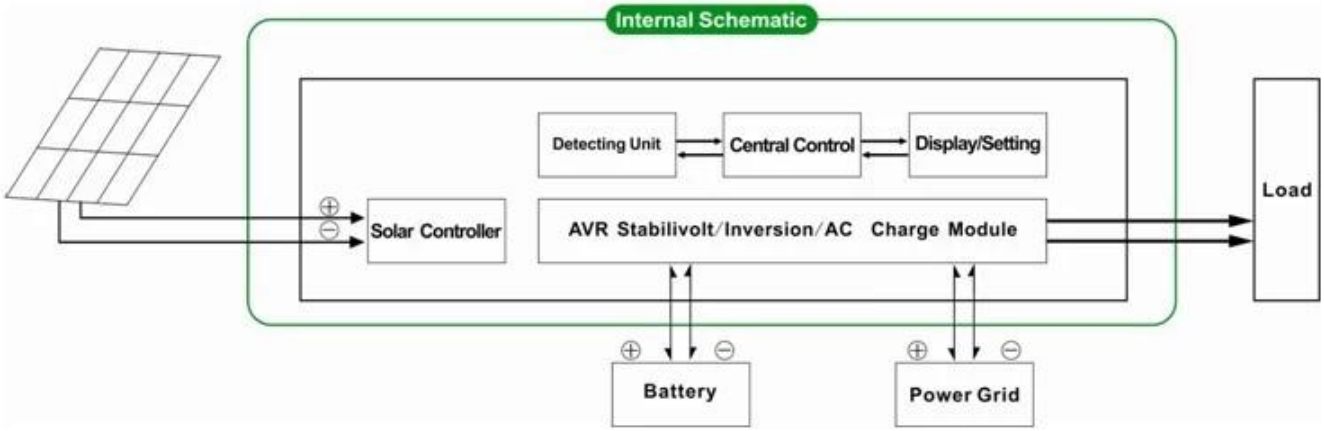

Особенность

1.Easy установить. Чтобы настроить солнечную систему, клиенты нужно всего лишь подключить его с солнечными батареями и аккумуляторами

Управление 2.CPU, интеллектуальное управление, модульная конструкция, удобный ЖК дисплей

3.Built контроллер MPPT, высокая зарядка эффективность

4.Low энергопотребление, высокая конверсия эффективность

5.Intellectual, многофункциональный, удобный для клиенты с разными использованием среды в полной мере использовать солнечную энергию

6.External подключение батареи, удобно расширить время поддержки питания

7.Strong несущая способность, низкий отказ Скорость, простота обслуживания и длительный срок службы (до правильной работы, это может быть тех пор, пока 5 лет)

Защита 8.Perfect: Защита от низкого напряжения, защиту от перенапряжения, защита от перегрева, защита от короткого замыкания, перегружает защиту

9.CE / EMC / LVD / RoHS Сертификаты

10.Two лет гарантия, пожизненные службы технической поддержки

Функция

Функцию 1.Charging

Там 2 режима так, как показано ниже:

2. Утилита также дополнительная функция питания

Есть 2 вида дополнительных режимов, показанные как показано ниже:

2.1 AC во-первых, в режиме ожидания ИБП постоянного тока

Когда оба утилита и аккумулятор подключен к аппарату, подсобное будет подавать питание на нагрузку до батареи. Когда утилита отрезан, батарея автоматически продолжает питать.

Шаги в следующем:

Шаг 1: Когда сетевого питания доступен, он будет выводить непосредственно после напряжения стабилизируется и заряжать аккумуляторы в то же время.

Шаг 2: Когда утилита сила отрезана вдруг, инвертор преобразует энергию постоянного тока в переменный ток автоматически, чтобы обеспечить бесперебойное энергоснабжение в 5 мс.

Шаг 3: Когда сетевого питания снова становится доступным, он будет автоматически передавать в подсобное подачи питания на нагрузки и батарей заряда в то же время.

Смотреть Workflow, как показано ниже:

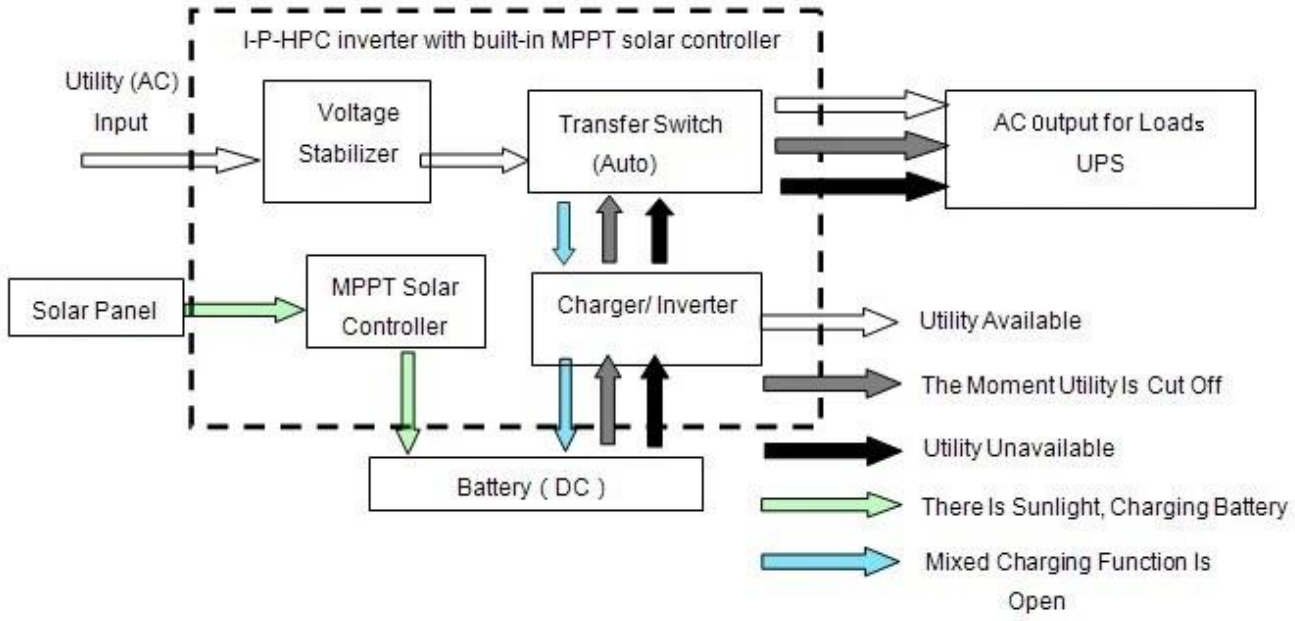

2.2 DC во-первых, режиме работы от сети в режиме ожидания ИБП:

Когда оба полезности и батареи подключены к преобразователю, батарея будет подавать питание на нагрузку до полезности. Когда емкость батареи не хватает, утилита продолжает питать автоматически.

Шаги в следующем:

Шаг 1: Когда батарея имеет достаточно власти, он будет подавать питание на нагрузку непосредственно

Шаг 2: Когда батарея не имеют достаточно сил, он будет автоматически передавать в подсобное подачи питания к нагрузке

Шаг 3: После того, как батарея полностью заряжена (например, солнца или ветра контроллера заряда), он будет автоматически передать батареи подачи питания на нагрузки.

Смотреть Workflow, как показано ниже.

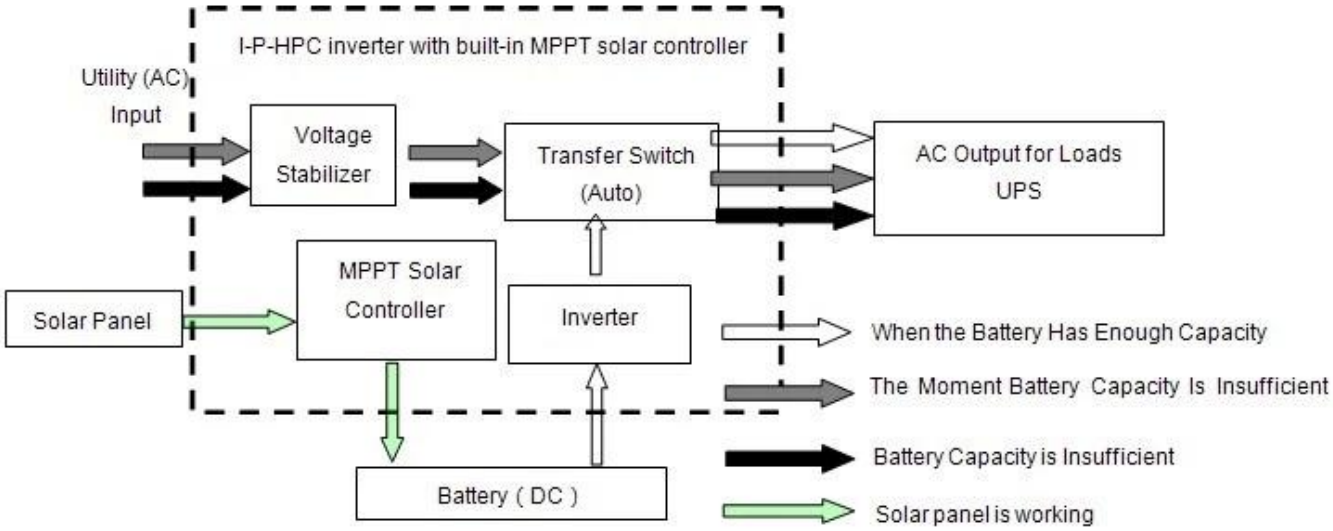

3. Функция таймера

Есть 2 вида режима синхронизации:

3.1 Временный вкл / выкл Нормальный рабочий режим и спящий режим: можно установить определенное время, когда, чтобы открыть нормальный выход и когда, чтобы закрыть выход переменного тока для входа в режим сна.

3.2 Батарея и полезности переключаемый режим: можно установить определенное время, когда использовать батарею или утилита питания (подходящий для районов, где электрическая плата взимается в соответствии с периодом разные промежутки)

4. Функция записи / проверки

4.1 Проверка машины вина: можете проверить информацию об ошибке машина

4.2 Разряд проверку времени: можно проверить время разряда батареи

Параметр

Модель Параметр		3000W
Номинальная выходная мощность		3000W
Пиковая мощность		6000W
Батарея (Свинцово-кислотная батарея)		24V/48V (опционально)
Зарядка параметр		
Режим зарядки (настройка)		П.В. заряд
		П.В. заряд + подсобное заряд
MPPT солнечный регулятор	Напряжение	24V/48V
	Ток	40A
	Макс П.В. Входное напряжение	100V
	П.В. зарядки Эффективность	95% ~ 99%
	Макс П.В. Входная мощность	24: 1136W
		48V: 2272W
Утилита	AC зарядка	0 ~ 15A
	Режим зарядки	3-ступенчатый зарядки
Параметр Инверсия		
Выход переменного тока	Напряжение	220 ± 3% или 230 ± 3 или 240 ± 3% или 100V ± 3% или 110 ± 3% (опционально)
	Частота	50 Гц ± 0,5 или 60 Гц ± 0,5 (опционально)
Тип выхода волны		Чисто выход волны синуса, сигнал Уровень искажений ≤ 3
Способность перегрузки		> 120% 1 мин,> 130% 10s
Потребляемая мощность (При нормальных режим работы)		24V: 0.7A
		48V: 0.5A
Потребляемая мощность (В режиме ожидания)		1-6W
Инвертор преобразования Эффективность		85% ~ 92%
Режим утилит		
Переменного тока	Напряжение	220 В ± 35% или 110 35% (опционально)
	Частота	Так же, как утилиты
Выход переменного тока	Напряжение	220 ± 5% или 110 +5% (опционально)
	Частота	Так же, как утилиты
Перегрузка Возможность		> 120% 1 мин,> 130% 10s
(AC первым или постоянного тока Первый) приоритет		

Выход ИБП (установка)		AC во-первых, постоянного ожидания
		DC во-первых, AC ожидания
Реле времени		<5 мс (AC в DC / DC к AC)
Power On (Установка)		Установите пользователями
		Временный открыть / закрыть AC выход автоматически
Генеральный Параметр		
Дисплей	Режим отображения	LCD + LED
	Отображение информации	Входное напряжение, выходное напряжение, выходной частота, емкость батареи, состояние нагрузки, информация Статус
Защита		Выход перегрузки, короткого замыкания, высокого напряжения вход, вход низкого напряжения, перегрева
Среда	Температура	-10 ℃ ~ 50 ℃
	влажность	10% ~ 90%
	Высота над уровнем моря	≤ 4000 м
Размер Ш × Г × В (мм)		438 * 208 * 413
Размер упаковки Ш × Г × В (мм)		520 * 310 * 460
Сеть Вес (кг)		25
Брутто Вес (кг)		27

Примечания:

- "Дополнительный" параметр может быть установлен в соответствии с требованием заказчика
- Выше наш стандартный параметр. Могут быть изменены без предварительного уведомления.
- Мы имеем наши собственные профессиональные инвертор и контроллер R & D команда, и мы предоставляем техническую поддержку и обслуживание OEM.

Схема соединения

Другие

- Пожалуйста, обратитесь к конструкции контура, технических документов, брошюр и т.д.
- Сделано технического отдела, 15 мая, 2014, 2nd Edition