Я-P-SPC серии Низкочастотный солнечной энергииИнвертор со встроенным Контроллер заряда 350W

Компонент

1) Высокийкачество низкая частота чистый синусоидальный инвертор (с подсобным заряда

функцияи функция ИБП)

2) Встроенный ШИМсолнечная энергия контроллер заряда

Применение

1)Off-сетки солнечные энергосистемы

2) Полезность и солнечная дополняютСистема выработки электроэнергии

Особенности

1) Легкоустановить. Чтобы настроить солнечную систему, пользователям нужно лишь подключить его с солнечнойпанели и батареи.

2) CPUУправление, Интеллектуальное управление, модульная конструкция

3) Светодиоды ЖКдисплей. ЖК-дисплей может отображать различные параметры (например, выходного напряжения, частоты,режим работы)

4) Многофункциональныйдизайн, функция AVR ИБП. Пользователям не нужно покупать солнечную, контроллер, зарядное устройство переменного токаили стабилизатор.

5) Подключение внешнего аккумулятора, этоудобно для пользователей, чтобы расширить использование времени и резервного времени питания

6) Ссупер несущая способность и высокая грузоподъемность, эта серия & NBSP; инверторы могут не только ездить сопротивление нагрузки;но и различные виды индуктивных нагрузок, таких как двигателя, кондиционера,электрические дрели, люминесцентная лампа, газовая лампа. Он может управлять практически любые видынагрузка

7) НизкийЧастота дизайн чистый контур синусоида, стабильное качество, легко обслуживания, низкаяотказов и длительный срок службы (принадлежащая работа, он может длиться вне

менее 5 лет)

8) ОтличноеЗащита: низкая защита напряжения, защита высокого напряжения, защита от перегрева,защита от короткого замыкания, защита от перегрузки

9) CE /Одобрения Электромагнитная совместимость / LVD / RoHS / FCC

10) 2лет гарантии, пожизненная техническаяподдержка

Функция

-Решетки СолнечнойСистема питания

1. При подключении сбатареи и AC нагрузки, пользователи могут установить его до нормальной рабочей режиме или режиме сна.

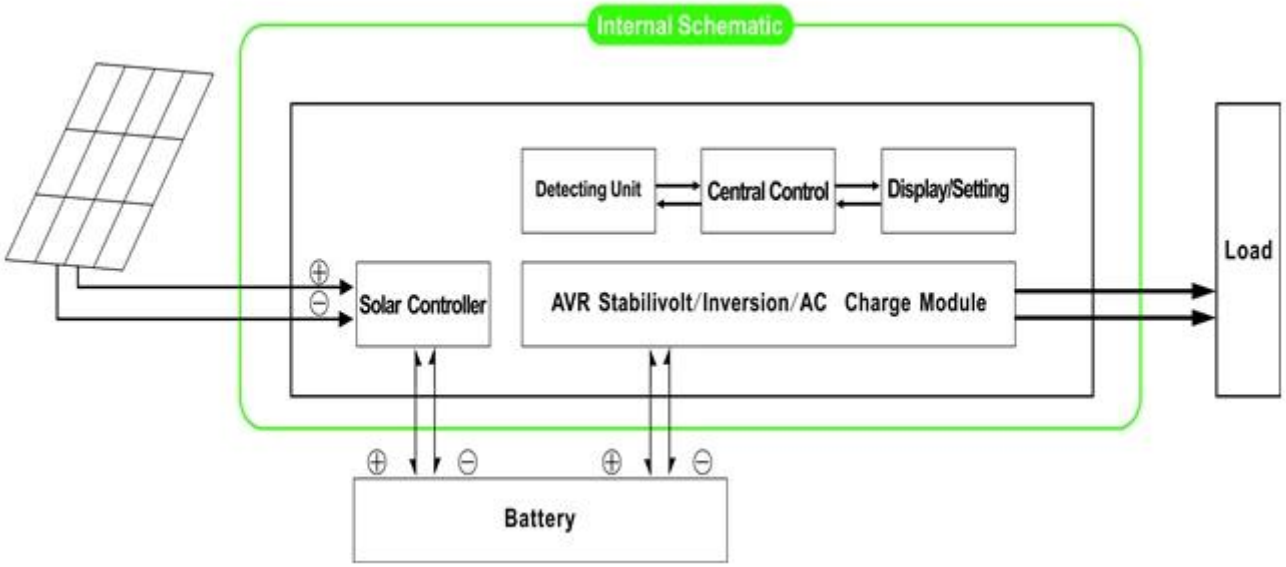

1.1 Нормальное рабочееРежим: частота в ЖК-дисплее установлен в01. Независимо от того, это не связано нагрузки переменного тока или нет,Инвертор всегда преобразовывать постоянный ток в NBSP AC &.; Этоготов для питания нагрузок переменного тока. В этом режиме, на экране будет отображенавыходное напряжение, как показано ниже:

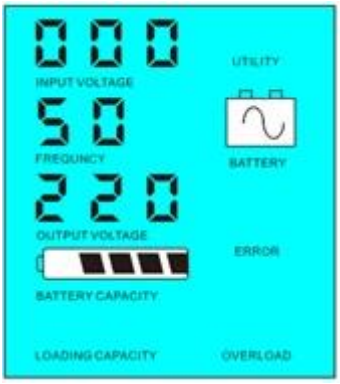

1.2 & NBSP; Спящий режим: Frequncyв ЖК-дисплей установлен как 02.If сила подключенных нагрузок переменного тока нижечем на 5% от номинальной мощности инвертора, не будет никакого вывода изинвертор. Только чип преобразователя работает. Потребляемая мощностьинвертор только 1-6W. На дисплее отображается выходное напряжение 0. Если силаПодключенная нагрузка составляет более 5%, то инвертор автоматически преобразовывать постоянный ток вAC для питания нагрузок в пределах 5 секунд. На дисплее отображается выходное напряжение.Как показано ниже:

Load's power < 5% of inverter's rated power

Load's power > 5% of inverter's rated power

Пожалуйста, обратите внимание:

1) Толькосолнечная панель заряжает батарею

2) Off-сеткиСолнечная система питания. Она подходит для областей, которые отсутствие полезности илимногочисленны солнечные

Полезность и солнечная дополняютСистема выработки электроэнергии

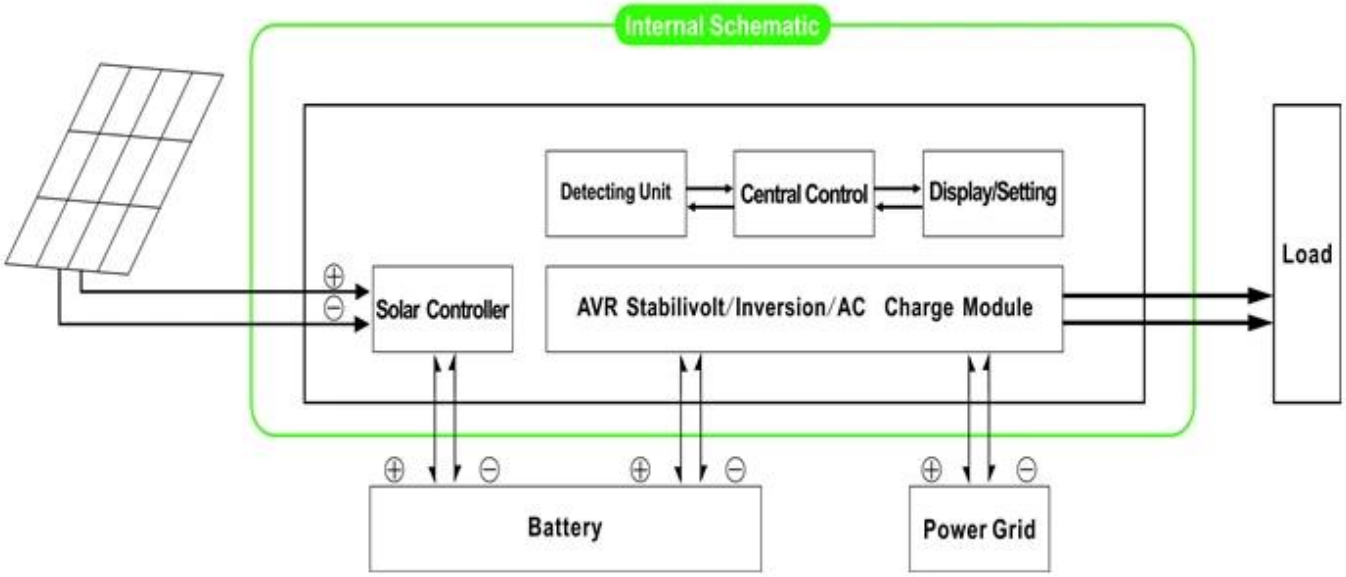

2. UPSФункция & NBSP; Если инвертор подключенк батарее и утилиты, пользователи могут установить его в полезности первого (AC первый) батареив режиме ожидания или батарея Первый режим (DC первой) утилита ожидания.

2.1.Utility первый (первая AC), в режиме ожидания батареи: ЧАСТОТА на ЖК-дисплее установлен в 01. Когда утилита и батареяподключен к преобразователю, утилита будет поставлять силу к нагрузкам до. КогдаУтилита отрезан, батарея автоматически обеспечивают питание черезинвертор.

Шаги в следующем:

Шаг 1: Когда утилита доступна, она будет ездитьнагрузки непосредственно после напряжения стабилизируется и в то же время зарядабатареи через инвертор.

Шаг 2: Если программа отрезан,Инвертор преобразует постоянный ток в переменный автоматически, чтобы обеспечить бесперебойное питаниепитания в 5 мс.

Шаг 3: Когда утилита доступна снова,инвертор автоматически передать утилите подачи питания на нагрузки изаряжать аккумуляторы через инвертор в то же время.

Смотреть Workflow, как показано ниже.

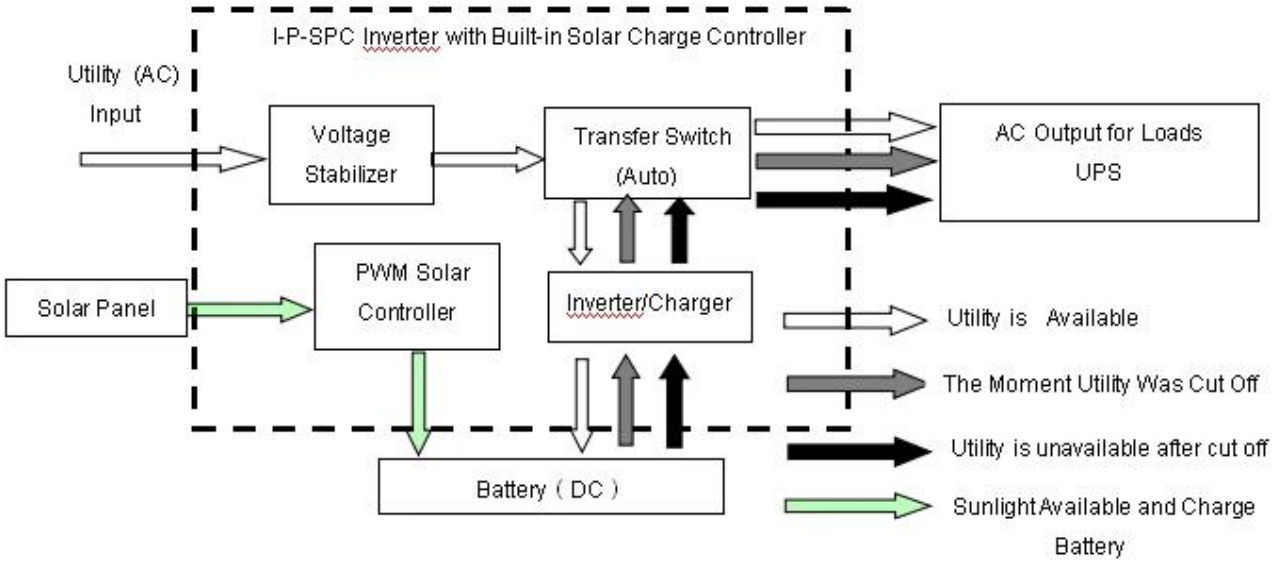

ЖКотображается, как показано ниже:

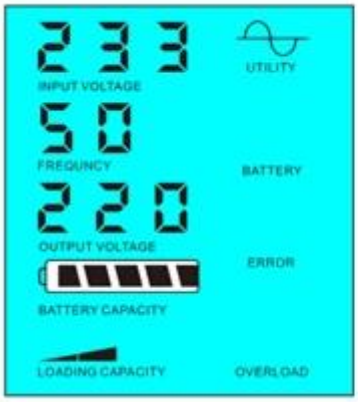

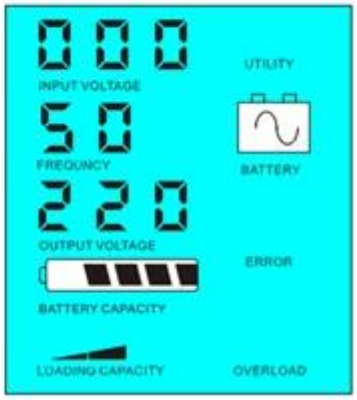

Питания сетевого питания и зарядкибатареи
БезУтилита и питания батареи питания

Пожалуйста, обратите внимание:

1) Есть 2 способа, чтобы зарядить аккумулятор, полезность и солнечныепанель

2) Эта система подходит для энергосистем, построенных в районах,являются отсутствие полезности. Или люди могут использовать солнечные и полезность в то же время.

2.2. Аккумуляторпервый (DC первой) Режим утилита Standy: ЧАСТОТЫ на ЖК-дисплее устанавливается как 03. Когда утилита ибатареи подключены к преобразователю, батарея будет подавать питание на нагрузкудо утилиты. Когда емкость батареи не достаточно, утилита будет продолжатьподавать питание автоматически.

Шагизаключаются в следующем:

Шаг 1: Когда батарея доступна, она будет ездить нагрузки переменного токачерез инвертор.

Шаг 2: Когда батарея не имеют достаточно сил, он будет автоматическитрансфер в полезности подачи питания к нагрузке

Шаг 3: После того как аккумулятор полностью заряжен (например, солнечной иливетер контроллер заряда), он автоматически переключение на батарею поставкимощность на нагрузку через инвертор.

Смотреть Workflow, как показано ниже.

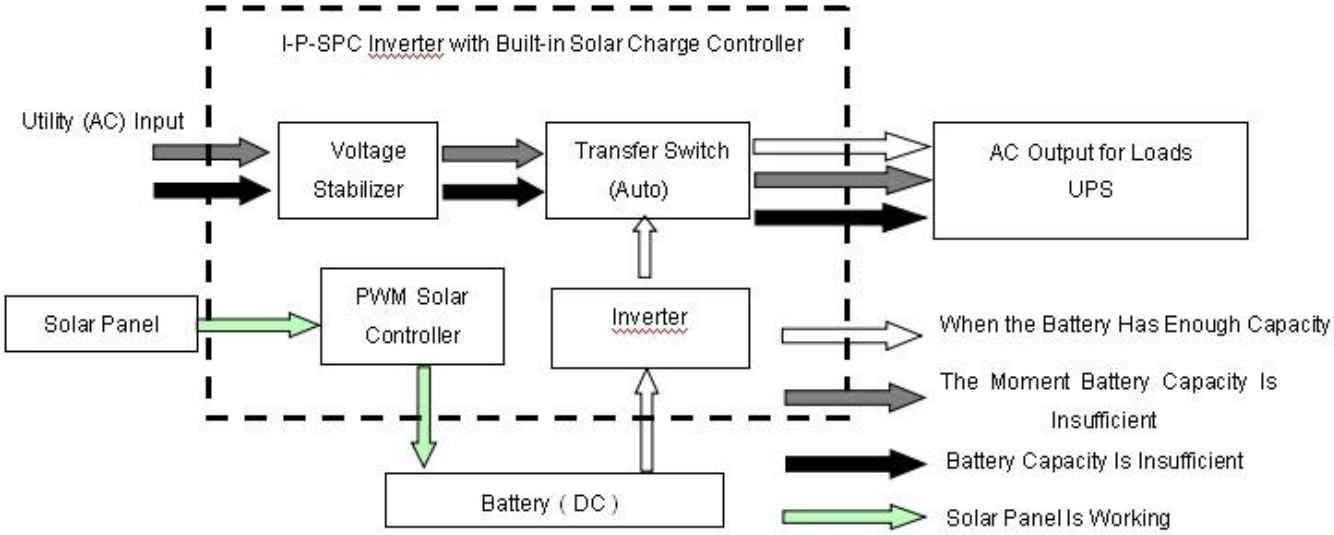

ЖКотображается, как показано ниже:

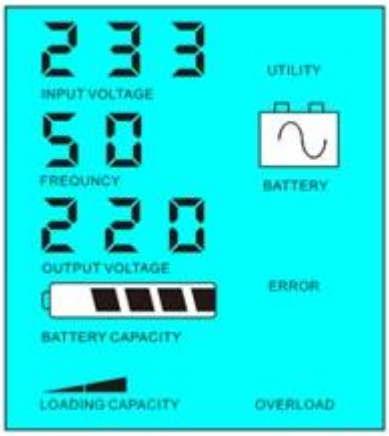

Аккумулятордоступны для питания & NBSP; & NBSP; & NBSP; & NBSP; Батарея недоступна, мощность утилита питания

Пожалуйста,обратите внимание:

1)Существует только один способ зарядки батарея: солнечная панель

2) Эта система предназначена для тех областях, где электричествородорогие или экологические зоны, где солнечная энергия может быть полностью использованы, чтобы сохранить полезностьbill.such как дома солнечной & Amp; системы ветра, уличный солнечный & ампер;

ветер системы

Параметр

Режим		500VA
Номинальная Выходная мощность		350W
Пик Мощность		700W
Аккумулятор Напряжение (DC)		12 или 24
PWM Солнечный контроллер	Напряжение	12 или 24
	Текущий	10A
	PV Макс Входное напряжение	12V Система: 25V
		24 Система: 50V
Размер Ш × Г × В (мм)		335 * 165 * 375
Упаковка Размер Ш × Г × В (мм)		355 * 185 * 395
Чистая Вес (кг)		7
Общая Вес (кг)		8
Общее Параметр		
Рабочая Режим (Настройка)	1	Утилита первый (AC первый) батарейный режим ожидания
	2	Режим сна, нет утилита, нагрузка сайт мощность более 5% от номинальной выходной мощности, инвертор включится автоматически
	3	Аккумулятор первый (DC первый) Режим утилита ожидания
AC Входной	Напряжение	220 В ± 35% или 110 + 35% (дополнительно)
	Частота	50 Гц ± 3% или 60 Гц ± 3% (опционально)
AC Выход	Напряжение	220 В ± 3% или 230 ± 3 or240V ± 3% или 100V ± 3% или 110 ± 3% (опционально)
	Частота	50 Гц ± 0,5 или 60 Гц ± 0,5 (необязательно)
Утилита зарядки	AC Зарядка	0 ~ 15A
	Зарядка Время	В зависимости от емкости батареи и количество
	Аккумулятор Защита	Автоматическая обнаружение, защита зарядки и разрядки, Интеллектуальное управление
PV Зарядка		Всего Текущий П.В. Input Должен быть меньше номинального тока ШИМ солнечного регулятора
Показать	Показать Режим	LCD + LED
	Показать Информация	Входной напряжение, выходное напряжение, выходная частота, емкость аккумулятора, состояние нагрузки, информация Статус
Выход Тип волны		Чисто выход волны синуса, Всего Нелинейных искажений THD≤3
Перегрузка Возможность		> 120% 1 мин,> 130% 10s
Мощность Потребление	Сон Режим	1 ~ 6 Вт
	Нормальная Режим	1 ~ 3A
Преобразование Эффективность		80% ~ 90%
Передача Время		<5 мс (переменного тока в постоянный / постоянного тока в переменный)
Защита		Перегрузка выход, короткого замыкания, вход высокого напряжения, вход низкого напряжения, перегрев

Окружающая среда	Температура	-10 ℃ ~ 50 ℃
	Влажность	10% ~ 90%
	Высота над уровнем моря	≤4000m

выше является нашим стандартным параметр. Возможны изменения без предварительного уведомления.

Мыимеем наши собственные профессиональные инвертор и контроллер R & Amp; D команда, и мы оказывать техническую поддержку и OEM ODM услуги

Информация контроллер выше стандартно parameter.It нашей компании может бытьизменен на другой ШИМ контроллера заряда.

Схема соединения

Другие

Пожалуйста видеть схему конструкции, технические документы, пользовательИнструкции, брошюры продуктов, etc.Research и отдел развития производства и NBSP; 1ул Издание 5 мая 2014 года.