Применение

1. Резервная система ИБП для промышленного,коммерческих, бытовых и т.д.

2. Мобильная мощность и энергопотребление в режиме ожидания для районовкоторые являются отсутствие полезности.

3. Вне сетки солнечной & ветер энергосистема

3.1 Простой-Решетки солнечная & энергия ветрасистема

3.2 AC первый-Решетки солнечная & ветерЭнергосистема

3.3 DC первый-Решетки солнечная & ветерЭнергосистема

Особенности

1. Чистый выход волны синуса, полная мощность

2. Управление ЦП и контроля, модульныйдизайн

3. ЖК-дисплей, может визуально отображать различныепараметры

4. Многофункциональный дизайн, можно установить различныерабочего режима

5. Подключение внешней батареи, удобнорасширить использование времени и резервного копирования время питания; Пользователь может подключить как можно больше питанияпо мере необходимости

6. С супер нагрузки несущей способности ивысокая грузоподъемность, в этой серии инверторы могут не только ездить сопротивление нагрузки; но и различные видыиндуктивных нагрузок, например, двигателя, воздуха

кондиционер, электрические дрели, флуоресцентныйлампа, лампа газа и т.д. Он может управлять практически любые виды нагрузки.

7. Компактный дизайн частота замыкания, хорошоустойчивость системы, низкая интенсивность отказов и длительный срок службы (под правильнымоперация, она может быть меньше, чем 5 лет)

. 8 Идеальная защита: низкое напряжениеЗащита, защита от перенапряжения, защита от перегрева, короткого замыканияЗащита, перегружает защиты; будильник оповещение

9. CE / EMC / LVD / RoHS Сертификаты.

10. Два года гарантии, пожизненное техническоеопоры

Функция

1. Единственная функция инверсии в режиме инверсии (только, подключенного к батарее), может быть установлен в нормальных рабочихрежим и режим сна.

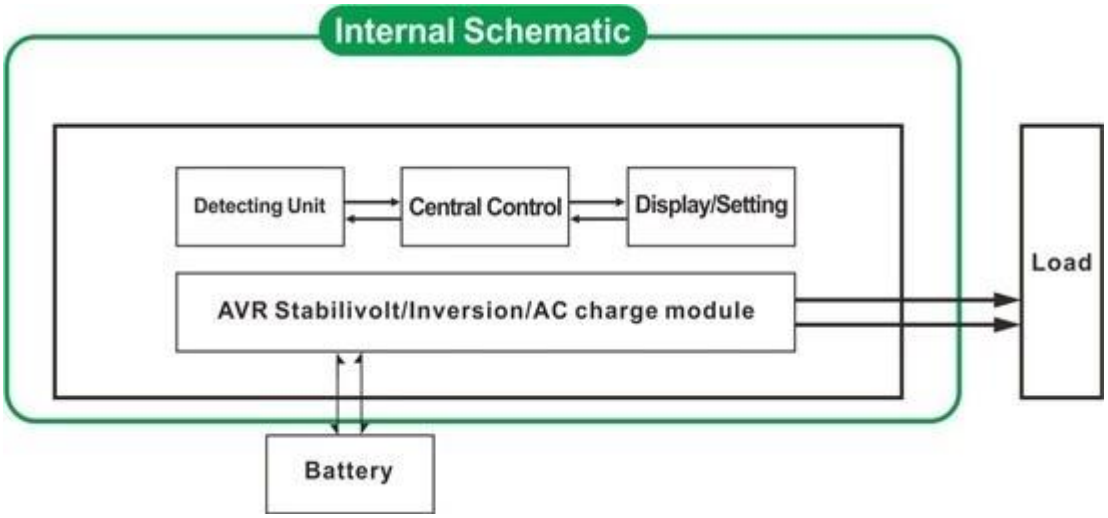

1.1 Нормальный рабочий режим: Frequncy на ЖК-дисплее устанавливаетсякак 01. Независимо от того, есть ли AC нагрузки, связанные с инвертора или нет,Выходной разъем инвертора всегда будет иметь напряжение готов для подачи питанияк нагрузкам. В этом режиме на экране будет отображаться, как показано ниже:

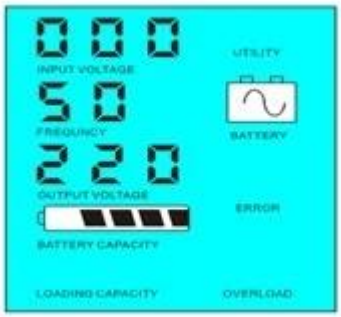

Режим 1.2 сна: Frequncy на ЖК-дисплее устанавливаетсякак 02. Если мощность нагрузки, что, подключенных к преобразователю ниже, чем5% от номинальной мощности инвертора, не будет выводиться через инвертор.То есть, только чип преобразователя работает в таких условиях ипотребляемая мощность составляет всего 1-6W; Если мощность нагрузки, что, подключенных кинвертор выше, чем 5% от номинальной мощности инвертора, то инверторавтоматически запустит функцию инверсии и подачи питания к нагрузкеза 5 с. Как показано ниже:

Load's power＜5% of inverter's rated power

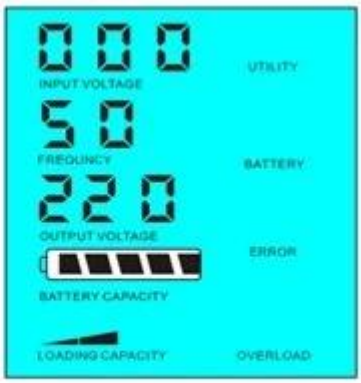

Load's power＞5% of inverter's rated power

2. Функция ИБП в режиме Utility (подключен к батарее и полезности. Можно установить в качестве утилиты во-первых, режиме работы от батарей в режиме ожидания и сначала аккумулятор, режим утилита в режиме ожидания).

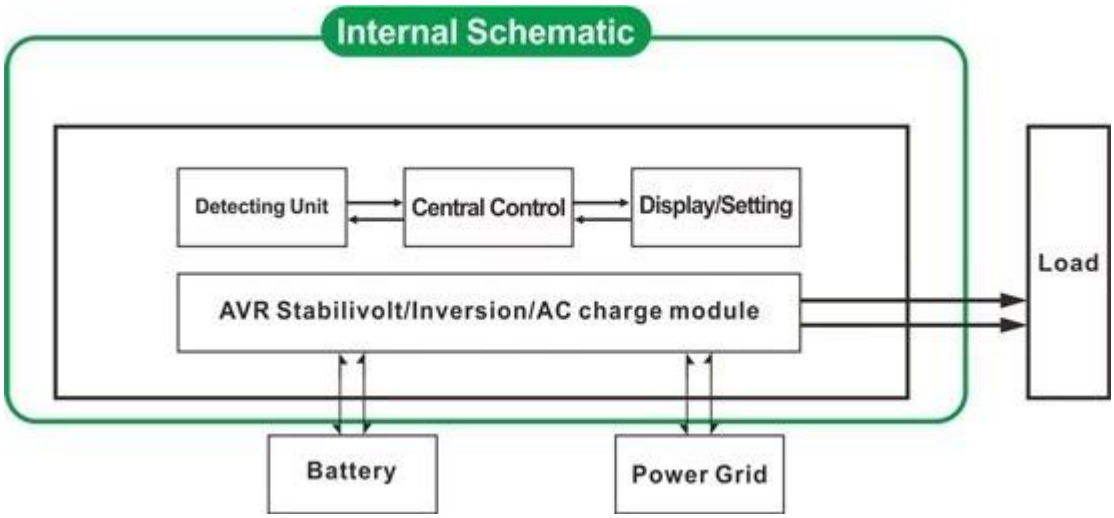

2.1 Утилита первые, батареи в режиме ожидания ИБПРежим:. ЧАСТОТЫ на ЖК-дисплее устанавливается как 01 Когда оба полезности и батареиподключены к преобразователю, утилита будет подавать питание в нагрузку добатарея. Когда утилита отрезан, батарея будет автоматически продолжатьсядля подачи питания после инверсии.

Шаги в следующем:

Шаг 1: Когда сетевого питания доступен, онбудет выход непосредственно после voltagebeing стабилизировалась и заряжать аккумуляторы вВ то же время.

Шаг 2: Когда утилита сила отрезанавдруг, инвертор преобразует энергию постоянного тока в переменный ток автоматическиобеспечивать бесперебойное питание в течение 5 мс.

Шаг 3: Когда сетевого питания становитсяснова доступен, он будет автоматически передавать в подсобное подачи питания нагрузы и заряжать аккумуляторы в то же время.

Смотреть Workflow, как показано ниже:

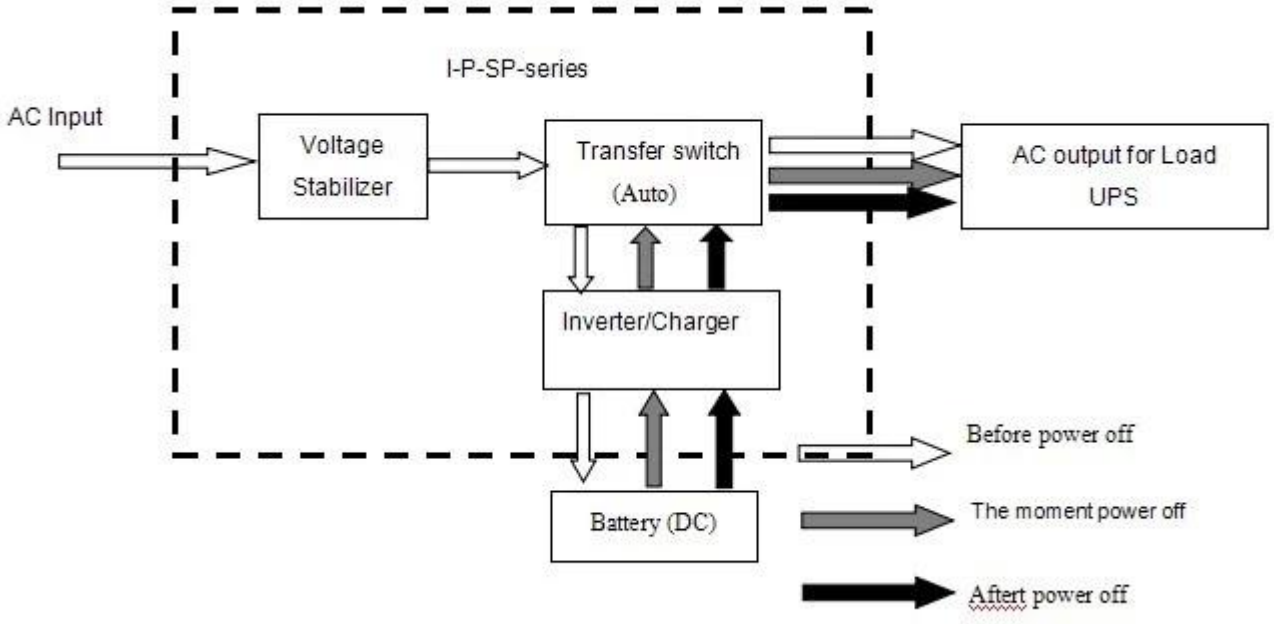

ЖК дисплее, как показано ниже:

Utility supply power and charge battery

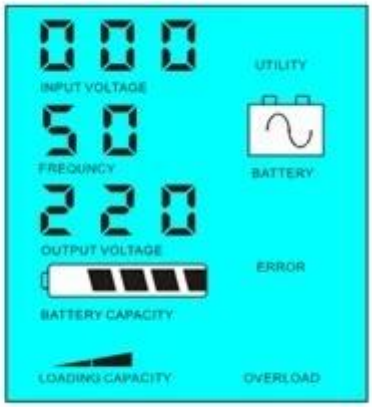

Without utility and battery supply power

2.2 Батарея первым, подсобное Резервные ИБПРежим: частота в ЖК-дисплее устанавливается как 03. Когда оба полезности и батареи соединенына инвертор, аккумулятор будет питать нагрузки до полезности. Когдаемкость батареи не хватает, утилита продолжает питатьавтоматически.

Шаги в следующем:

Шаг 1: Когда батарея имеет достаточно власти, онбудет подавать питание на нагрузку непосредственно

Шаг 2: Когда батарея не хватаетмощность, он будет автоматически передавать в подсобное подачи питания к нагрузке

Шаг 3: После того, как батарея полностью заряжена(Например, солнца или ветра контроллера заряда), он будет автоматически передаватьчтобы аккумулятор подачи питания к нагрузке.

Смотреть Workflow, как показано ниже.

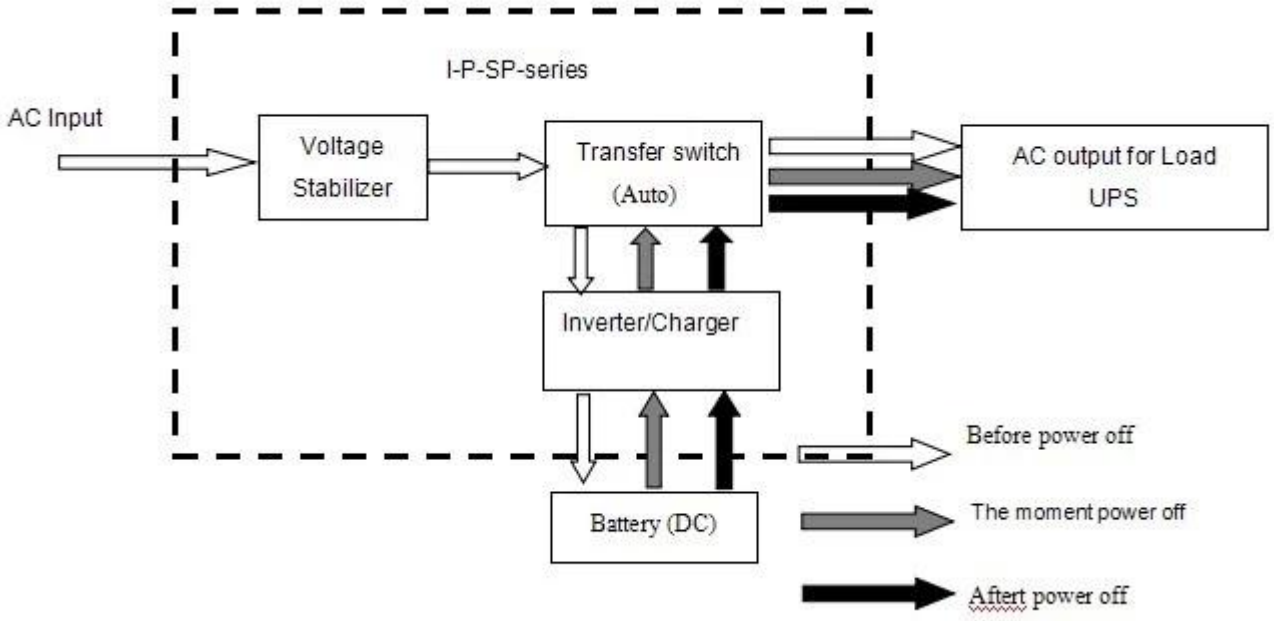

ЖК дисплее, как показано ниже:

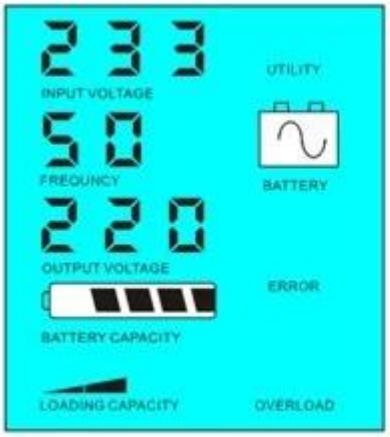

Battery has power

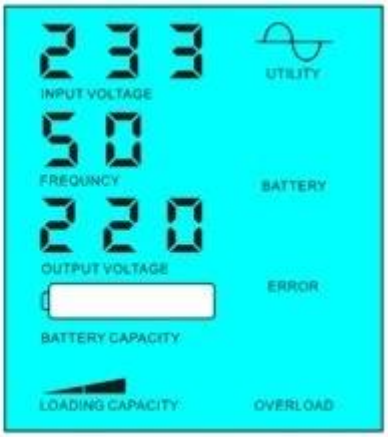

Battery dead, utility supply power

Параметр

Модель Параметр	15KVA
Номинальная выходная мощность	10000W
Пиковая мощность	20000W
Напряжение батареи (DC)	96V/192V (опционально)
Размер Ш × Г × В (мм)	420 * 260 * 605
Размер упаковки Ш × Г × В (мм)	440 * 280 * 625

Вес нетто (кг)		85
Вес брутто (кг)		95
Генеральный Параметр		
Режим работы	1	Утилита Во-первых, батареи Резервный
(Установки)	2	Режим сна, нет утилиты, мощность нагрузки в выше, чем 5% от номинальной мощности, начинают работать в автоматическом режиме
	3	Аккумулятор во-первых, утилита резервный
Переменного тока	Напряжение	220 В ± 35% или 110 35% (опционально)
	Частота	50 Гц ± 3% или 60 Гц ± 3% (опционально)
Выход переменного тока	Напряжение	220 ± 3% или 230 ± 3 или 240 ± 3% или 100V ± 3%
		или 110 ± 3% (опционально)
	Частота	50 Гц ± 0,5 или 60 Гц ± 0,5 (Опционально)
Заряд аккумулятора	AC зарядка	0 ~ 15A
	Время зарядки	В зависимости от емкости батареи и количество
	Защита батареи	Автоматическое обнаружение, Заряда и разряда защиты, Интеллектуальное управление
Дисплей	Режим отображения	ЖК
	Отображение информации	Входное напряжение, выходное напряжение, выходной Частота, аккумулятор мощность, состояние нагрузки, Статус Информация
Волна выхода Тип		Чисто выход волны синуса, сигнал Уровень искажений ≤ 3
Перегрузка Возможность		> 120% 1 мин,> 130% 10s
Потребляемая мощность	Режим ожидания	1 ~ 6 Вт
	Нормальный режим	1 ~ 3A
Эффективность преобразования		80% ~ 90%
Время переключения		<5 мс (переменного тока в постоянный / DC в переменный)
Защита		Выход перегрузки, короткого замыкания, вход высокого напряжения, вход низкого напряжения, перегрева
Среда	Температура	-10 ℃ ~ 50 ℃
	Влажность	10% ~ 90%
	Высота над уровнем моря	≤ 4000 м

Замечание

"Дополнительный" параметр может быть установлен в соответствии сТребование заказчика

Выше наш стандартный параметр.Могут быть изменены без предварительного уведомления.

Мы имеем наши собственные профессиональные инвертор иКонтроллер R & D команда, и мы предоставляем техническую поддержку и обслуживание OEM.

Другие

Пожалуйста, обратитесь к конструкции контура,технические документы, брошюры продуктов и т.д.

Сделано технического отдела 5 мая 2014 2-е издание