Особенности

1) Простота в установке. Чтобы настроить солнечную систему, клиенты нужно всего лишь подключить его с солнечными батареями и аккумуляторами.

2) управление CPU и контроль, модульная конструкция

3) ЖК-дисплей, может визуально отображать различные параметры (например, выходного напряжения, Частота, рабочий режим, и т.д.).

4) Многофункциональный дизайн, клиентам не нужно покупать солнечной, контроллер, зарядное устройство и стабилизатор, и т.д..

5) Подключение внешней батареи, удобно разложить резервную время питания; Пользователь может подключить как можно больше питания по мере необходимости в соответствии с местным солнечного света и ветра.

6) С супер несущей способности и высокой грузоподъемностью, эта серия & NBSP; инверторы могут не только ездить сопротивление нагрузки; но и различные виды индуктивных нагрузок, таких как двигателя, кондиционер, электрические дрели, люминесцентная лампа, газ лампа, и т.д. Он может управлять практически любые виды нагрузки.

7) конструкция Низкочастотный контур волна синусоидальной, хорошая стабильность системы, легко для обслуживания, низкая интенсивность отказов и длительный срок службы (при правильной эксплуатации, это может быть до тех пор, как 5 лет).

8) Отличная защита: защита от низкого напряжения, защита от перенапряжения, защита от перегрева, защита от короткого замыкания, перегружает защиту.

9) CE / EMC / LVD / RoHS / CCC сертификаты.

10) 2 года гарантии, пожизненные службы технической поддержки.

Функция

1 Sole функция инверсии в режиме инверсии (подключен только к батареи), может быть установлен в нормальном рабочем режиме и режиме ожидания

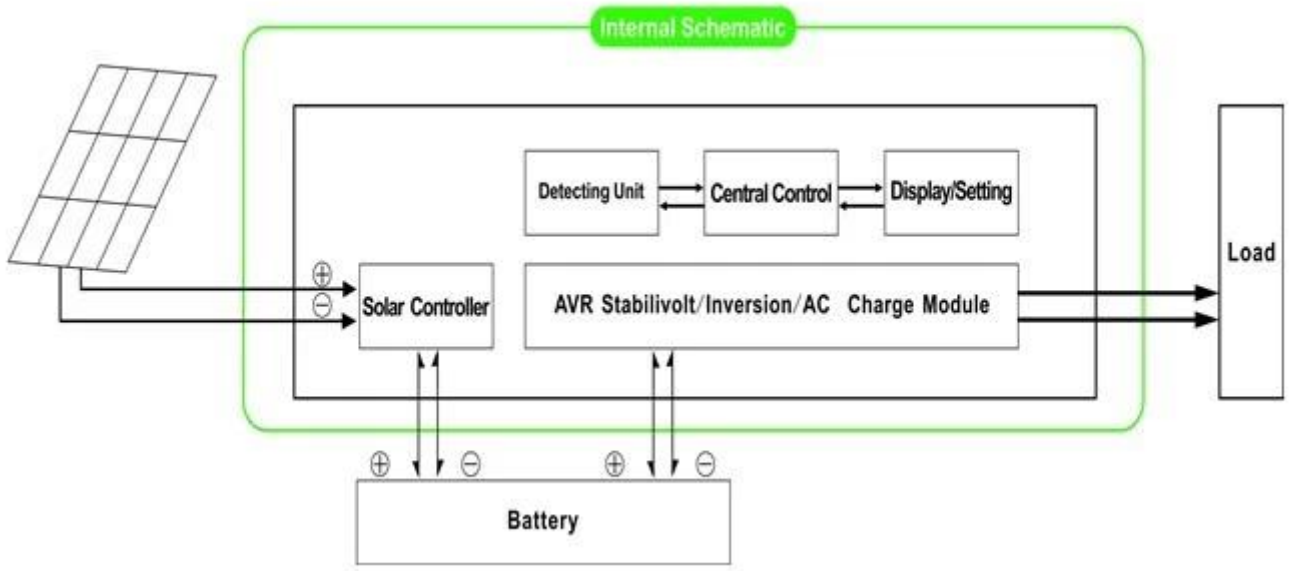

1.1 Нормальный рабочий режим: Частота на ЖК-дисплее не будет включен в 01. Независимо от того, есть ли AC нагрузки, связанные с инвертора или нет, выходной терминал инвертора всегда будете иметь напряжение готовый для питания нагрузок. В этом режиме ЖК будет отображаться, как показано ниже:

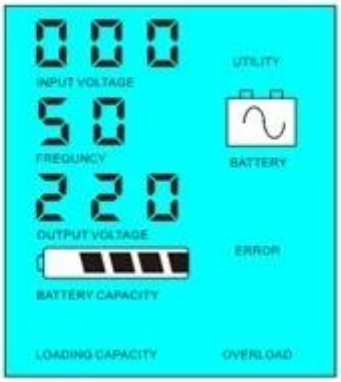

1.2 & NBSP; Спящий режим: Частота на ЖК-дисплее устанавливается как 02. Если мощность нагрузок, что, подключенного к преобразователю ниже, чем 5% от номинальной мощности инвертора, не будет выводиться через инвертор. То есть, только чип преобразователя работает в таких условиях и расход энергии только 1-6W; Если мощность нагрузок, что, подключенного к преобразователю выше, чем 5% от номинальной мощности инвертора, то инвертор автоматически запустить функцию инверсии и подавать питание на нагрузку в течение 5 сек. Как показано ниже:

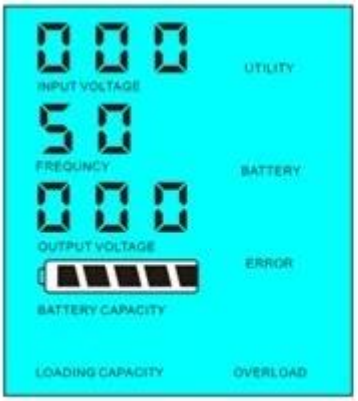

Load's power < 5% of inverter's rated power

Load's power > 5% of inverter's rated power

Внедрение системы в этом режиме:

1) Только солнечная панель заряжает батарею

2) Независимый единственным -решетки солнечной энергосистемы; подходит для областей, которые и NBSP; & NBSP; & NBSP; & NBSP; & NBSP; отсутствие полезности или имеют богатый солнечной энергии

Функция 2 ИБП в режиме полезности (подключен к батарее и полезности Смогите быть установлен

как утилиты первый, в режиме ожидания батареи и батареи первым, Режим утилита ожидания.

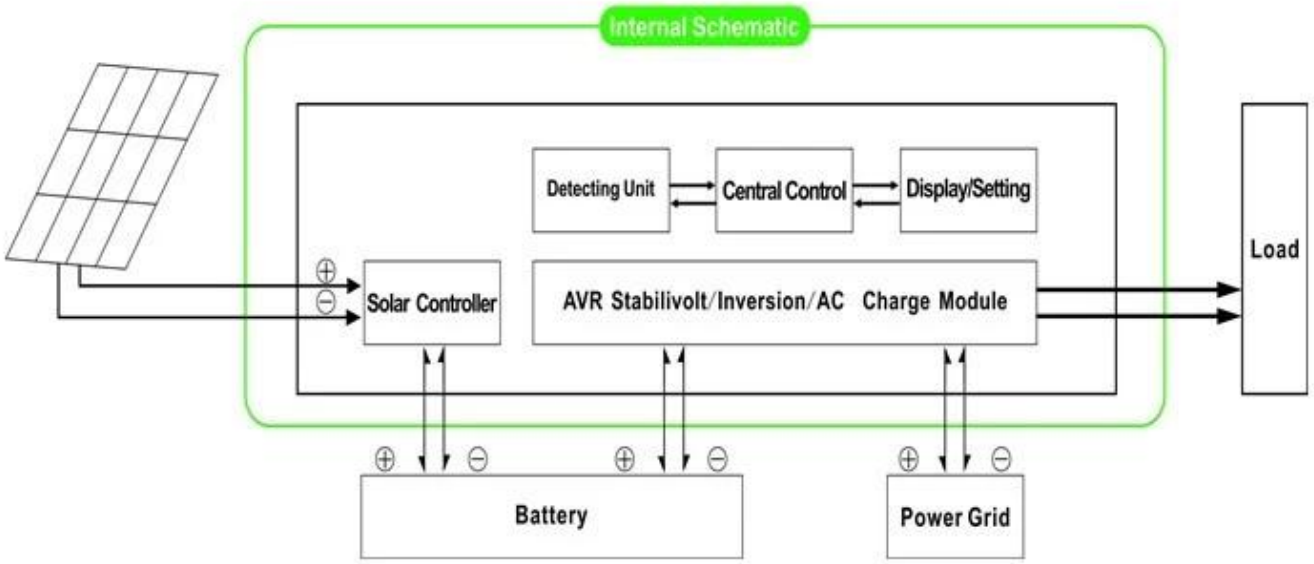

2.1. Утилита первый, батареи в режиме ожидания ИБП режим: Частота на ЖК-дисплее устанавливается как 01. Когда оба утилита и батареи подключены к преобразователю, Утилита будет подавать питание в нагрузку до батареи. Когда утилита отрезан, батарея автоматически обеспечивают питание после инверсии.

Шаги в следующем:

Шаг 1: Когда сетевого питания доступен, он будет выводиться непосредственно после напряжения стабилизируется и заряжать аккумуляторы в то же время.

Шаг 2: Когда утилита сила отрезана вдруг, инвертор преобразует энергию постоянного тока в переменный ток автоматически, чтобы обеспечить бесперебойное энергоснабжение в течение 5 мс.

Шаг 3: Когда сетевого питания снова становится доступным, он будет автоматически передавать в подсобное подачи питания на нагрузки и батарей заряда в то же время.

Смотреть Workflow, как показано ниже.

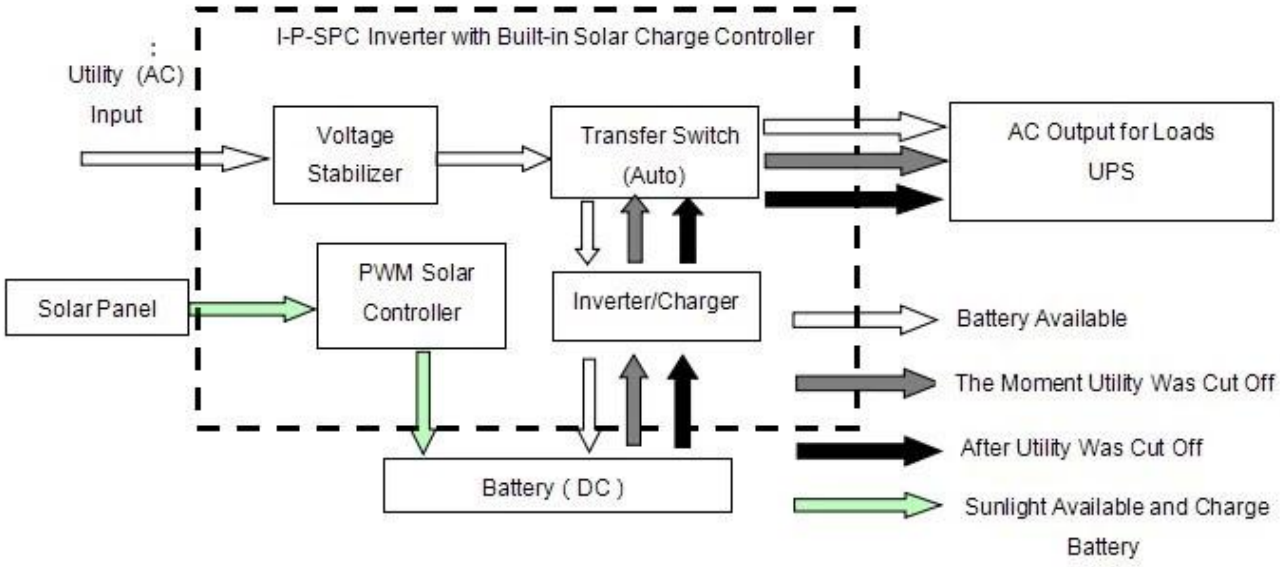

ЖК дисплее, как показано ниже:

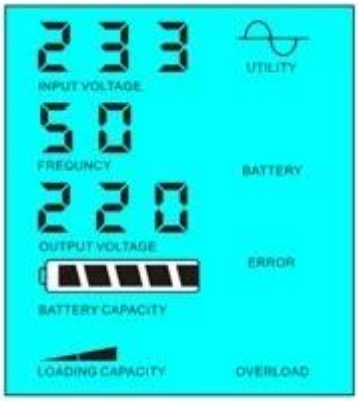

Utility supply power and charge battery

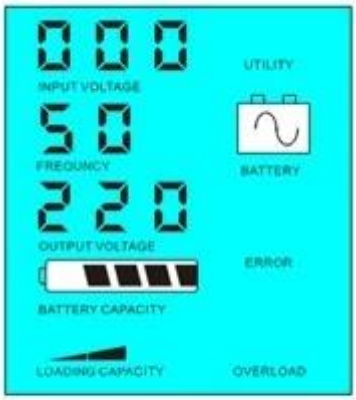

Without utility and battery supply power

Внедрение системы в этом режиме:

1) Есть 2 способа, чтобы зарядить аккумулятор, Утилита и солнечные панели

2) Эта система подходит для энергосистем, построенных в районах, где отсутствует коммунальные или энергосистем, которые часто используются в областях с / без утилиты

2.2. Аккумулятор первый, Утилита режим ожидания ИБП: ЧАСТОТЫ на ЖК-дисплее устанавливается как 03. & NBSP; Когда оба утилита и батареи подключены к преобразователю, батарея будет подавать питание на нагрузку до утилиты. Когда емкость батареи не достаточно, Утилита будет продолжать подавать питание автоматически.

Шаги в следующем:

Шаг 1: Когда батарея имеет достаточную мощность, он будет подавать питание на нагрузку непосредственно

Шаг 2: Когда батарея не имеют достаточно сил, он будет автоматически передаваться в полезности подачи питания к нагрузке

Шаг 3: После того как аккумулятор полностью заряжен (например, солнечной или ветер заряда контроллера), он будет автоматически передавать батареи подачи питания к нагрузке.

Смотреть Workflow, как показано ниже.

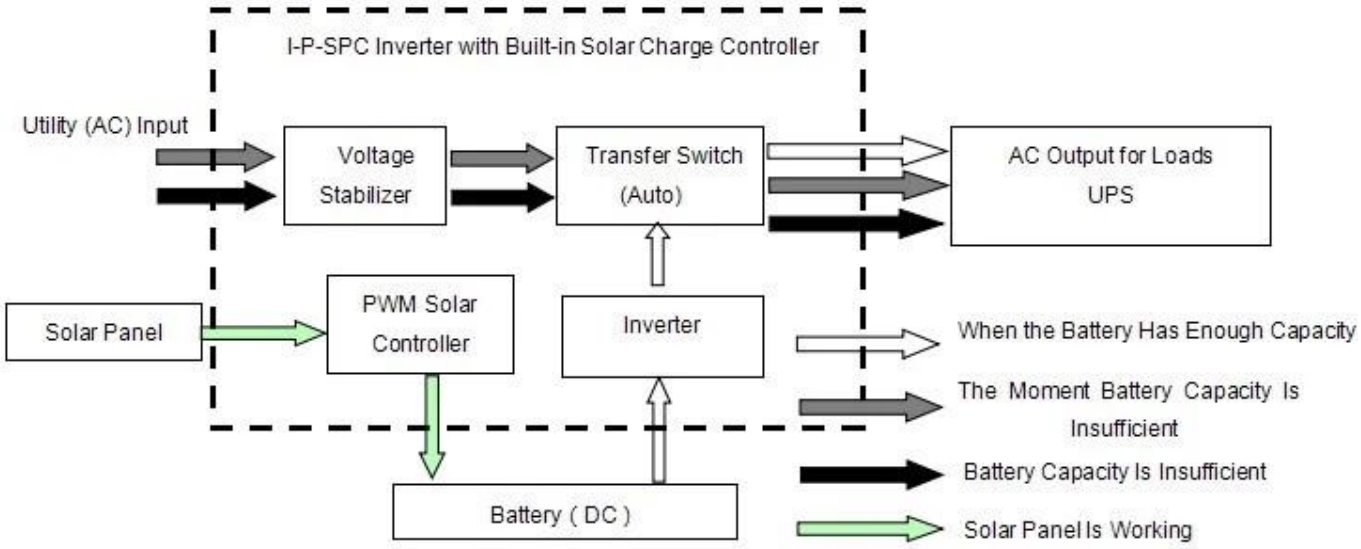

ЖК дисплее, как показано ниже:

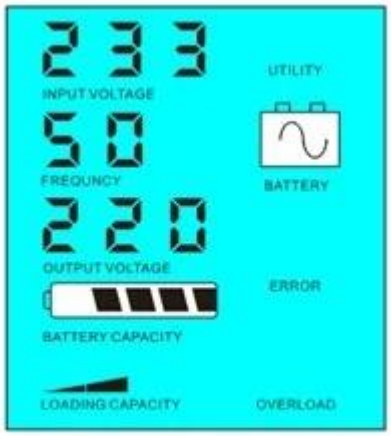

Battery has power and supply power

Battery dead, utility supply power

Внедрение системы в этом режиме:
1) Есть 2 способа, чтобы зарядить аккумулятор, полезность и солнечные панели
2) Эта система подходит для энергосистем, построенных в районах, где отсутствует коммунальные или энергосистем, которые часто используются в областях с / без утилиты

2.2. Аккумулятор первый, утилита ожидания ИБП режим: Частота на ЖК-дисплее устанавливается как 03. & NBSP; Когда оба утилита и батареи подключены к преобразователю, батарея будет подавать питание на нагрузку до утилиты. Когда емкость батареи не достаточно, утилита будет продолжать подавать питание автоматически.
Шаги в следующем:
Шаг 1: Когда батарея имеет достаточную мощность, он будет подавать питание на нагрузку непосредственно
Шаг 2: Когда батарея не имеют достаточно сил, он будет автоматически передаваться в полезности подачи питания к нагрузке
Шаг 3: После того как аккумулятор полностью заряжен (например, солнечной или ветер заряда контроллера), он будет автоматически переключение на батарею подачи питания к нагрузке.

Смотреть Workflow, как показано ниже.

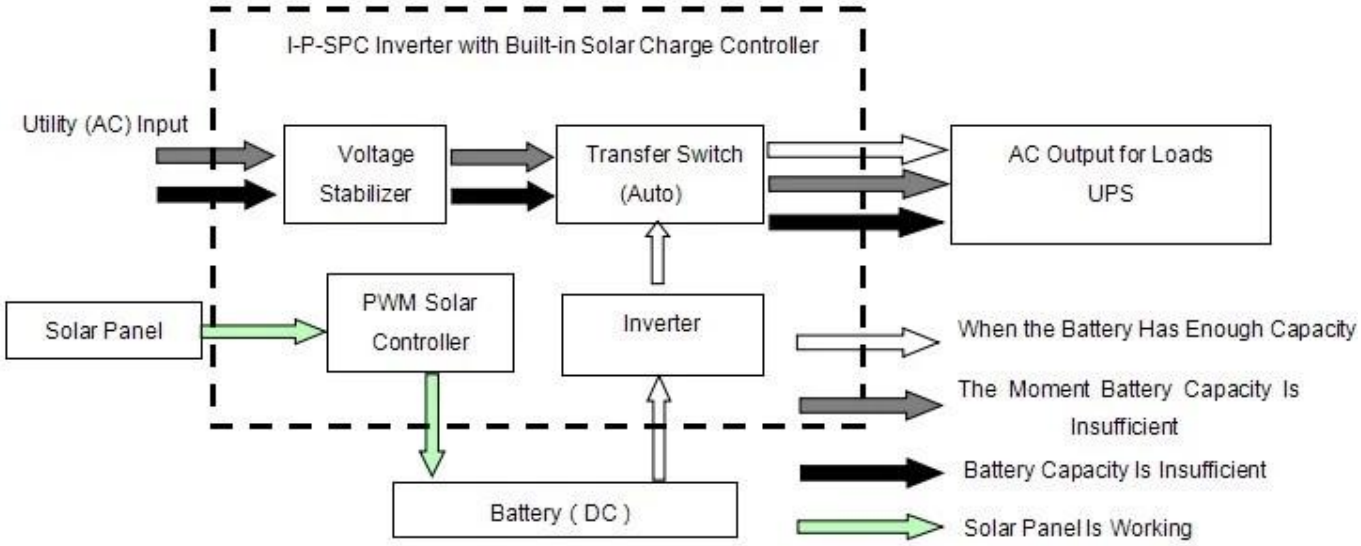

ЖК дисплее, как показано ниже:

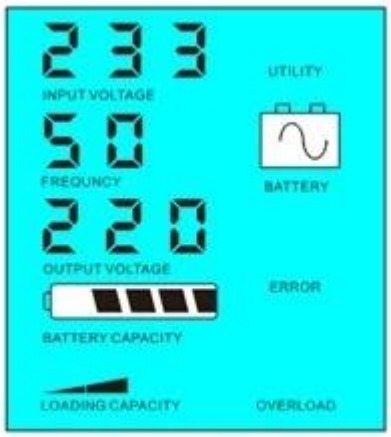

Battery has power and supply power

Battery dead, utility supply power

Внедрение системы в этом режиме:

1) Существует единственный способ зарядить аккумулятор: солнечные панели

2) Эта система предназначена для тех областях, где электричество стоит дорого и экологической областях, где солнечная энергия может быть полностью использованы, чтобы сохранить

utiliypower, таких как семья солнечной и усилителя; системы ветра и уличный солнечный & ампер; ветер система

Параметр

Режим		1000VA
Номинальная Выходная мощность		700W
Пик Мощность		1400W
Аккумулятор Напряжение (DC)		24
PWM Солнечный контроллер	Напряжение	24
	Текущий	20A
	PV Макс Входное напряжение	50V
Размер Ш × Г × В (мм)		335 * 165 * 375
Упаковка Размер Ш × Г × В (мм)		355 * 185 * 395
Чистая Вес (кг)		12
Общая Вес (кг)		13
Общее Параметр		
Рабочая Режим (Настройка)	1	Утилита Во-первых, батареи в режиме ожидания
	2	Сон Режим, не утилита, мощность нагрузки выше чем на 5% от номинальной мощности, приступить к работе автоматически
	3	Аккумулятор Сначала утилита ожидания
AC Входной	Напряжение	220 В ± 35% или 110 + 35% (дополнительно)
	Частота	50 Гц ± 3% или 60 Гц ± 3% (опционально)
AC Выход	Напряжение	220 В ± 3% или 230 ± 3 or240V ± 3% или 100V ± 3% или 110 ± 3% (опционально)
	Частота	50 Гц ± 0,5 или 60 Гц ± 0,5 (необязательно)
Утилита зарядки	AC Charge Текущий	0 ~ 15A
	Зарядка Время	В зависимости от емкости батареи и количество
	Аккумулятор Защита	Автоматическая обнаружение, защита зарядки и разрядки, Интеллектуальное управление
PV Зарядка		Всего Ток PV ввода должен быть меньше номинального тока
Показать	Показать Режим	LCD + LED
	Показать Информация	Входной напряжение, выходное напряжение, выходная частота, емкость аккумулятора, состояние нагрузки, информация Статус
Выход Тип волны		Pure выход волны синуса, искажение формы rate≤3
Перегрузка Возможность		> 120% 1 мин,> 130% 10s
Мощность Потребление	Сон Режим	1 ~ 6 Вт
	Нормальная Режим	1 ~ 3A
Преобразование Эффективность		80% ~ 90%
Передача Время		<5 мс (переменного тока в постоянный / постоянного тока в переменный)

Защита		Перегрузка выход, короткого замыкания, вход высокого напряжения, вход низкого напряжения, перегрев
Окружающая среда	Температура	-10 ℃ ~ 50 ℃
	Влажность	10% ~ 90%
	Высота над уровнем моря	≤4000m

Приведенные выше параметры с "или" означает, что параметр должен сделать заводские настройки как за желанию заказчика.

Информация контроллер выше стандартный параметр нашей компании и могут быть изменены в соответствии с требованием заказчика.

Мы имеем наши собственные профессиональные контроллер преобразователя и ИБП R & Amp; D команда, и мы предоставляем техническую поддержку и обслуживание OEM.

Схема соединения

Другие

Пожалуйста, обратитесь к конструкции контура, технические документы, брошюры продуктов, и т.д.

Сделано технического отдела, 5 мая 2014, 1-е издание