Особенности

1) Простота в установке. Чтобы настроить солнечную систему, клиенты нужно всего лишь подключить его с солнечными батареями и аккумуляторами.
2) управление CPU и контроль, модульная конструкция
3) ЖК-дисплей, может визуально отображать различные параметры (например, выходного напряжения, частоты, режима работы, и т.д.).
4) Многофункциональный дизайн, клиентам не нужно покупать солнечную, контроллер, зарядное устройство и стабилизатор, и т.д..
5) Подключение внешнего аккумулятора, удобно разложить резервную время питания; Пользователь может подключить как можно больше питания по мере необходимости в соответствии с местным солнечного света и ветра.
6) С супер несущей способности и высокой грузоподъемностью, этой серии & NBSP; инверторы могут не только ездить сопротивление нагрузки; но и различные виды индуктивных нагрузок, такие как двигатель, кондиционер, электрические дрели, люминесцентной лампы, газового лампы, т.д. Он может управлять практически любые виды нагрузки.
7) дизайн чистый контур синусоида Низкая частота, хорошая устойчивость системы, легко для обслуживания, низким отказов и длительный срок службы (при правильной эксплуатации, это может быть до тех пор, как 5 лет).
8) Отличная защита: защита от низкого напряжения, защита от перенапряжения, защита от перегрева, защита от короткого замыкания, перегрузки защиты.
9) CE / EMC / LVD / RoHS / CCC сертификаты.
10) 2 года гарантии, пожизненные службы технической поддержки.

Функция

1 единственной функцией инверсии в режиме инверсии (только подключенного к батарее, может быть установлена в нормальном рабочем режиме и сна

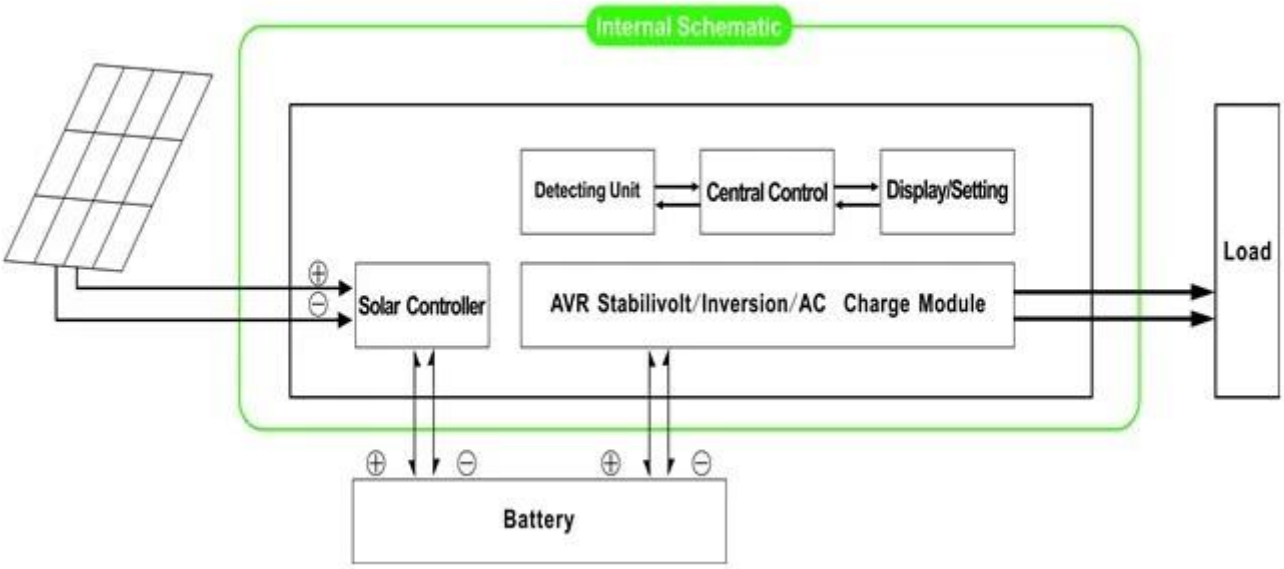

1.1 Нормальный рабочий режим: Частота на ЖК-дисплее не будет включен в 01. Независимо от того, есть ли AC нагрузки, связанные с инвертора или нет, выходной терминал инвертора всегда будете иметь напряжение готовый для питания нагрузок. В этом режиме на ЖК-дисплее отображается, как показано ниже:

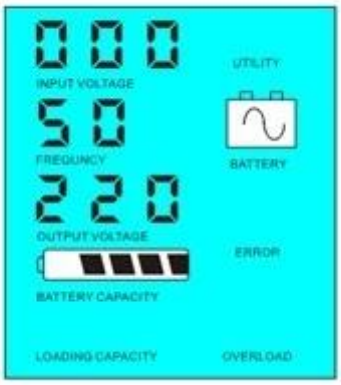

1.2 & NBSP; Спящий режим: Частота на ЖК-дисплее устанавливается как 02. Если мощность нагрузок, что, подключенного к преобразователю ниже, чем 5% от номинальной мощности инвертора, не будет выводиться через инвертор. То есть, только чип преобразователя работает в таких условиях и потребляемой мощности только 1-6W; Если мощность нагрузок, что, подключенного к преобразователю выше, чем 5% от номинальной мощности инвертора, то инвертор автоматически запустить функцию инверсии и подавать питание на нагрузку в течение 5 сек. Как показано ниже:

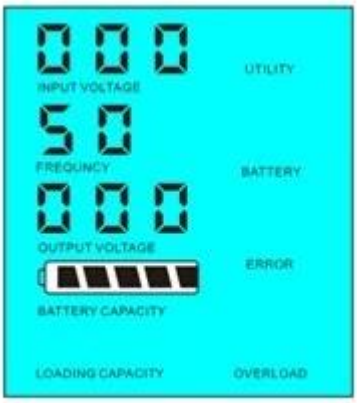

Load's power< 5% of inverter's rated power

Load's power> 5% of inverter's rated power

Внедрение системы в этом режиме:

1) Только солнечная панель заряжает батарею
2) Независимый единственным -решетки солнечной энергосистемы; подходит для областей, которые и NBSP; & NBSP; & NBSP; & NBSP; & NBSP; отсутствие полезности или имеют богатый солнечной энергии
2 функция ИБП под подсобное режиме (подключенного к батарее и утилиты) Смогите быть установлен как утилиты первой, режиме работы от батареи в режиме ожидания и батареи первой, режиме утилита ожидания.

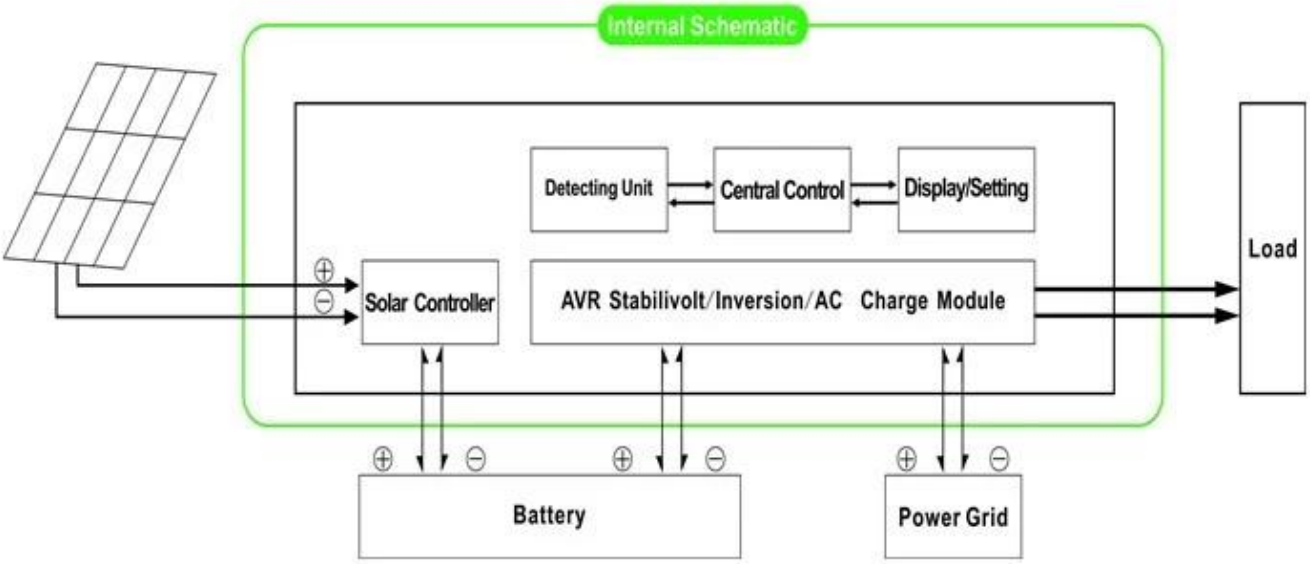

2.1. Утилита первый, батареи в режиме ожидания ИБП режим: Частота на ЖК-дисплее устанавливается как 01. Когда оба утилита и батареи подключены к преобразователю, утилита будет поставлять силу к нагрузкам до батареи. Когда утилита отрезан, батарея автоматически обеспечивают питание после инверсии.

Шаги в следующем:
Шаг 1: Когда сетевого питания доступен, он будет выводиться непосредственно после напряжения стабилизируется и заряда батареи в то же время.
Шаг 2: Когда утилита сила отрезана вдруг, инвертор преобразует энергию постоянного тока в переменный ток автоматически, чтобы обеспечить бесперебойное энергоснабжение в течение 5 мс.
Шаг 3: Когда сетевого питания снова становится доступным, он будет автоматически передаваться в полезности подачи питания на нагрузки и батарей заряда в то же время.

Смотреть Workflow, как показано ниже.

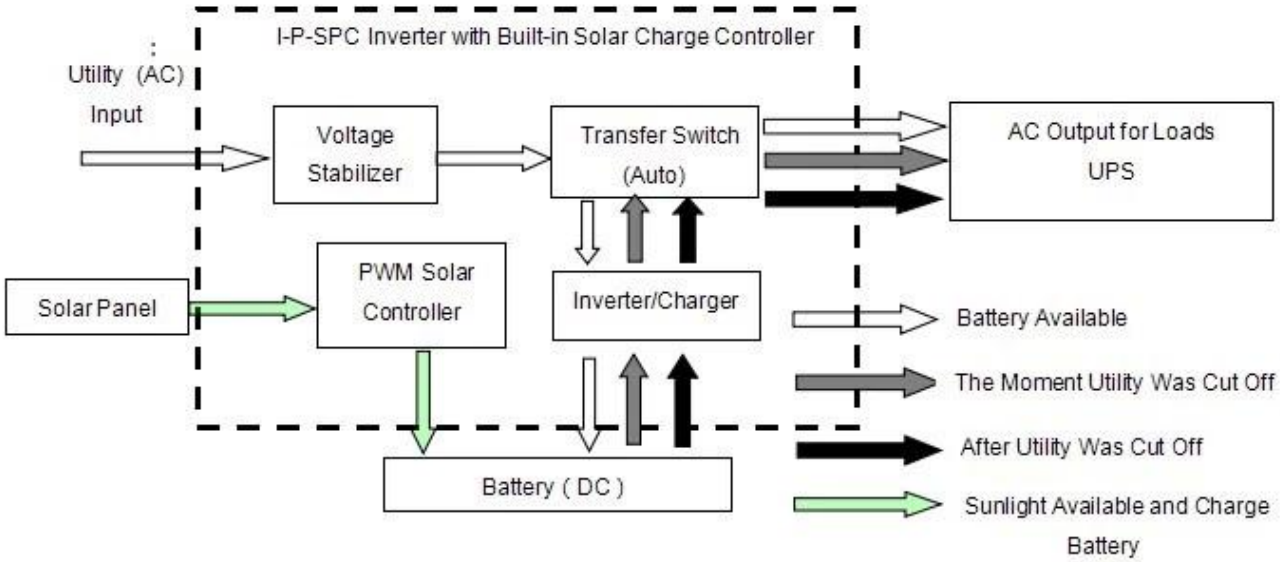

ЖК дисплее, как показано ниже:

Utility supply power and charge battery

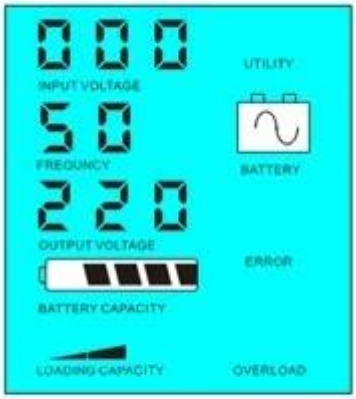

Without utility and battery supply power

Внедрение системы в этом режиме:
1) Есть 2 способа, чтобы зарядить аккумулятор, полезность и солнечные панели
2) Эта система подходит для энергосистем, построенных в районах, где отсутствует коммунальные или энергосистем, которые часто используются в областях с / без утилиты
2.2. Аккумулятор первый, утилита ожидания ИБП режим: Частота на ЖК-дисплее устанавливается как 03. & NBSP; Когда оба утилита и батареи подключены к преобразователю,

батарея будет подавать питание на нагрузку до утилиты. Когда емкость батареи не достаточно, утилита будет продолжать подавать питание автоматически.
Шаги в следующем:
Шаг 1: Когда батарея имеет достаточную мощность, он будет подавать питание на нагрузку непосредственно
Шаг 2: Когда батарея не имеют достаточно сил, он будет автоматически передаваться в полезности подачи питания к нагрузке
Шаг 3: После того как аккумулятор полностью заряжен (например, солнечной или ветер заряда контроллера), он будет автоматически переключение на батарею подачи питания к нагрузке.

Смотреть Workflow, как показано ниже.

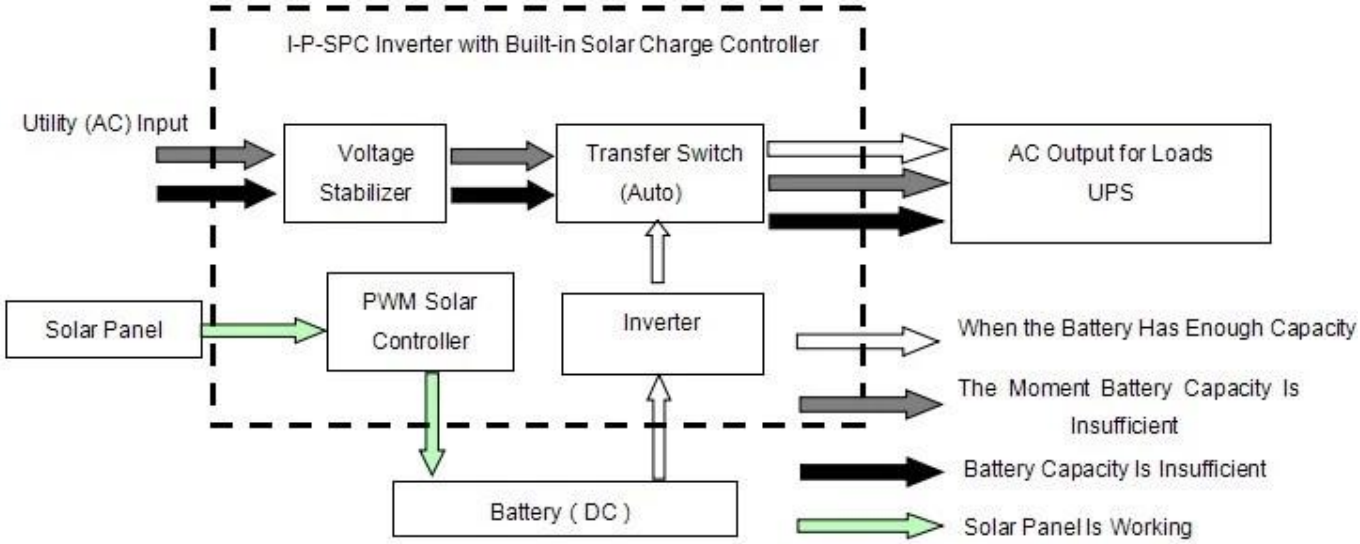

ЖК дисплее, как показано ниже:

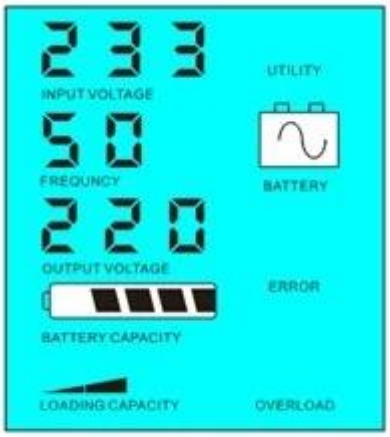

Battery has power and supply power

Battery dead, utility supply power

Внедрение системы в этом режиме:
1) Существует единственный способ зарядить аккумулятор: солнечные панели
2) Эта система предназначена для тех областях, где электричество стоит дорого и электронной КОЛОГИЧЕСКИЙ области, где солнечная энергия может быть полностью использованы, чтобы сохранить utiliypower, такие как семья солнечной и усилителя; системы ветра и уличный солнечный & усилителя; системные ветер

Параметр

Режим		30KVA
Номинальная Выходная мощность		20KW
Пик Мощность		40KW
Аккумулятор Напряжение (DC)		192V
PWM Солнечный контроллер	Напряжение	192V
	Текущий	50A
	PV Макс Входное напряжение	400
Размер Ш × Г × В (мм)		420 * 280 * 625
Упаковка Размер Ш × Г × В (мм)		440 * 300 * 645
Чистая Вес (кг)		125
Общая Вес (кг)		135
Общее Параметр		
Рабочая Режим (Настройка)	1	Утилита Во-первых, батареи в режиме ожидания
	2	Сон Режим, не утилита, мощность нагрузки выше чем на 5% от номинальной мощности, приступить к работе автоматически
	3	Аккумулятор Сначала утилита ожидания
AC Входной	Напряжение	220 В ± 35% или 110 + 35% (дополнительно)
	Частота	50 Гц ± 3% или 60 Гц ± 3% (опционально)
AC Выход	Напряжение	220 В ± 3% или 230 ± 3 or240V ± 3% или 100V ± 3% или 110 ± 3% (опционально)
	Частота	50 Гц ± 0,5 или 60 Гц ± 0,5 (необязательно)
Утилита зарядки	AC Зарядка	0 ~ 15A
	Зарядка Время	В зависимости от емкости батареи и количество
	Аккумулятор Защита	Автоматическая обнаружение, защита зарядки и разрядки, Интеллектуальное управление

PV Зарядка		Всего Ток PV ввода должен быть меньше номинального тока
Показать	Показать Режим	LCD + LED
	Показать Информация	Входной напряжение, выходное напряжение, выходная частота, емкость аккумулятора, состояние нагрузки, информация Статус
Выход Тип волны		Pure выход волны синуса, искажение формы rate≤3
Перегрузка Возможность		> 120% 1 мин,> 130% 10s
Мощность Потребление	Сон Режим	1 ~ 6 Вт
	Нормальная Режим	1 ~ 3A
Преобразование Эффективность		80% ~ 90%
Передача Время		<5 мс (переменного тока в постоянный / постоянного тока в переменный)
Защита		Перегрузка выход, короткого замыкания, вход высокого напряжения, вход низкого напряжения, перегрев
Окружающая среда	Температура	-10 ℃ ~ 50 ℃
	Влажность	10% ~ 90%
	Высота над уровнем моря	≤4000m

Приведенные выше параметры с "или" означает, что параметр должен делать и NBSP; заводские настройки как за желанию заказчика.
Информация контроллер выше стандартный параметр нашей компании и могут быть изменены в соответствии с требованием заказчика.
Мы имеем наши собственные профессиональные контроллер преобразователя и ИБП R & Amp; D команда, и мы предоставляем техническую поддержку и обслуживание OEM.

Схема соединения

Другие

Пожалуйста, обратитесь к конструкции контура, технических документов, брошюр и т.д.
Сделано технического отдела, 5 мая 2014 года, 1-е издание.