Введение:

Это функция максимальной отслеживания точек питания (MPPT) с высокоэффективным контроллером заряда MPPT.Он имеет множество преимуществ, таких как самооценка, автоматическое распознавание системного напряжения, широкий разрыв ввода PV, Backgrack для всех видов батарей, интеллектуальное управление сбросом, функция связи 232 / локальной сети и т. Д. Это самый высококачественный продукт на солнечном рынке.

Особенность:

1. Он имеет эффективный алгоритм MPPT, эффективность MPPT ≥99,5%□ и эффективность преобразователя до 98%.
2. Режим плата: три этапа (постоянный ток, постоянное напряжение, плавающий заряд), он продлевает срок службы батарей.
3. Типы типов режима нагрузки: ВКЛ/OFF, управление напряжением PV, управление двойным временем, управление временем PV+.
4. Баттерскую систему Напряжение автоматического распознавания.
5. Три вида обычно используемой свинцовой батареи (уплотнение \ Гель \ затопленное) Настройки параметров FCAN будут выбран пользователем, а пользователь также может настроить параметры для другой зарядки аккумулятора.
6. У него есть тока ограничивающая функция зарядки.Когда мощность PV слишком велика, контроллер автоматически сохраняет мощность зарядки, а ток зарядки не будет превышать номинальное значение.
7. Поддерживать мульти - машинный параллельно для реализации модернизации системы.
8. Высоко определение функции ЖК -дисплея для проверки устройства, работающих на данные и рабочего состояния, также может поддерживать изменение параметра отображения контроллера.
9.RS485 Communication, мы можем предложить протокол связи с удобным пользователем интегрированным управлением и вторичной разработкой.
10. Модуль программного обеспечения и Wi -Fi для PC Support для реализации мониторинга облачного приложения.
11.ce, Rohs, утвержденные сертификаты FCC, мы можем помочь клиентам передать различные сертификаты.
12,3 года гарантия, а также 3 ~ 10 лет, также может быть предоставлена служба расширенной гарантии.

Параметр □

Мастер -серия	48BL-80A	48BH-80A

Категория продукта	Свойства контроллера		MPPT (максимальное отслеживание точек питания)	
	Эффективность MPPT		≥99,5%	
	Резервная власть		0,5 Вт ~ 1,2 Вт	
	Системное напряжение		Автоматическое распознавание	48 В
	Тепло-расщепляющий метод		Воздушное охлаждение	
Входные характеристики	MAX.PV Входное напряжение (VOC)		DC150V	DC300V
	Запустите точку напряжения заряда		Напряжение аккумулятора + 3 В	Напряжение аккумулятора + 10 В
	Точка защиты от низкой входной напряжения		Напряжение аккумулятора + 2 В	Напряжение аккумулятора + 5 В
	Над точкой защиты напряжения		DC150V	DC300V
	Оценка PV Power	12 В система	1040 Вт	
		24В система	2080 Вт	
		36 В система	3120w	
		48V Система	4160 Вт	4160 Вт
		96V Система		
Характеристики заряда	Выбираемые типы батареи (гелевая батарея по умолчанию)		Запечатанная свинцовая кислота, гелевая батарея, затопленная (также можно определить другие типы батарей)	
	Зарядный рейтинг тока		80A	80A
	Метод зарядки		3-й стадии: постоянный ток (быстрая зарядка) -constaint wroutge witching заряд	
Характеристики нагрузки	Нагрузка напряжения		Так же, как напряжение батареи	
	Нагрузка номинального тока		80A	80A
	Режим управления загрузкой		В режиме \ OFF, режим управления напряжением PV, режим управления двойным временем, режим управления PV + времени	
Дисплей и связь	Режим отображения		Дисплей подсветки кода ЖК-дисплея с высоким разрешением	
	Режим связи		8-контактный RJ45 Port/RS485/поддержка ПК Мониторинг программного обеспечения/поддержка WiFi модуль для реализации мониторинга облака приложений	

Другие параметры	Защитить функцию	Входной выход через \ под защитой напряжения, предотвращение обратной защиты подключения, защита отброса батареи и т. Д.
	Рабочая Температура	-20 ℃ ~+50 ℃
	Температура хранения	-40 ℃ ~+75 ℃
	IP (защита от входа)	IP43
	Макс.размер соединения	50 мм2
	Чистый вес (кг)	7.1
	Весовой вес (кг)	8.8
	Размер продукта (мм)	420*280*95
	Размер упаковки (мм)	510*368*210

Примечание: Выше это стандартные параметры компании;

Части продукта:

НЕТ.	Количество	Описание
1	1 шт	Солнечный контроллер MPPT (синий, зеленый или белый)
2	2 шт	вешалки (чтобы установить контроллер на стене)
3	8 набор	Винт(Чтобы держать вешалки в контроллере)
4	1 шт	Rj45 повернуть в кабель связи 232 RS232
5	1 шт	Температурный проволочный
6	1 шт	CD
7	1 шт	Руководство пользователя

Основная информация MPPT

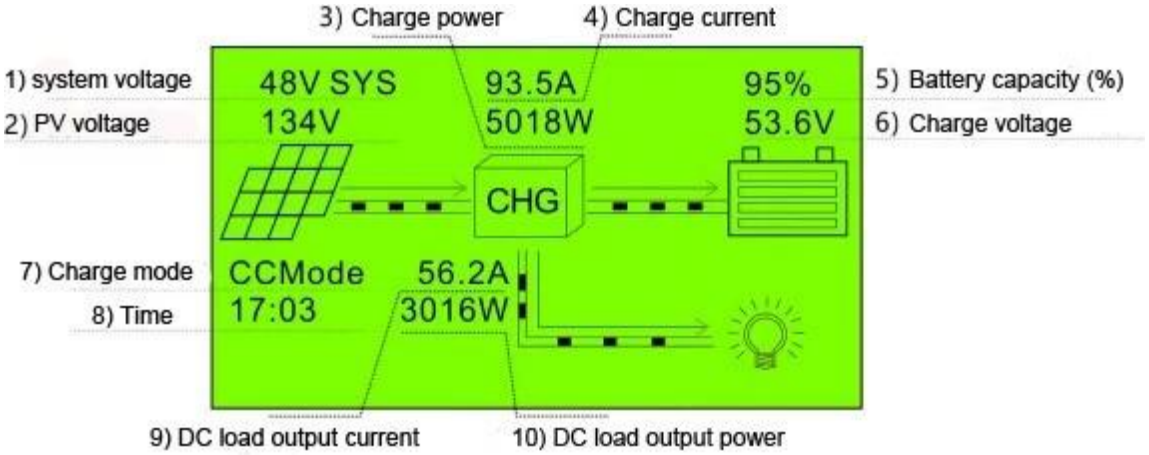

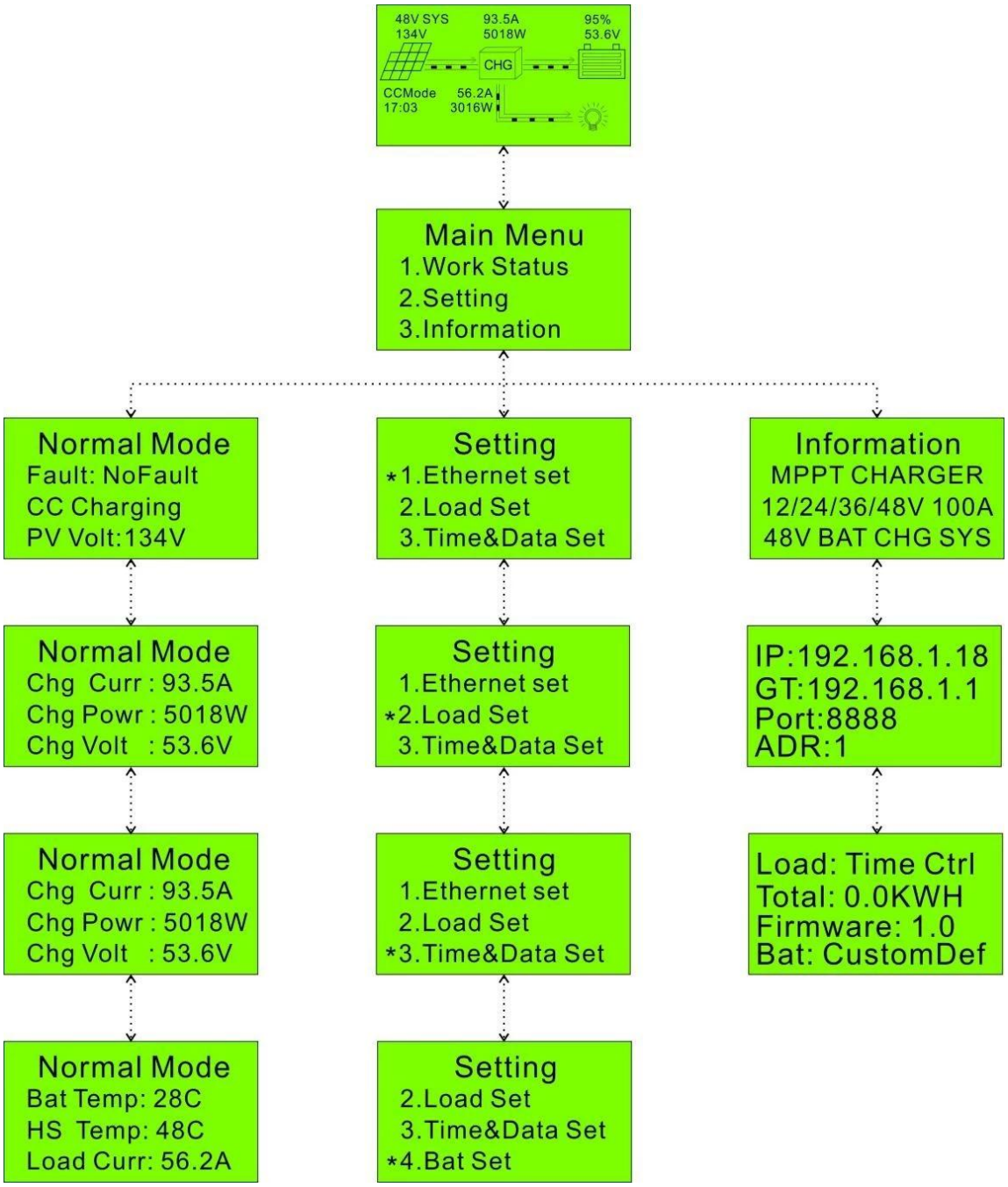

Страница настройки

Примечание: Все вышеупомянутые информация - это Asample, которая является рабочим состоянием мастера в течение некоторого времени.На этапе различных работ параметры будут изменяться, например, рабочий режим, ток заряда, режим заряда, мощность заряда и т. Д.;В режиме неисправности он покажет Bullmode;

Верхнее компьютерное программное обеспечение и тестовое программное обеспечение

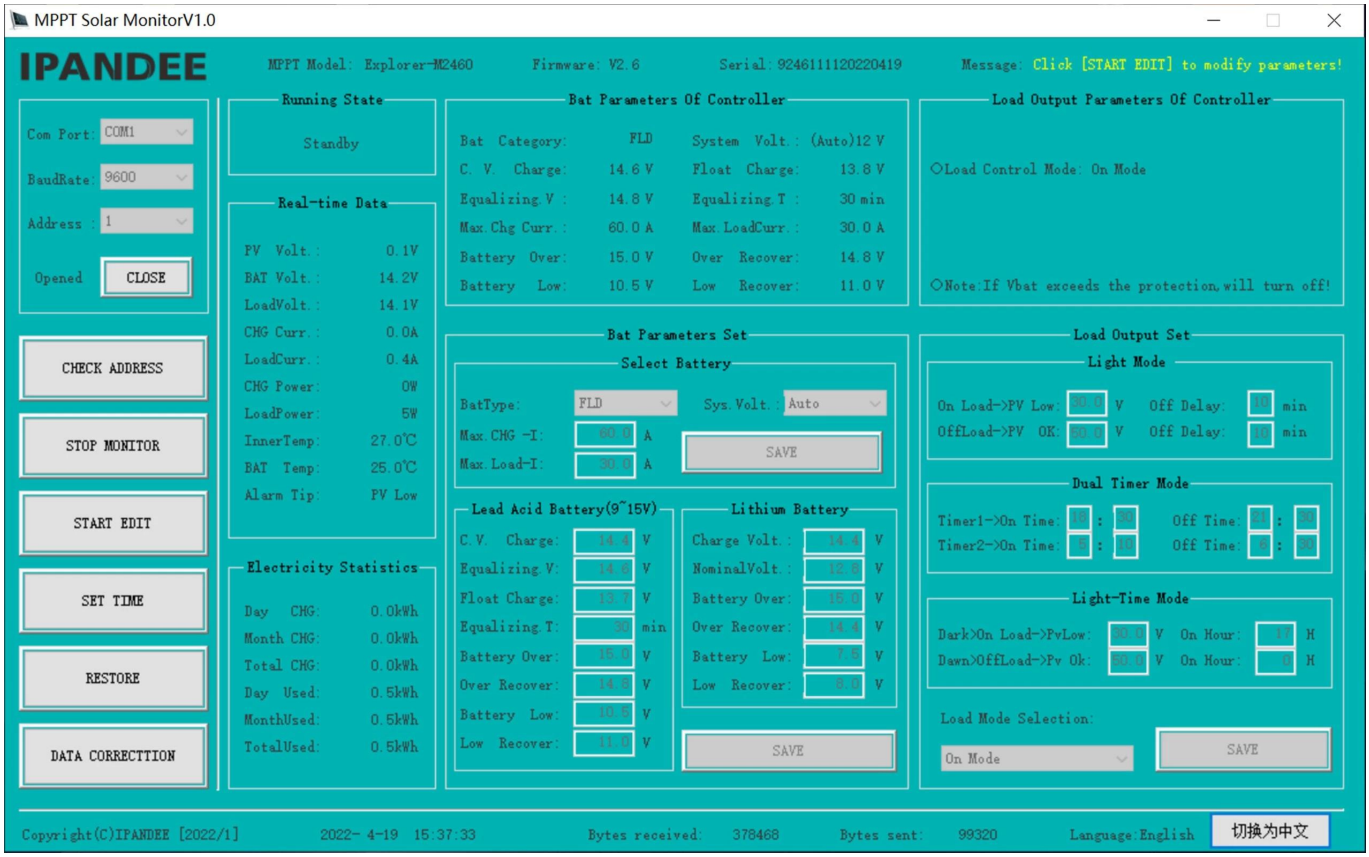

Интерфейс рабочего состояния верхнего программного обеспечения

Systemaansluitschema

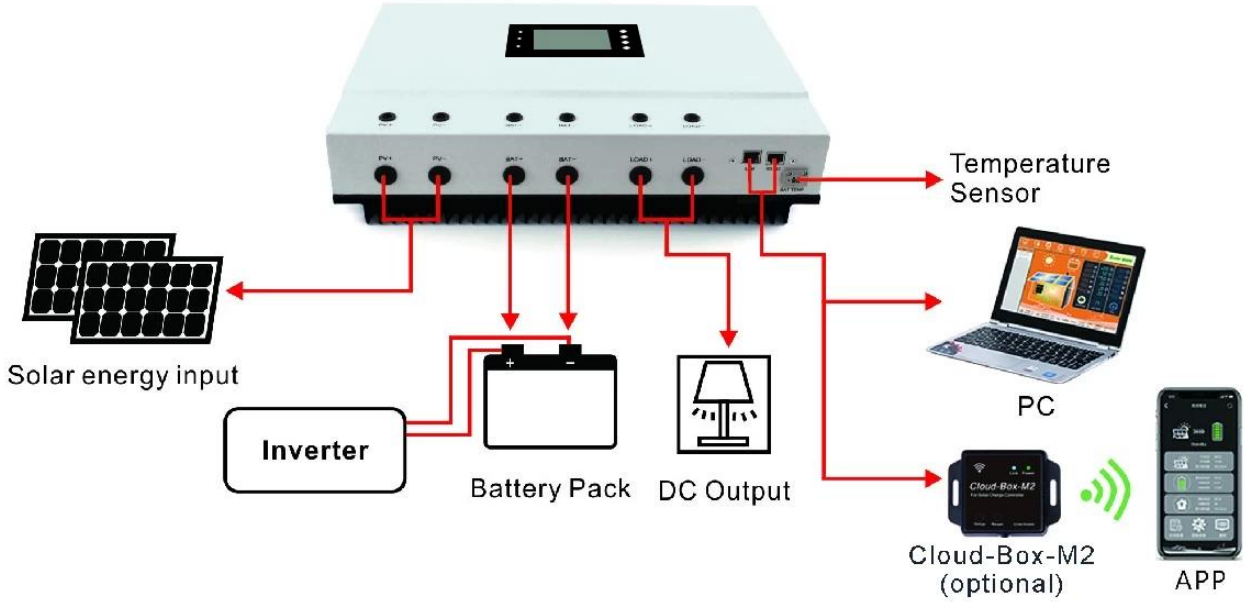
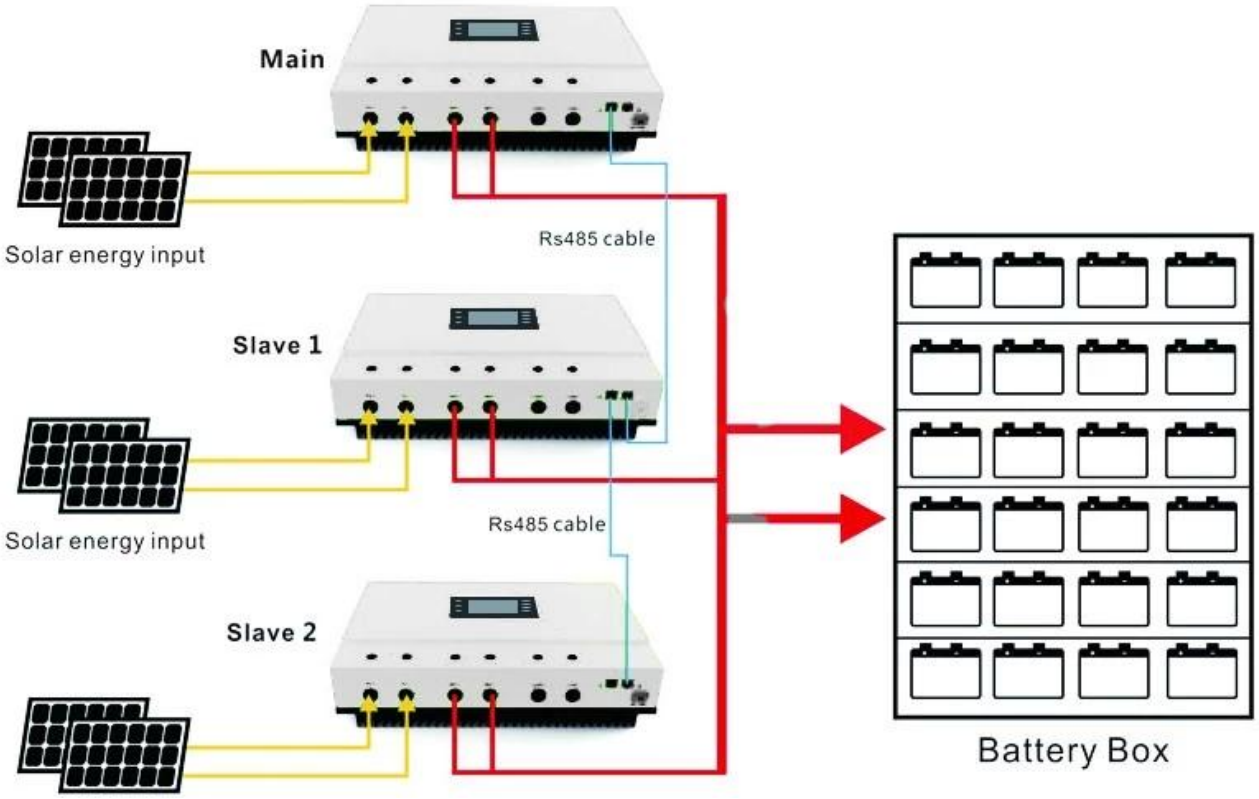
Параллельная Verbindingschema