Introdução:

Esta é uma função máxima de rastreamento de ponto de energia (MPPT) com controlador de carga MPPT de alta eficiência.Possui muitas vantagens, como auto-resfriamento, reconhecimento automático de tensão do sistema, amplo tocando de entrada de PV, BCharge para todos os tipos de baterias, controle de descarga inteligente, função de comunicação RS232 / LAN etc. É o produto mais sofisticado no mercado solar.

Recurso:

1.E tem um algoritmo MPPT eficiente, eficiência MPPT ≥99,5%e eficiência do conversor de até 98%.
2. Modo de carga: três estágios (corrente constante, tensão constante, carga flutuante), prolonga a vida útil das baterias.
3.Four Tipos de seleção do modo de carga: ON/OFF, controle de tensão PV, controle de tempo duplo, controle de tempo PV+.
4. Battery Sistema de tensão Reconhecimento automático.
5. Três tipos de configurações de parâmetro de ácido de chumbo (selo \ gel \ inundado) são selecionadas pelo usuário, e o usuário também pode personalizar os parâmetros para outros carregamentos da bateria.
6. Tem uma função de carregamento limitante atual.Quando a potência do PV é muito grande, o controlador mantém automaticamente a potência de carregamento e a corrente de carregamento não excederá o valor nominal.
7. Support Multi - Machine paralelo para realizar a atualização de energia do sistema.
8. High Definição Função de exibição LCD para verificar o dispositivo executando dados e status de trabalho, também pode suportar modificar o parâmetro de exibição do controlador.
9.RS485 Comunicação, podemos oferecer protocolo de comunicação ao gerenciamento integrado e desenvolvimento secundário do usuário conveniente.
10. Support PC Monitoramento de software e módulo WiFi para realizar o monitoramento da nuvem de aplicativos.
11.CE, ROHS, FCC Certificações aprovadas, podemos ajudar os clientes a passar em várias certificações.
12,3 anos de garantia e 3 ~ 10 anos de garantia prolongada também podem ser fornecidos.

Parâmetro:

Série Mestre		48BL-100A
Categoria de Produto	Propriedades do controlador	MPPT (rastreamento máximo de ponto de energia)
	Eficiência MPPT	≥99,5%
	Poder de espera	0,5W ~ 1,2W
	Tensão do sistema	Reconhecimento automático
	Método de dissipação de calor	Resfriamento de ar

Características de entrada	Tensão de entrada max.pv (VOC)		DC150V
	Inicie o ponto de tensão de carga		Tensão da bateria + 3V
	Ponto de proteção de tensão de entrada baixa		Tensão da bateria + 2V
	Ponto de proteção de tensão		DC150V
	Potência PV classificada	Sistema 12V	1300W
		Sistema de 24V	2600W
		Sistema 36V	3900W
		Sistema 48V	5200W
		Sistema 96V	
Características de carga	Tipos de bateria selecionáveis (bateria de gel padrão)		Ácido de chumbo selado, bateria de gel, inundados (outros tipos de baterias também podem ser definidos)
	Corrente de cobrança		100a
	Método de carregamento		3 estágios: Corrente constante (carregamento rápido)- Carga de flutuação de tensão
Características de carga	Tensão de carga		O mesmo que a tensão da bateria
	Corrente nominal de carga		100a
	Modo de controle de carga		No modo \ OFF, modo de controle de tensão PV, modo de controle de tempo duplo, modo de controle de tempo PV +
Exibir e comunicação	Modo de exibição		Exibição de backlight do código de segmento LCD de alta definição
	Modo de comunicação		Porta RJ45 de 8 pinos/RS485/Suporte PC Monitoramento de software/Suporte Módulo WiFi para realizar o Monitoramento da Cloud de App App

Outros parâmetros	Proteger a função	Entrada de entrada sobre \ sob proteção de tensão, prevenção de proteção reversa de conexão, proteção contra derramamento de bateria etc.
	Temperatura de operação	-20 ℃ ~+50 ℃
	Temperatura de armazenamento	-40 ℃ ~+75 ℃
	IP (proteção de entrada)	IP43
	Máx.Tamanho da conexão	50mm2
	Peso líquido (kg)	7.1
	Peso bruto (kg)	8.8
	Tamanho do produto (mm)	420*280*95
	Tamanho da embalagem (mm)	510*368*210

Observação: parâmetros padrão da empresa acima;

Peças do produto:

NÃO.	Quantidade	Descrição
1	1 pc	MPPT Solar Controller (Azul, verde ou branco)
2	2 pc	cabides (para instalar o controlador na parede)
3	8 Conjunto	Parafuso(Para manter os cabides no controlador)
4	1 pc	RJ45 Volte para o cabo de comunicação RS232
5	1 pc	Fio de detecção de temperatura
6	1 pc	CD
7	1 pc	Manual do usuário

As principais informações do MPPT

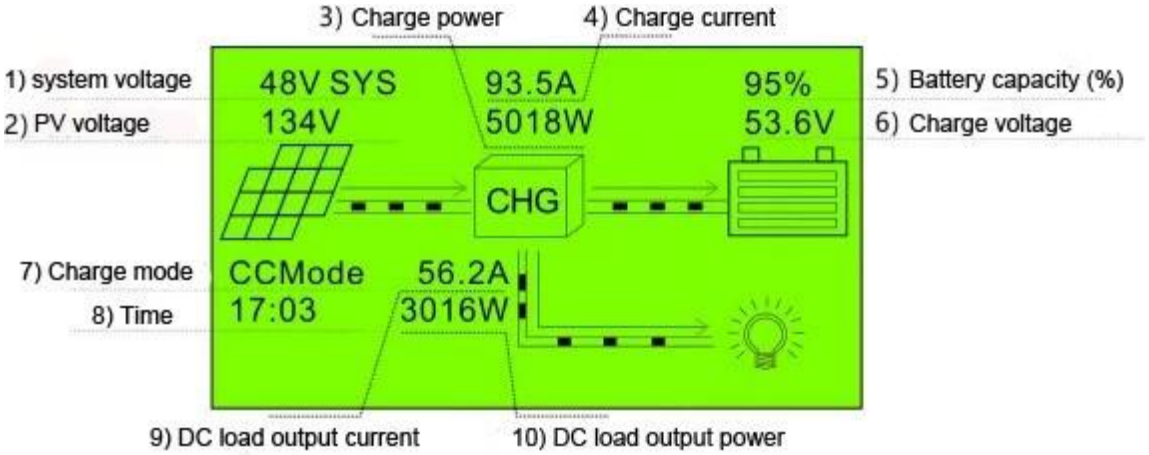

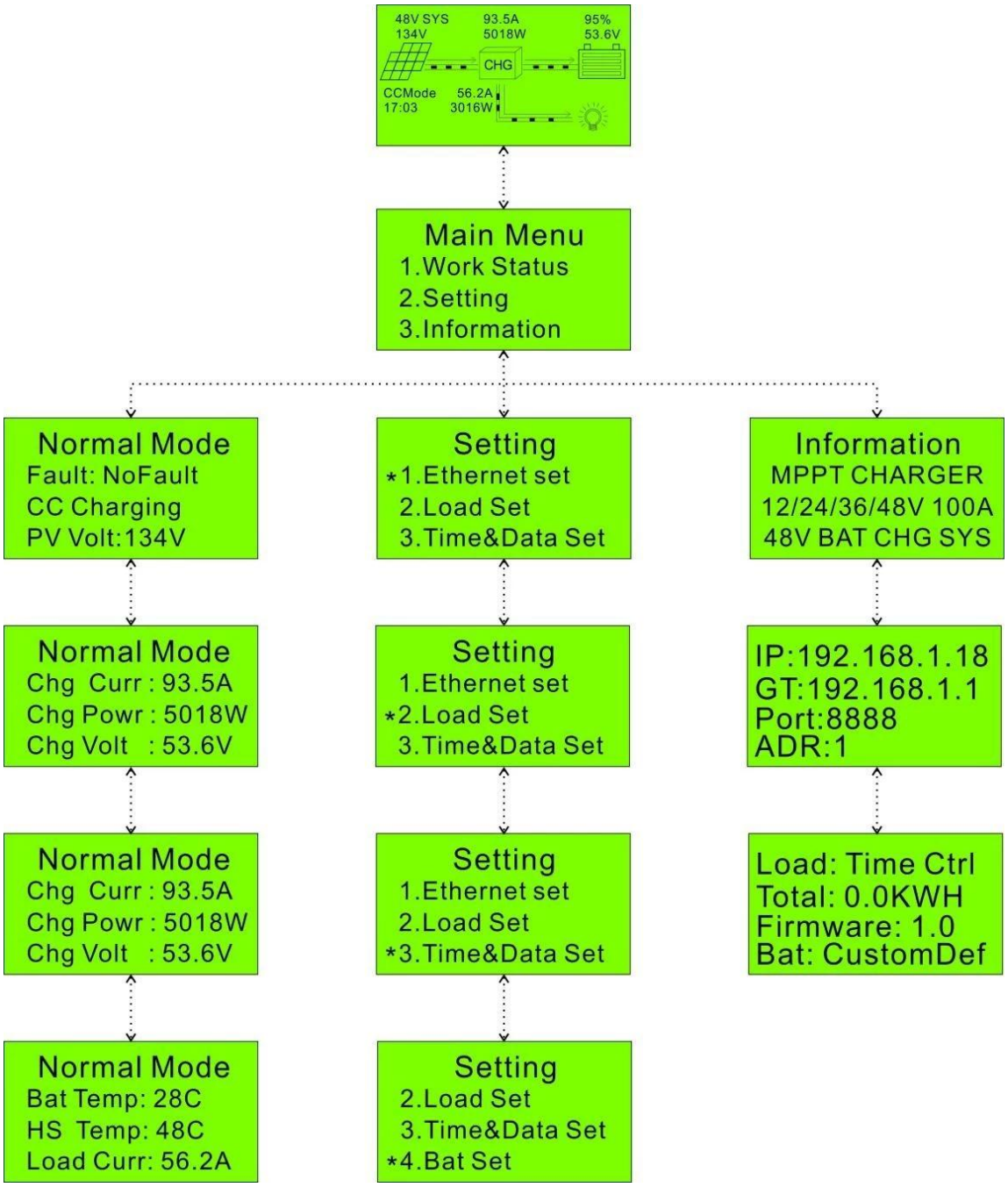

Página de configuração:

Observação: Todas as informações acima são as amostras, qual é o estado de trabalho do mestre em algum tempo.No estágio de trabalho diferente, os parâmetros mudarão, como o modo de funcionamento, a corrente de carga, o modo de carga, a potência da carga e assim por diante;No modo de falha, ele mostrará o modo de falha;

Software de computador superior e software de teste

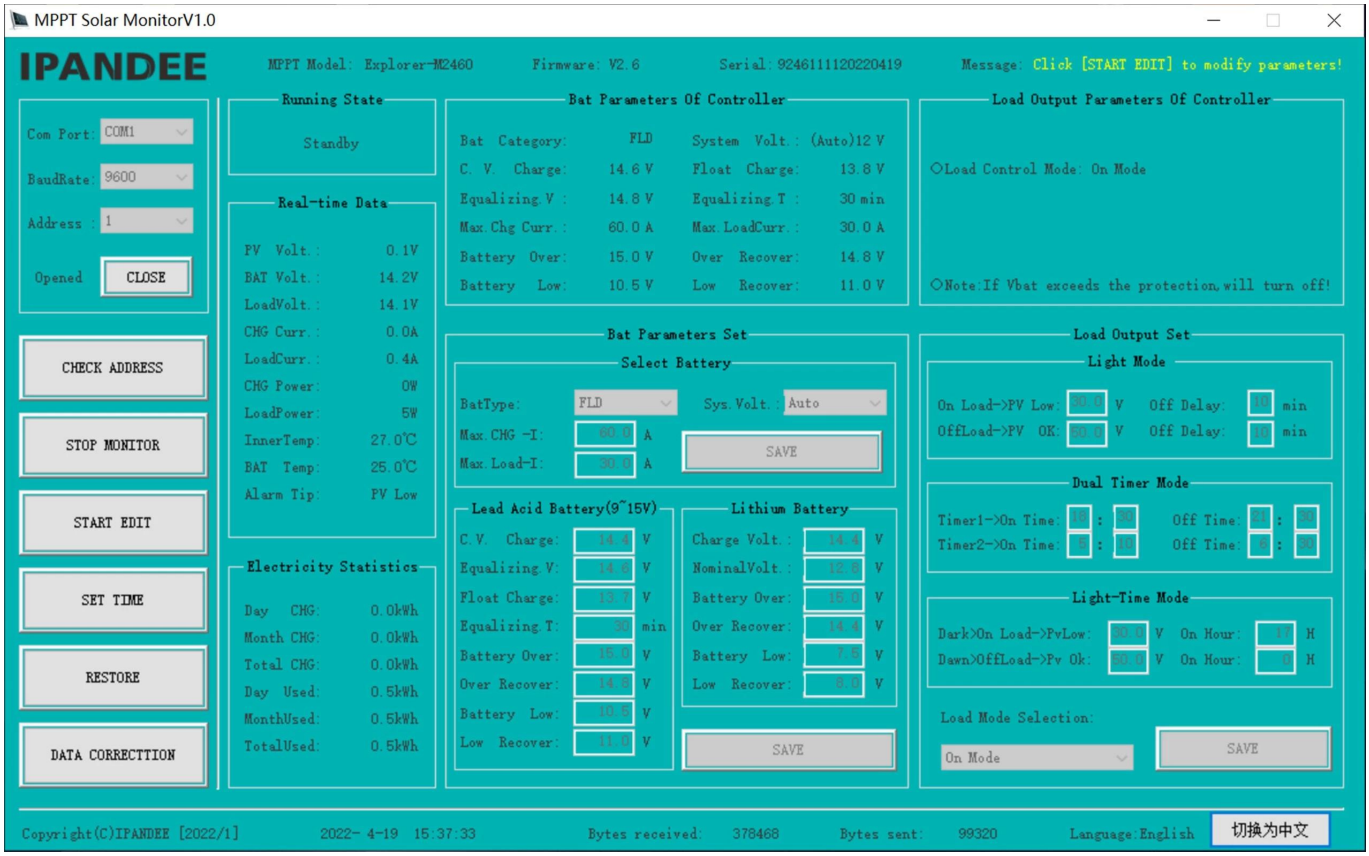

A interface do estado de trabalho de software de computador superior

Diagrama de conexão do sistema:

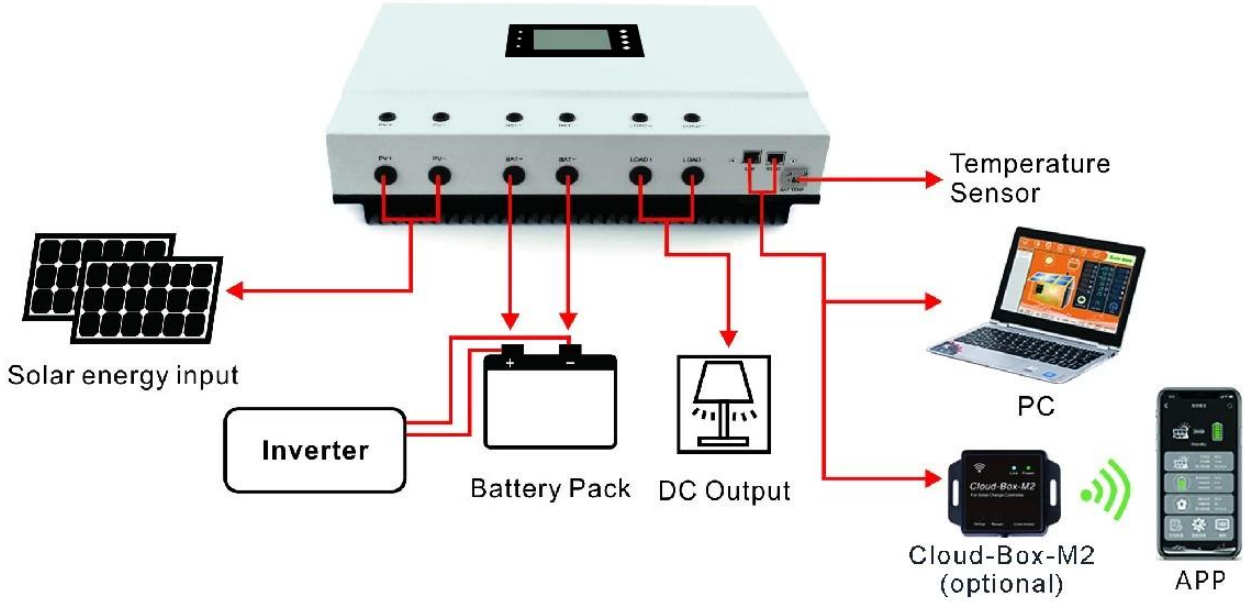
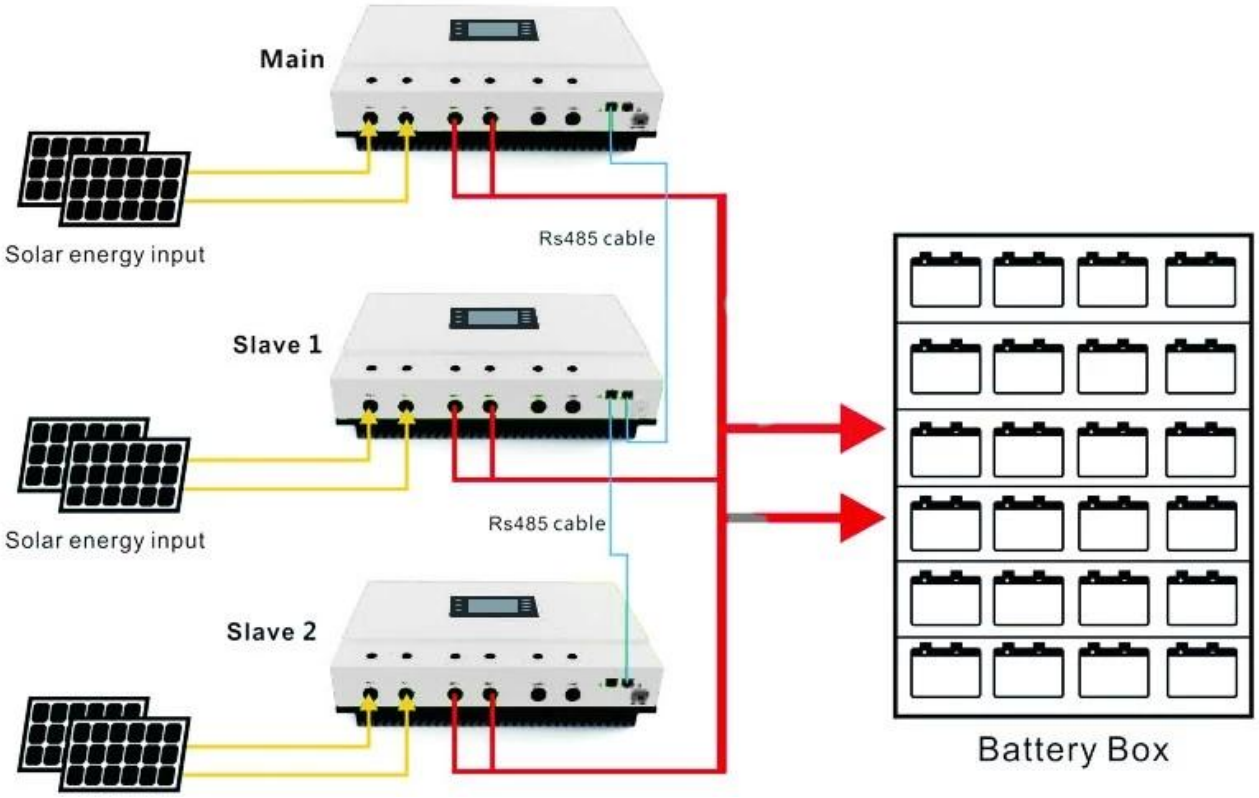
Diagrama de conexão paralelo: