Introdução

No modo de inversão DC / AC, os usuários podem definir esta série de inversores para o modo normal de trabalho ou modo de suspensão. No modo utilitário, tem a função Auto Regulamento Tensão (AVR), função de utilitário de carga (primeiro modelo AC) e função UPS. Esta baixa freqüência pura inversor de onda senoidal multifuncional tem as vantagens de qualidade estável, forte capacidade de transporte de carga e longa vida útil. Ele também pode trabalhar em ambiente pobre. É a segunda geração de nossa baixa frequência inversor de onda senoidal pura série.

Características

1, puro saída de onda senoidal, potência máxima

2, controle de CPU, controle inteligente, design modular

3, display LCD vários parâmetros

4, design multifunções (AVR, UPS), carregador extra não é necessário e aparelhos elétricos podem ser protegidos.

5, conexão de bateria externa, é conveniente para os usuários a expandir tempo de uso e back-up de energia tempo

6, com super capacidade transporte de carga e alta capacidade de carga, esta série de inversores não só pode conduzir carga de resistência; mas também vários tipos de cargas indutivas, tais como motor, ar condicionado, furadeiras elétricas, lâmpadas fluorescentes, de gás.

7, projeto Baixo circuito de freqüência, qualidade estável, baixa taxa de falhas e longa vida útil (sob o funcionamento adequado, que pode durar pelo menos 5 anos)

8, Proteção perfeita: proteção de baixa tensão, proteção de alta tensão, sobre a proteção de temperatura, curto-circuito, proteção contra sobrecarga, alarme alerta

9, CE / EMC / LVD / RoHS Aprovações

10, Dois anos de garantia, suporte técnico ao longo da vida

Função

1, DC para a função de inversão AC no modo de inversão (apenas conectado com baterias e cargas), os usuários podem defini-lo como normamodo de trabalho l ou modo de suspensão

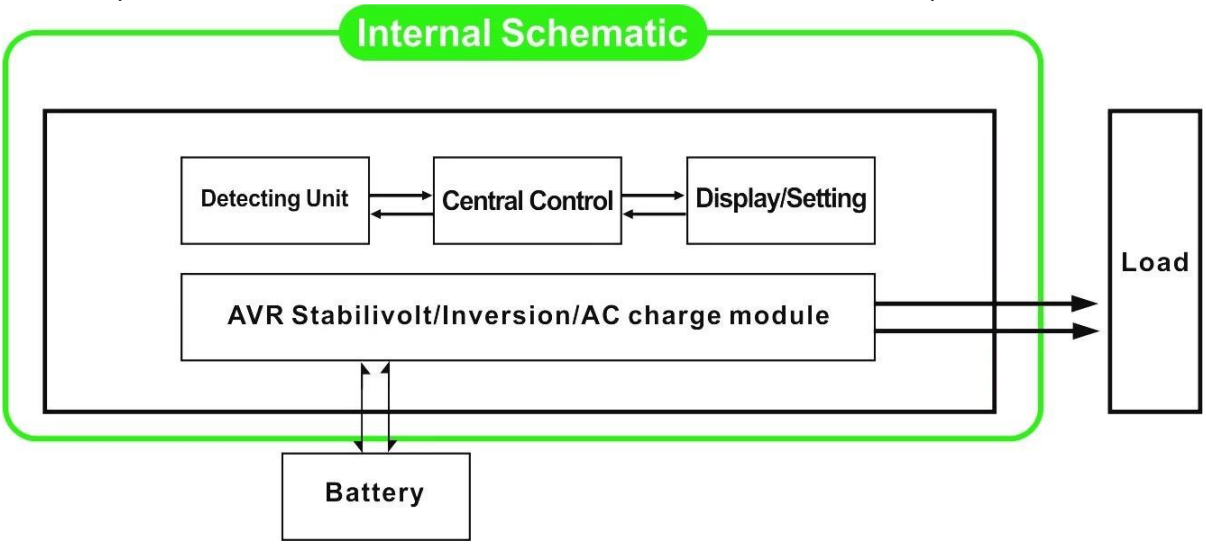

1.1, o modo de funcionamento normal: frequncy no visor LCD está definido para 01. Não importa o que

está ligado cargas CA ou não, o inversor sempre converter DC para AC. Ele está pronto para fornecer energia para as cargas AC. Nesse modo, a tela LCD exibirá a tensão de saída como a seguir:

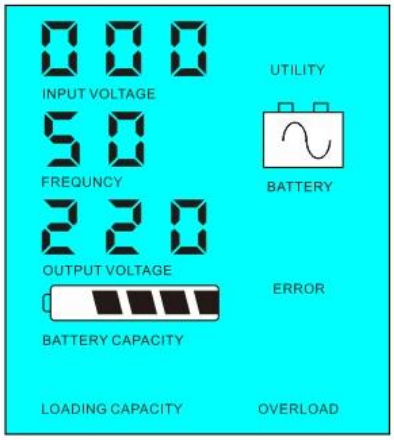

1.2 modo, o sono: frequncy no visor LCD é definida como 02.If o poder das cargas AC conectados é inferior a 5% da potência nominal do inversor, não haverá saída do inversor. Somente o chip de inversor está funcionando. O consumo de energia do inversor é de apenas 1-6W. O LCD mostra a tensão de saída 0. Se o poder das cargas ligadas é mais de 5%, o inversor irá automaticamente converter DC para AC para fornecer energia para as cargas dentro de 5s. o LCD mostra o Output Tensão. Como mostrado abaixo:

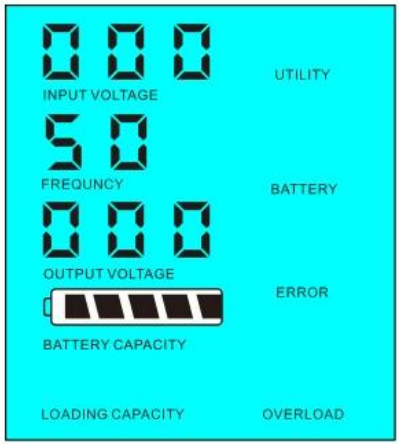

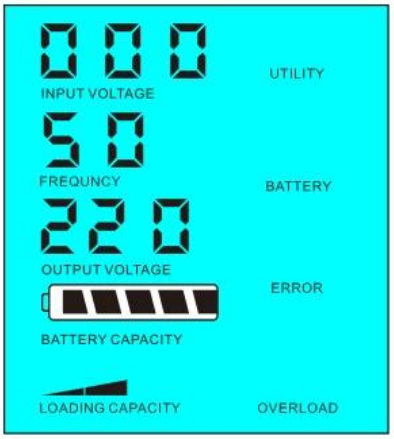

O poder de carga <5% da potência nominal do inversor

O poder de carga> 5% da potência nominal do inversor

2,Função UPS Quando o inversor está ligado à bateria e ao utilitário, os usuários podem configurá-lo para utilidade primeiro (AC primeiro) modo de espera da bateria ou a pilha primeiro (primeiro DC) Modo de standy utilitário.

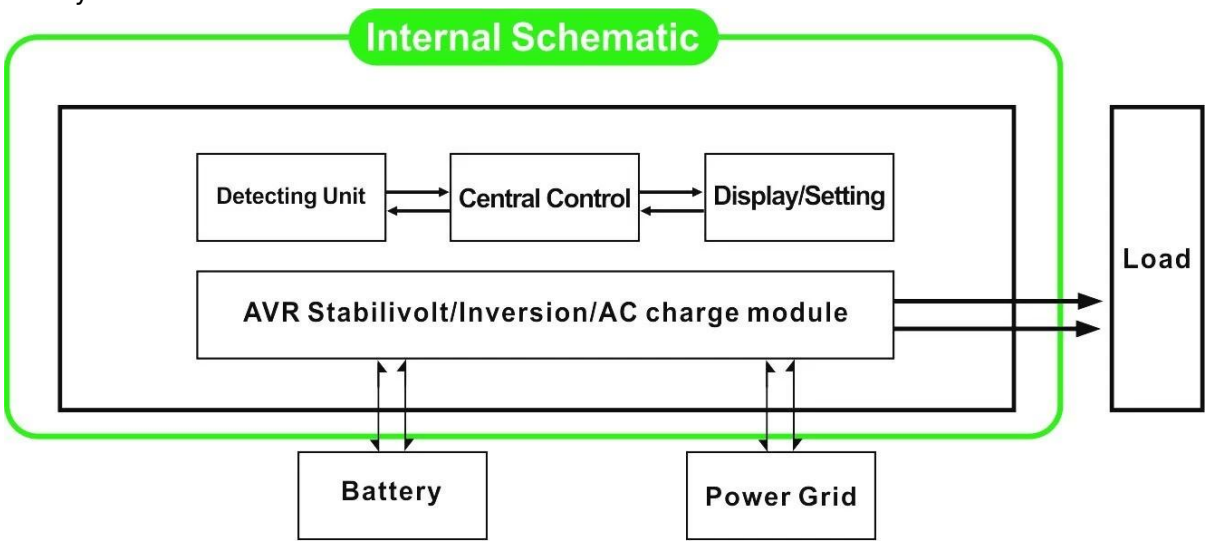

2.1, Utilitário primeiro (AC primeiro) standby no modo de bateria: frequência no visor LCD está definido

para 01. Quando utilidade ea bateria estão ligados ao inversor, utilitário irá fornecer energia para as cargas antes. Quando o utilitário é cortada, a bateria continuará automaticamente para fornecer energia através de potência do inversor.

As etapas são as seguintes:

Passo 1: Ao utilidade está disponível, que irá conduzir as cargas directamente após a tensão ser estabilizados e, ao mesmo baterias de carga tempo através de potência do inversor .

Passo 2: Quando o utilitário é cortado, o inversor irá converter DC para AC automaticamente para garantir fornecimento ininterrupto de energia dentro de 5ms.

Etapa 3: Quando utilitário está disponível novamente, o inversor irá transferir automaticamente a utilidade a alimentação das cargas e baterias de carga via inversor de energia ao mesmo tempo.

Veja Fluxo de trabalho como abaixo.

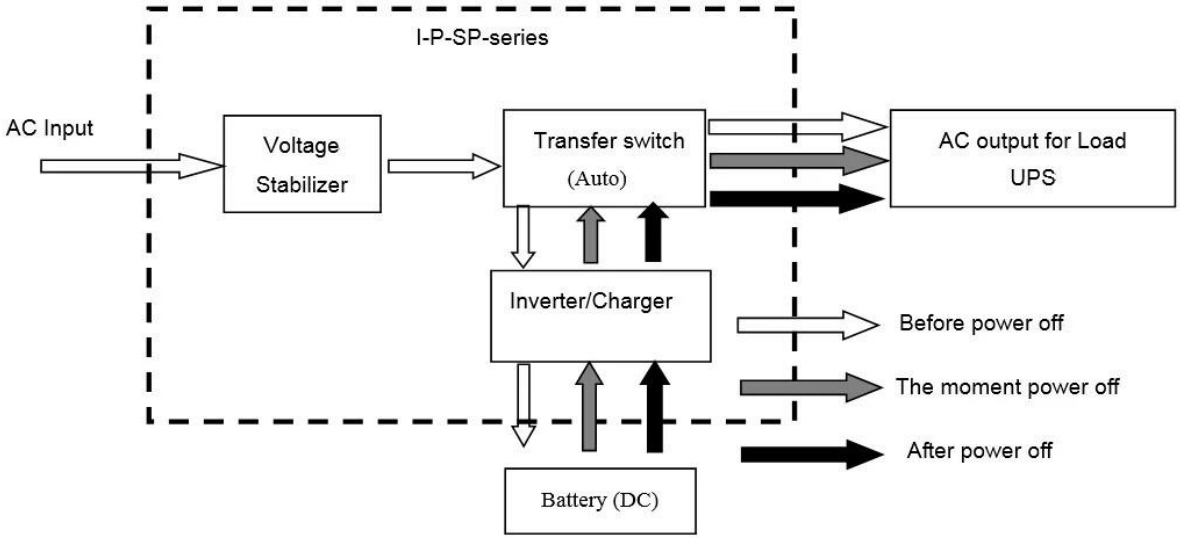

LCD exibido como abaixo:

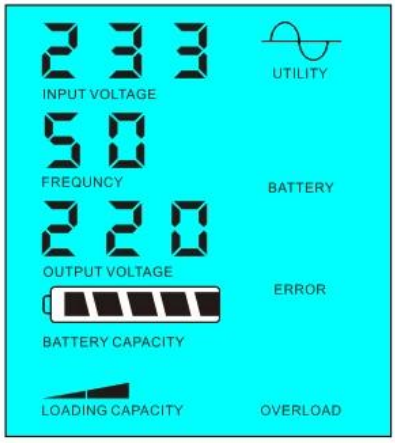

Fonte de alimentação Utility e carregue a bateria

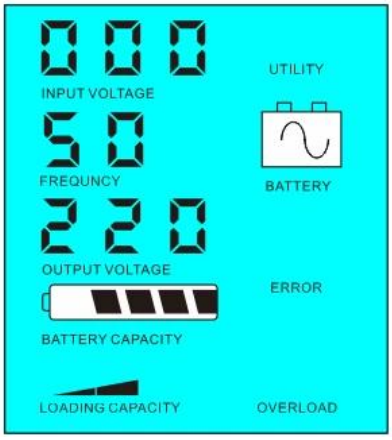

Utility não estiver disponível, a fonte de alimentação da bateria

2.2, bateria primeiro (DC primeiro) utilitário de espera UPS modo: frequência no visor LCD está definido como 03. Quando utilidade ea bateria estão ligados ao inversor, bateria vai fornecer energia para as cargas antes de utilidade. Quando a capacidade da bateria não é suficiente, utilitário continuará a fornecer energia automaticamente.

As etapas são as seguintes:

Passo 1: Quando a bateria estiver disponível, ele irá conduzir as cargas CA através de potência do inversor.

Etapa 2: Quando a bateria não tem energia suficiente, ele irá transferir automaticamente a utilidade fornecimento de energia para as cargas

Passo 3: Depois que a bateria está totalmente carregada (por exemplo, controlador solar ou encargo vento), Será automaticamente transferida para o fornecimento de energia da bateria para as cargas através de potência do inversor.

Veja Fluxo de trabalho como abaixo

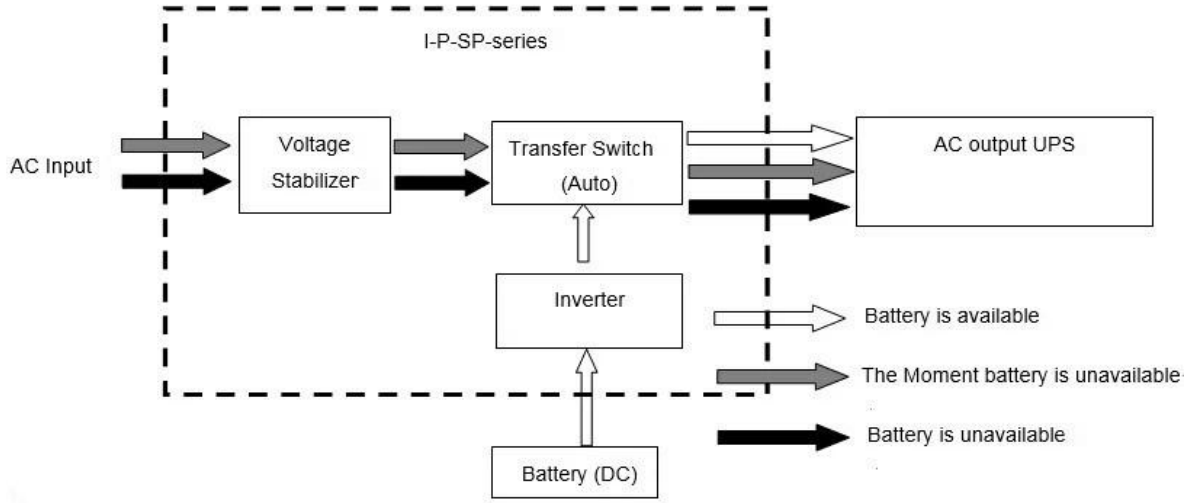

LCD exibido como abaixo:

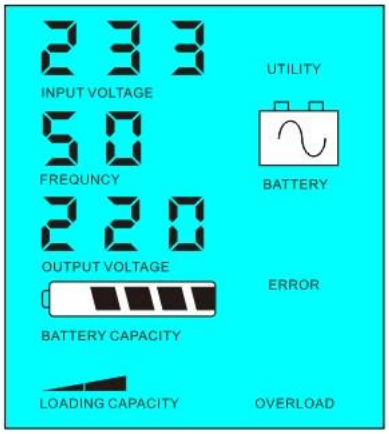

Bateria está disponível

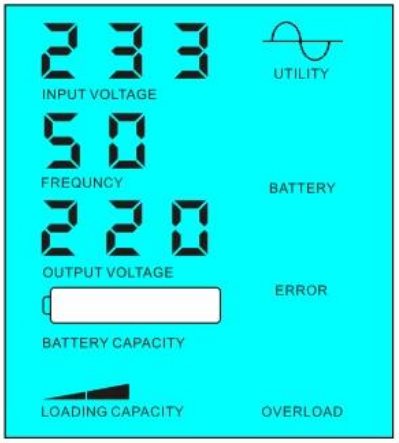

A bateria não está disponível, fonte de alimentação utilitário

Parâmetro

Modelo Parâmetro		2000VA
Capacidade nominal de saída		1500W
Pico de energia		3000W
Tensão da bateria (DC)		24V / 48V / 96V (opcional)
Tamanho W × D × H (mm)		350 * 220 * 460
Tamanho da embalagem W × D × H (mm)		370 * 240 * 480
Peso Líquido (kg)		20
Peso Bruto (kg)		22
Geral Parâmetro		
Modalidade de trabalho	1	Utilitário primeiro (primeira AC) modo de espera da bateria

(Ambiente)	2	Sleep Mode, nenhuma utilidade, o poder de carga superior a 5% de potência de saída nominal do inversor, ele vai começar a funcionar automaticamente
	3	Bateria primeiro (primeiro DC) utilidade modo de espera UPS
Entrada AC	Tensão	220V ± 35% ou 110V + 35% (opcional)
	Freqüência	50Hz ± 3% ou 60Hz ± 3% (opcional)
Saída AC	Tensão	220V ± 3% ou 230V ou 240V ± 3 ± 3% ou ± 3% 100V ou 110V ± 3% (opcional)
	Freqüência	50Hz ou 60Hz ± 0,5 ± 0,5 (opcional)
A carga da bateria	AC Corrente de carga	0 ~ 15A
	Tempo de carga	Dependem da capacidade e quantidade de bateria
	Proteção da bateria	A detecção automática, carga e descarga proteção, Gestão Inteligente
Display	Modo de exibição	LCD
	Information Display	Tensão de entrada, tensão de saída, freqüência de saída, capacidade da bateria, condição de carga, informações de status
Saída de Onda Tipo		Pure saída de onda senoidal, distorção harmônica total THD≤3
Capacidade de sobrecarga		> 120%> 1 min, 130% 10s
Consumo de energia	Modo dormir	1 ~ 6W
	Modo normal	1 ~ 3A
Eficiência de conversão		80% ~ 90%
Tempo de Transferência		<5ms (AC DC / DC para AC)
Proteção		Sobrecarga, curto-circuito, tensão de entrada alta, tensão de entrada baixa, superaquecimento
Ambiente	Temperatura	-10 ℃ ~ 50 ℃
	Umidade	10% ~ 90%
	Altitude	≤4000m

A descrição acima é a nossa parâmetro padrão. Sujeito a alteração sem aviso prévio.
Temos o nosso próprio profissional inversor e controlador de R & amp; D equipe e nós prestar apoio técnico e serviço de OEM ODM.

Outros:

Por favor, veja o esboço do projeto, documentos técnicos, manuais, brochuras de produtos, etc.Research e departamento de desenvolvimento feito 2ª edição on 05 de maio de 2014.