## Aplicação

1. Back-up sistema de UPSpara uso industrial, comercial, doméstico, etc

2. Energia móvel eespera poder para áreas que são a falta de utilidade.

3. Off-grid Solar &sistema de energia eólica

3.1 SimplesEnergia solar fora da rede e sistema de energia eólica

3.2 AC primeiroEnergia solar fora da rede e sistema de energia eólica

3.3 DC primeiroEnergia solar fora da rede e sistema de energia eólica

## Características

1. Pura saída de onda senoidal,potência máxima

2. Gestão da CPU econtrole, modularprojeto

3. Display LCD, pode mostrar visualmentevários parâmetros

4. Projeto multifuncional, pode definir uma variedade demodo de trabalho

5. Conexão de bateria externa,conveniente para expandir tempo de uso e back-up tempo poder; usuário pode conectar o maior númerobaterias, conforme necessário

6. Com carga super-transporte e capacidade de carga elevadacapacidade, esta série de Inversores de freqüência podemnão só conduzir carga de resistência; mas também de vários tipos de cargas indutivas, taiscomo motor, ar condicionado, furadeiras elétricas, lâmpadas fluorescentes, de gás, etcpode dirigir quase todos os tipos de carga

7. Concepção de baixa freqüência do circuito, boa estabilidade do sistema, baixa taxa de falhas elonga vida útil (em operação adequada, pode ser tão longo como cinco anos)

8. Proteção perfeita:proteção de baixa tensão, sobre a proteção da tensão, proteção do superaquecimento, curto-circuitoproteção, sobrecarrega a proteção; alerta de alarme

9. CE / EMC / LVD / RoHS aprovações.

10. Dois anosde garantia, suporte técnico ao longo da vida

## Função

1. Solafunção inversão no modo de inversão (apenas conectado à bateria), pode ser configurado para o modo de operação normale modo de suspensão.

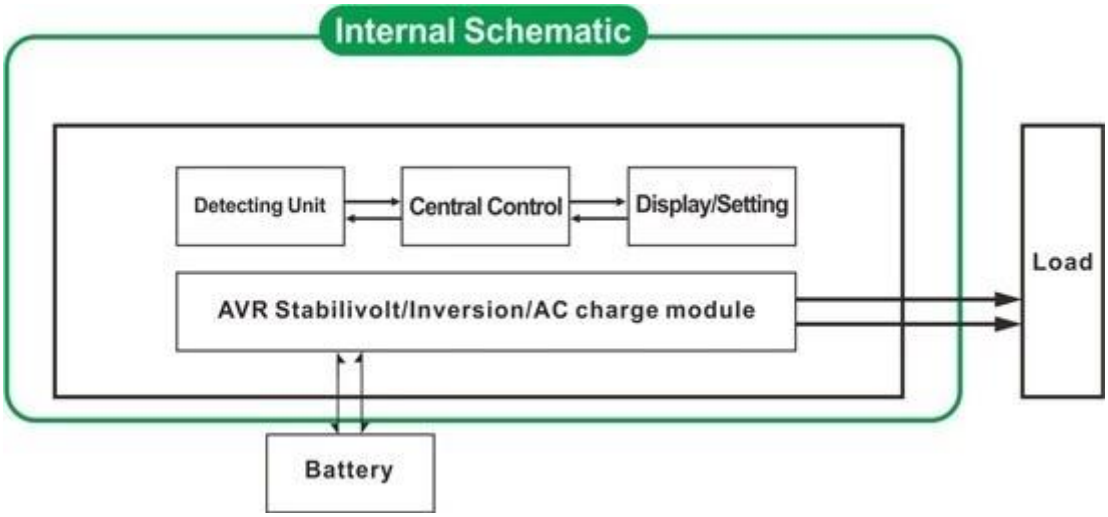


1.1 normal Modo de trabalho: frequncy no visor LCD está definido como01. Não importa se há cargas AC conectados ao inversor ou não, aterminal de saída do inversor terá sempre tensão pronto para fornecer energia paraas cargas. Neste modo, o LCD será exibido como a seguir:

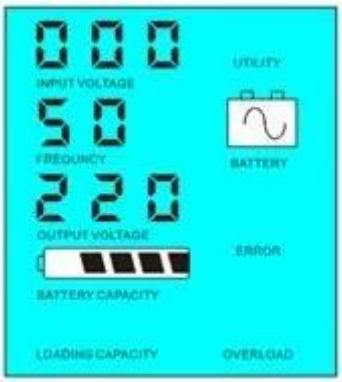


1.2 sonomode: frequncy no visor LCDé definido como 02. Se a alimentação das cargas que conectados ao inversor é menorde 5% da potência nominal do conversor, não haverá saída doinversor. Ou seja, apenas o chip do inversor está trabalhando sob taiscondição eo consumo de energia é de apenas 1-6W; Se a alimentação das cargasque ligado ao inversor é maior do que 5% da potência nominal do conversor,em seguida, o inversor será iniciado automaticamente a função de inversão e de abastecimentoenergia para as cargas dentro de 5s. Tal como mostrado abaixo:

Load's power＜5% of inverter's rated power

Load's power＞5% of inverter's rated power

2. UPSfunção no modo utilitário (ligadoa bateria e utilidade. Pode ser definido como utilitário em primeiro lugar, o modo de espera da bateria ea bateria em primeiro lugar, o modo de espera de utilidade).

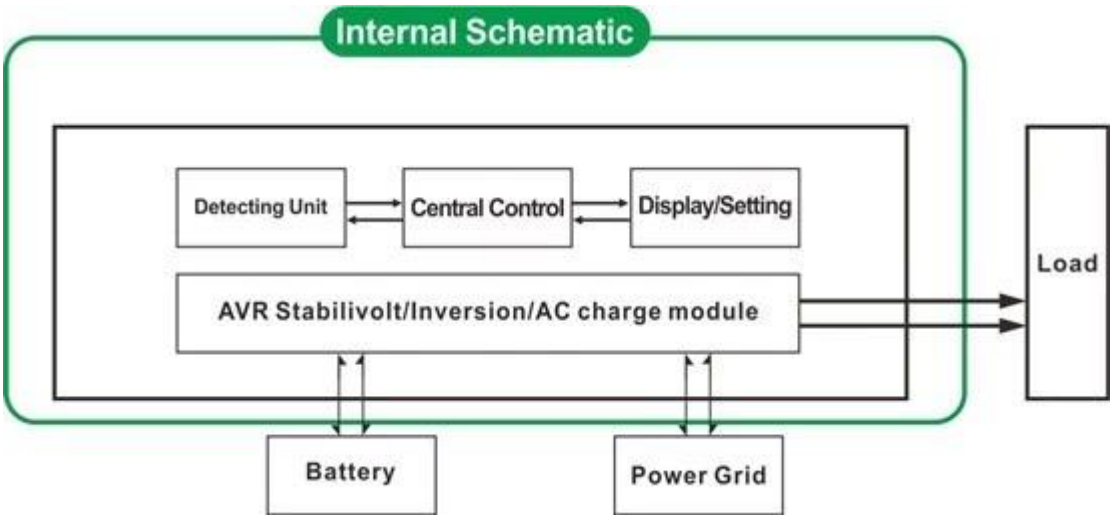


2.1 Utilitário em primeiro lugar,modo de bateria UPS espera: frequência no visor LCD está definido como 01 quando.tanto utilidade e da bateria estão ligados ao inversor, utilitáriofornecer energia para as cargas anteriores à bateria. Quando o utilitário é cortada, obateria continuará automaticamente para fornecer energia após a inversão.

As etapas são as seguintes:

Passo 1: quando a energia estiver disponível,irá imprimir diretamente após voltagebeing estabilizado e carregar bateriasao mesmo tempo.

Passo2: quando a energia é cortada de repente, o inversor irá converter energia DC para potência AC automaticamente paragarantir fonte de alimentação ininterrupta dentro de 5ms.

Etapa 3: Quando a energia elétrica se torna disponívelnovamente, ele será automaticamente transferida para o fornecimento de energia elétricaa cargas e carregar baterias ao mesmo tempo.

VerFluxo de trabalho, conforme abaixo.

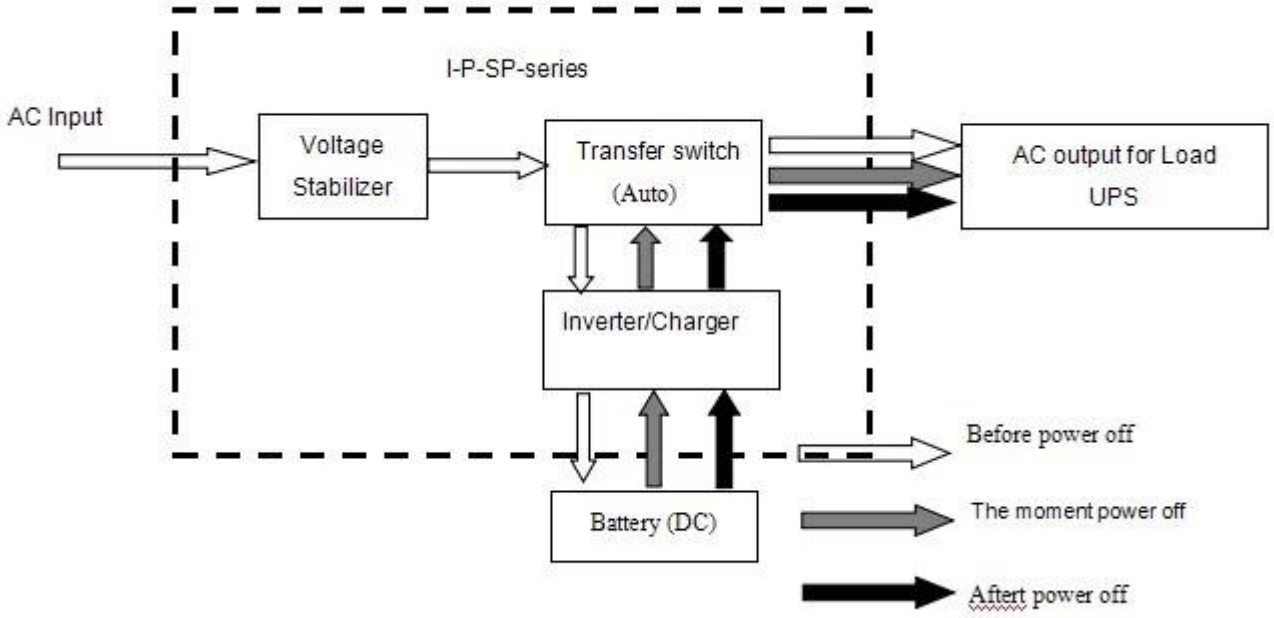


LCD exibido como a seguir:

Utility supply power and charge battery

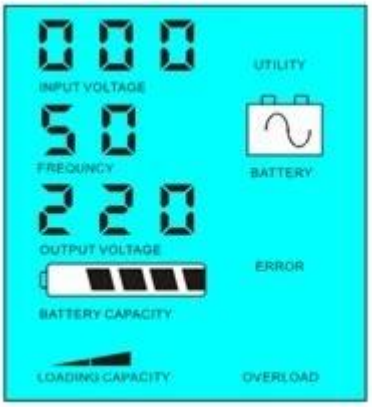


Without utility and battery supply power

2.2 Bateria primeiro utilitário modo de espera UPS: FREQUÊNCIA no LCDexibição é definido como 03. Quando tanto a utilidadeea bateria estão ligados ao inversor, bateria vai fornecer energia para acargas antes do utilitário. Quando a capacidade da bateria não é suficiente, utilitáriocontinuar a fornecer energia automaticamente.

As etapas são as seguintes:

Passo 1: Quando a bateria tem carga suficiente, ele irá fornecer energiapara as cargas directamente

Etapa 2: Quando a bateria não tem energia suficiente, ele irátransferir automaticamente para o fornecimento de energia elétrica para as cargas

Passo 3: Depois que a bateria está totalmente carregada (por exemplo, solar oueólica controlador de carga), ele irá transferir automaticamente a bateriafornecimento de energia para as cargas.

Veja Fluxo de Trabalho, conforme abaixo.

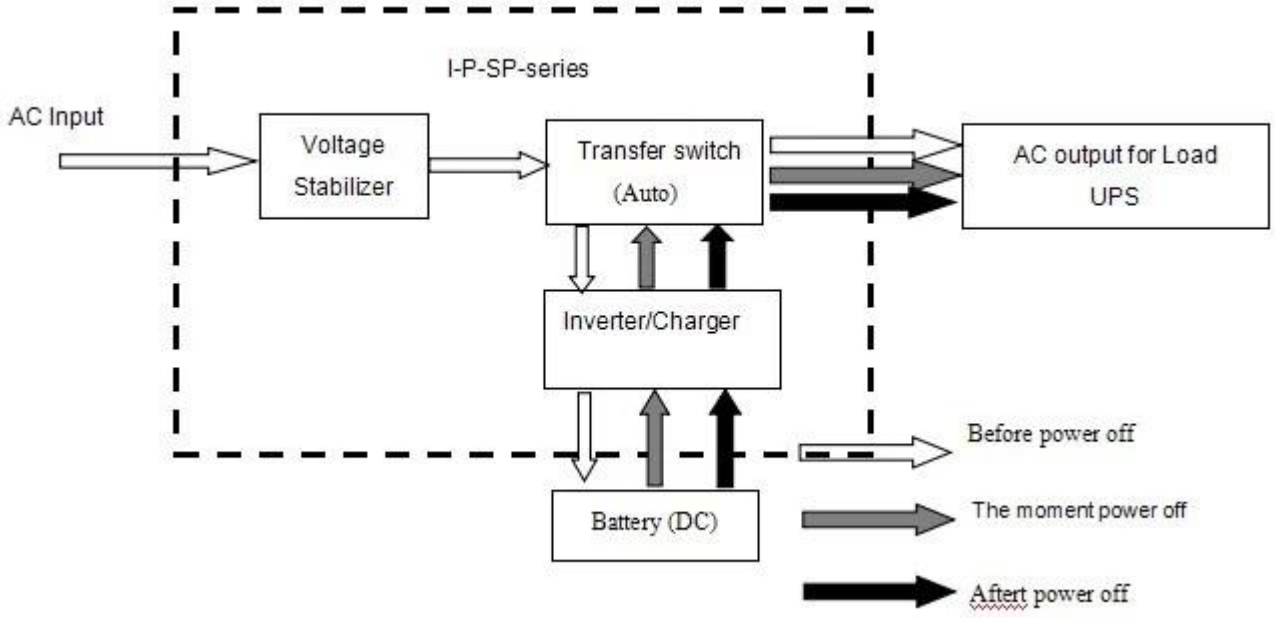


LCD exibido como a seguir:

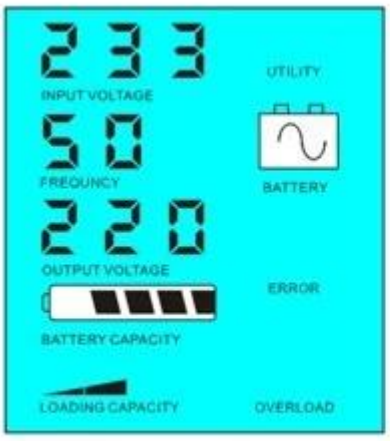


Battery has power

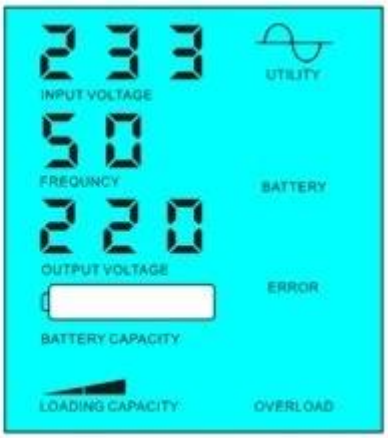


Battery dead, utility supply power

## Parâmetro

| Modo<br>Parâmetro | 500VA | 700VA | 1000VA | 1500VA | 2000VA | 3000VA | 4000VA |
|---|---|---|---|---|---|---|---|
| Capacidade nominal de saída | 350W | 500W | 700W | 1000W | 1500W | 2000W | 3000W |
| Poder Peak | 700W | 1000W | 1500W | 2000W | 3000W | 4000W | 6000W |
| Tensão da bateria (DC) | 12V/24V (opcional) | | 24V | | 24V/48V/96V (opcional) | | |
| Tamanho W × D × H (mm) | 335 * 165 * 375 | | | | 350 * 220 * 460 | | |
| Tamanho da embalagem W × D × H (mm) | 355 * 185 * 395 | | | | 370 * 240 * 480 | | |
| Peso Líquido (kg) | 7 | 8 | 12 | 14 | 20 | 23 | 29 |
| Peso Bruto (kg) | 8 | 9 | 13 | 16 | 22 | 25 | 31 |

| Modelo<br>Parâmetro | 5000VA | 6000VA | 7000VA | 10kVA | 15kVA | 20kVA | 30kVA |
|---|---|---|---|---|---|---|---|
| Capacidade nominal de saída | 3500W | 4000W | 5000W | 7000W | 10000W | 15000W | 20000W |
| Poder Peak | 7000W | 8000W | 10000W | 14000W | 20000W | 30000W | 40000W |
| Tensão da bateria (DC) | 48V/96V/192V (opcional) | | | 96V/192V (opcional) | | 192V | |
| Tamanho W × D × H (mm) | 420 * 260 * 605 | | | | | 420 * 280 * 625 | |
| Tamanho da embalagem W × D × H (mm) | 440 * 280 * 625 | | | | | 440 * 300 * 645 | |
| Peso Líquido (kg) | 31 | 50 | 50 | 55 | 85 | 105 | 125 |
| Peso Bruto (kg) | 33 | 55 | 60 | 65 | 95 | 115 | 135 |

| Geral Parâmetro | | |
|---|---|---|
| Modo de trabalho (Setting) | 1 | Utilitário Primeiro, Bateria Standby |
| | 2 | Sleep Mode, sem utilidade, a carga de potência superior a 5% da potência nominal, começa a funcionar automaticamente |
| | 3 | Bateria primeiro, espera utilitário |
| Entrada AC | Tensão | 220V ± 35% ou 110V +35% (opcional) |
| | Freqüência | 50Hz ± 3% ou 60Hz ± 3% (opcional) |
| Saída AC | Tensão | 220V ± 3% ou 230V ± 3 ou 240V ± 3% ou 100V ± 3% |
| | | ou 110V ± 3% (opcional) |
| | Freqüência | 50Hz ou 60Hz ± 0,5 ± 0,5 (opcional) |
| De carga da bateria | AC Corrente de carga | 0 ~ 15A |
| | Tempo de carga | Dependem da capacidade e quantidade de bateria |
| | Proteção da bateria | A detecção automática, carga e descarga proteção, Gestão Inteligente |
| Exibição | Modos de Exibição | LCD |
| | Apresentar Informações | Tensão de entrada, saída tensão, frequência de saída, capacidade da bateria, carga condição, informações de status |
| Saída de onda Tipo | | Saída de onda senoidal pura, de forma de onda Taxa de distorção ≤ 3 |
| Capacidade de sobrecarga | | > 120% 1 min,> 130% 10s |

| | | |
|---|---|---|
| Consumo de energia | Sleep Mode | 1 ~ 6W |
| | Modo Normal | 1 ~ 3A |
| Eficiência de conversão | | 80% ~ 90% |
| Tempo de Transferência | | <5ms (AC para DC / DC a AC) |
| Proteção | | Saída de sobrecarga, curto-circuito, de alta tensão entrada,entrada de baixa tensão, superaquecimento |
| Ambiente | Temperatura | -10 ℃ ~ 50 ℃ |
| | Umidade | 10% ~ 90% |
| | Altitude | ≤ 4000m |

Observações:

- O parâmetro "opcional" pode ser definido de acordo com a exigência do cliente
- O texto acima é o nosso parâmetro padrão. Sujeito a alterações sem aviso prévio.
- Nós temos nossa própria inversor profissional e controlador de equipe de P & D e fornecer suporte técnico e serviço de OEM.

## Outros:

1. Por favor, consulte o projeto do esboço, documentos técnicos, catálogos de produtos, etc
2. Feito pelo departamento de engenharia, 5 de maio de 2014, 2 ª Edição