Aplicação

1. Back-up sistema de no-break para uso industrial,comercial, familiar, etc

2. Energia móvel e de energia de reserva para as áreasque são a falta de utilidade.

3. Off-grid Solar & sistema de energia eólica

3.1 Simples Off-grid Solar & energia eólicasistema

3.2 AC First Solar Off-grade & ventosistema de energia

3.3 DC solar, primeiro fora da rede e ventosistema de energia

Características

1. Saída de onda senoidal pura, a energia total

2. Gerenciamento de CPU e controle, modularprojeto

3. Display LCD, pode visualmente visualizar váriasparâmetros

4. Projeto multifuncional, pode definir uma variedadedo modo de trabalho

5. Conexão de bateria externa, convenientepara expandir tempo de uso e back-up tempo poder; usuário pode conectar o maior número de pilhasconforme necessário

6. Com carga de super transportando capacidade eelevada capacidade de carga, esta série de inversores não só pode conduzir carga de resistência; mas também de vários tipos decargas indutivas, como motor, o ar

condicionado, furadeiras elétricas, fluorescentelâmpada, lâmpada de gás, etc Ele pode conduzir quase todos os tipos de carga.

7. Desenho do circuito de freqüência baixa, boaestabilidade do sistema, baixa taxa de falhas e longa vida útil (sob adequadaoperação, que pode ser tão longo como cinco anos)

. 8 Proteção perfeita: baixa tensãoproteção, sobre a proteção da tensão, proteção do superaquecimento, curto-circuitoproteção, sobrecarrega a proteção; alerta de alarme

9. CE / EMC / LVD / RoHS aprovações.

10. Garantia de dois anos, o técnico ao longo da vidasuportes

Função

1. Função inversão Sole no modo de inversão (apenas conectado à bateria), pode ser definido como operação normalmodo e modo de suspensão.

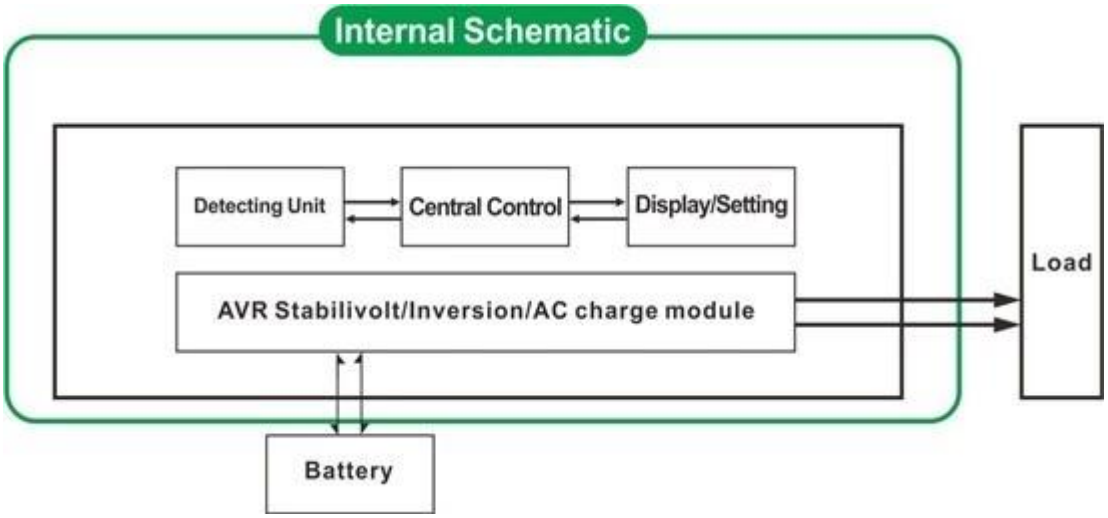

1.1 modo de funcionamento normal: frequncy no visor LCD está definidocomo 01. Não importa se há cargas AC conectados ao inversor ou não,terminal de saída do inversor terá sempre tensão pronto para fornecer energiapara as cargas. Neste modo, o LCD será exibido como a seguir:

Modo 1.2 sono: frequncy no visor LCD está definidocomo 02. Se a alimentação das cargas que conectados ao inversor é inferior5% da potência nominal do conversor, não haverá saída do inversor.Ou seja, apenas o chip do inversor está trabalhando sob essa condição eo consumo de energia é de apenas 1-6W; Se a alimentação das cargas que conectados ao inversor é maior do que 5% da potência nominal do conversor, em seguida, o inversorinicia-se automaticamente a função de inversão e fornecer energia para as cargasdentro de 5s. Tal como mostrado abaixo:

Load's power＜5% of inverter's rated power

Load's power＞5% of inverter's rated power

2. Função UPS no modo utilitário (ligado à bateria e utilidade. Pode ser definido como utilitário em primeiro lugar, o modo de espera da bateria ea bateria em primeiro lugar, o modo de espera de utilidade).

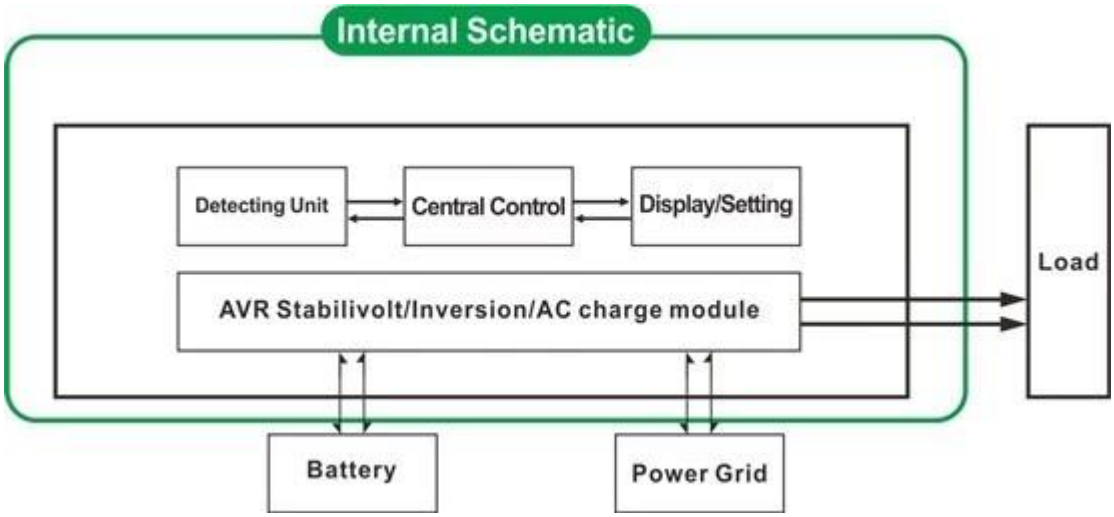

2.1 Utilitário primeiros, bateria UPS esperamodo:. frequência no visor LCD está definido como 01 Quando ambos utilidade e bateriaestá ligada ao inversor, de utilidade vai fornecer energia para as cargas anteriores àa bateria. Quando o utilitário é cortado, a bateria continuará automaticamentepara fornecer energia após a inversão.

As etapas são as seguintes:

Passo 1: quando a energia estiver disponível,irá imprimir diretamente após voltagebeing estabilizado e recarregue baterias nomesmo tempo.

Etapa 2: Quando a energia elétrica é cortadade repente, o inversor irá converter energia DC para alimentação CA automaticamente paragarantir fonte de alimentação ininterrupta dentro de 5ms.

Etapa 3: Quando a energia elétrica torna-sedisponível novamente, ele será automaticamente transferida para o fornecimento de energia elétrica paracargas e carregue as baterias ao mesmo tempo.

Veja Fluxo de trabalho conforme abaixo:

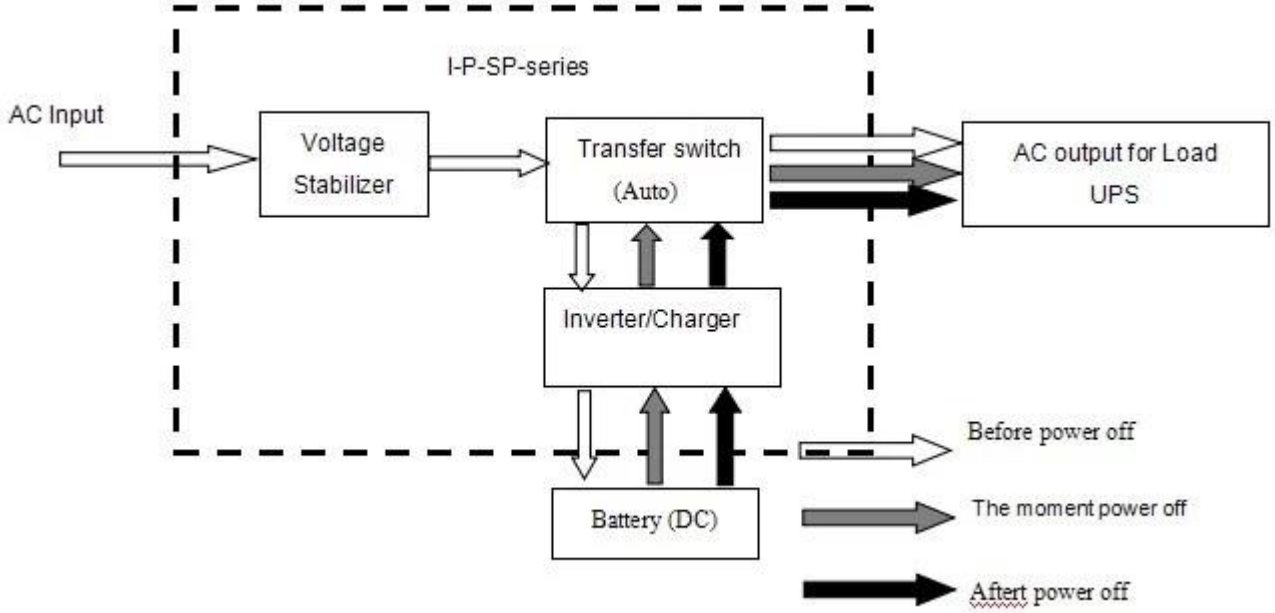

LCD exibido como a seguir:

Utility supply power and charge battery

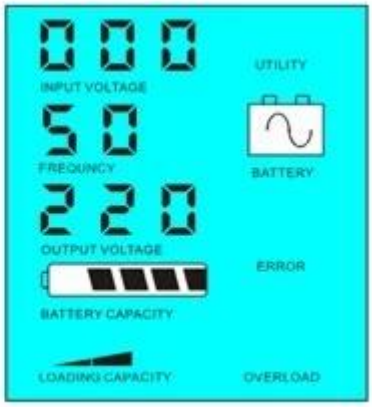

Without utility and battery supply power

2.2 Bateria primeiro, utilidade espera UPSmode: frequência no visor LCD está definido como 03. Quando tanto a utilidade e da bateria estão ligadosao inversor, bateria vai fornecer energia para as cargas antes do utilitário. Quandocapacidade da bateria não é suficiente, utilitário continuará a fornecer energiaautomaticamente.

As etapas são as seguintes:

Passo 1: Quando a bateria tem carga suficiente, elefornecerá energia diretamente para as cargas

Etapa 2: Quando a bateria não tem o suficientepoder, ele será automaticamente transferida para o fornecimento de energia elétrica para as cargas

Passo 3: Depois que a bateria está totalmente carregada(Por exemplo, controlador de carga solar ou eólica), ele irá transferir automaticamentea bateria fornece energia para as cargas.

Veja Fluxo de Trabalho, conforme abaixo.

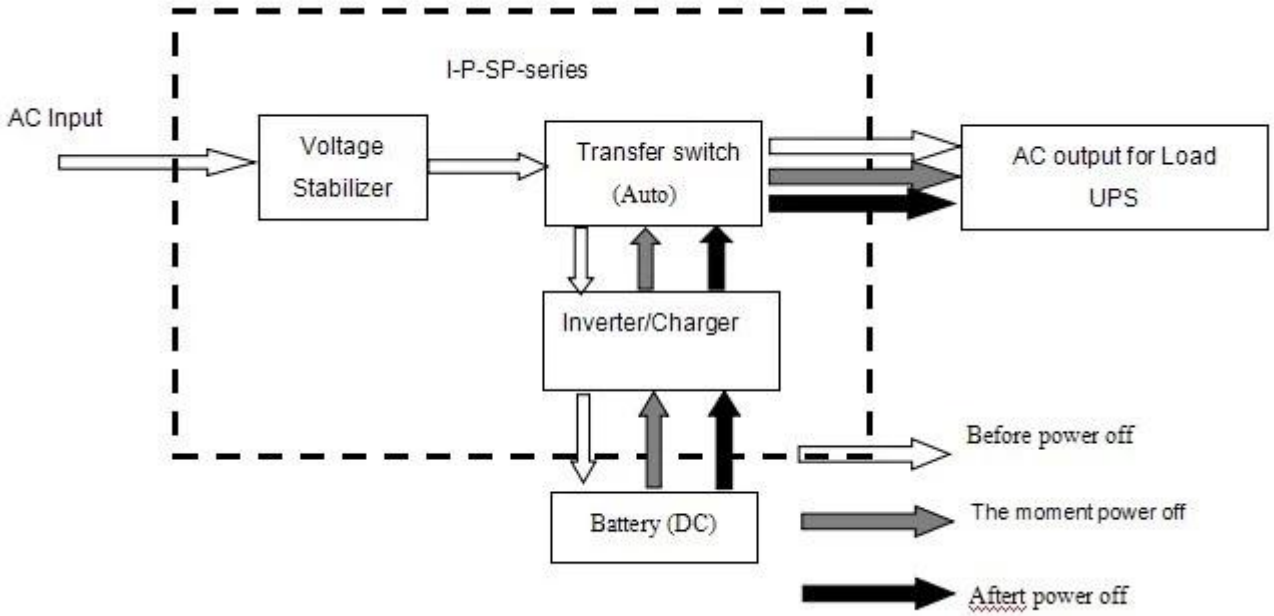

LCD exibido como a seguir:

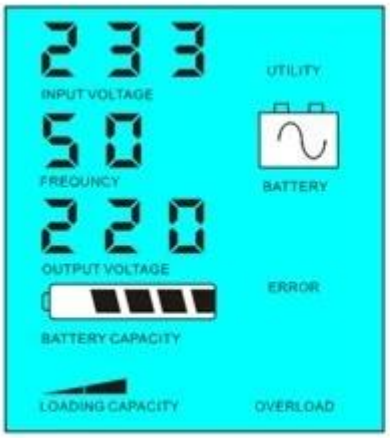

Battery has power

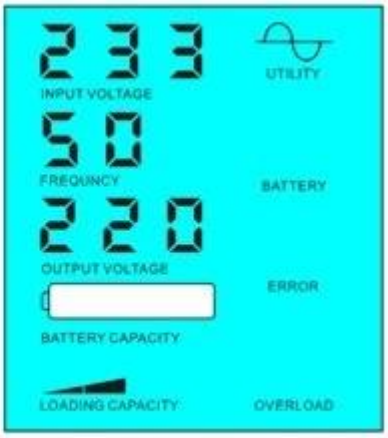

Battery dead, utility supply power

Parâmetro

Modelo Parâmetro		20KVA
Saída avaliado Capacidade		15000W
Poder Peak		30000W
Tensão da bateria (DC)		192V
Tamanho W × D × H (mm)		420 * 280 * 625
Tamanho da embalagem W × D × H (mm)		440 * 300 * 645
Peso líquido (Kg)		105
Peso bruto (Kg)		115
Geral Parâmetro		
Trabalhando Modo	1	Utilitário de Primeira, Bateria Standby
(Setting)	2	Sleep Mode,nenhuma utilidade,O poder de carga maior do que 5% de potência nominal, começar a funcionar automaticamente
	3	Bateria primeiro, standby utilitário
Entrada AC	Tensão	220V ± 35% ou 110V +35% (opcional)
	Freqüência	50Hz ± 3% ou 60Hz ± 3% (opcional)
Saída AC	Tensão	220V ± 3% ou 230V ± 3 ou 240V ± 3% ou 100V ± 3%
		ou 110V ± 3% (opcional)
	Freqüência	50Hz ou 60Hz ± 0,5 ± 0,5 (opcional)
De carga da bateria	AC Carga Atual	0 ~ 15A
	Cobrar Tempo	Dependem da capacidade e quantidade de bateria
	Bateria Proteção	A detecção automática, Carga e descarga proteção,Inteligente Gestão
Exibição	Modos de Exibição	LCD
	Apresentar Informações	Tensão de entrada,a tensão de saída,freqüência de saída,capacidade da bateria,Condição de carga,Informações de Estado
Saída de onda Tipo		Pure saída de onda senoidal,forma de onda Taxa de distorção ≤ 3

Capacidade de sobrecarga		> 120% 1 min,> 130% 10s
Consumo de energia	Sleep Mode	1 ~ 6W
	Modo Normal	1 ~ 3A
Eficiência de conversão		80% ~ 90%
Tempo de Transferência		<5ms (AC para DC / DC para AC)
Proteção		Saída Sobrecarga,curto-circuito,de entrada de alta tensão,entrada de baixa tensão,superaquecer
Ambiente	Temperatura	-10 ℃ ~ 50 ℃
	Umidade	10% ~ 90%
	Altitude	≤ 4000m

Observação

O parâmetro "opcional" pode ser definido de acordo comexigência do cliente

O texto acima é o nosso parâmetro padrão.Sujeito a alterações sem aviso prévio.

Nós temos nossa própria inversor profissional econtrolador de equipe de P & D e nós fornecemos suporte técnico e serviço OEM.

Outros

Por favor, consulte o projeto do esboço,documentos técnicos, brochuras de produtos, etc

Feito pelo departamento de engenharia 5 de maio de 2014 2 ª Edição