Características

1. Pure saída de onda senoidal

2. Gestão CPU, controle inteligente, design modular

3. LCD e LED display pode mostrar os parâmetros e inversor de trabalho estado.

4. Os usuários podem configurá-lo no modo de hibernação ou no modo normal de trabalho e definir a prioridade de saída (AC DC primeiro ou primeiro). A frequência de saída (50 ou 60 Hz) pode ser escolhido.

5. Alta eficiência de conversão (87% -98%), baixo consumo de energia (1W ~ 6W no modo sleep). É a melhor escolha de conversores para o sistema de energia solar

6., O inversor pode cobrar 8 tipos de baterias, como bateria selada de chumbo ácido, bateria de chumbo-ácido livre, bateria gel. Por favor, note: O bateria de lítio pode ser carregada também, os parâmetros relacionados precisam ser definidas na fábrica.

7. Potência alta carga ea função de carregamento pode ser fechado

8. Esta série de conversores têm forte capacidade de transporte de carga e sobrecarga capacidade. A potência de pico é 3 vezes a potência nominal de saída. Por exemplo, 1KW modelo pode conduzir 1HP ar condicionado, modelo 2KW pode conduzir 2HP ar condicionado, 3KW pode dirigir 3HP condicionado.

9. Adotando o mais recente projeto de circuito de baixa frequência americano, a nova marca materiais elétricos importados, transformador de cobre puro, o sistema é muito estável longa vida útil (mais de 5 anos em o uso normal)

10. Proteção perfeita (baixa proteção da tensão de entrada, tensão de entrada de alta proteção, sobre a proteção da temperatura, proteção contra curto-circuito, proteção contra sobrecarga)

11. EMC, LVD, RoHS aprovações de certificação

12. 2 anos de garantia e assistência técnica para toda a vida.

Aplicação

1. Back-up UPS e sistema de EPS para militar, industrial, comercial, doméstico, etc

2. Fonte de alimentação de espera removível para áreas que são a falta de utilidade

3. Off-grade do sistema de energia solar ou eólica

3.1. Off-grid sistema de energia solar ou eólica

3.2. AC primeiro Off-grade do sistema de energia solar ou eólica

3.3. DC primeiro Off-grade do sistema de energia solar ou eólica

No acima de campos de aplicação, esta série de inversor é adequado para todos os tipos de cargas

indutivas, carga capacitiva e carga resistiva, como TV, ar condicionado, geladeira e máquina de lavar.

Função

1.DC/AC Função Conversão

Ele pode ser configurado para o modo normal de trabalho (No painel girar o botão para "ON") ou modo de espera (no painel girar o botão para S-ON)

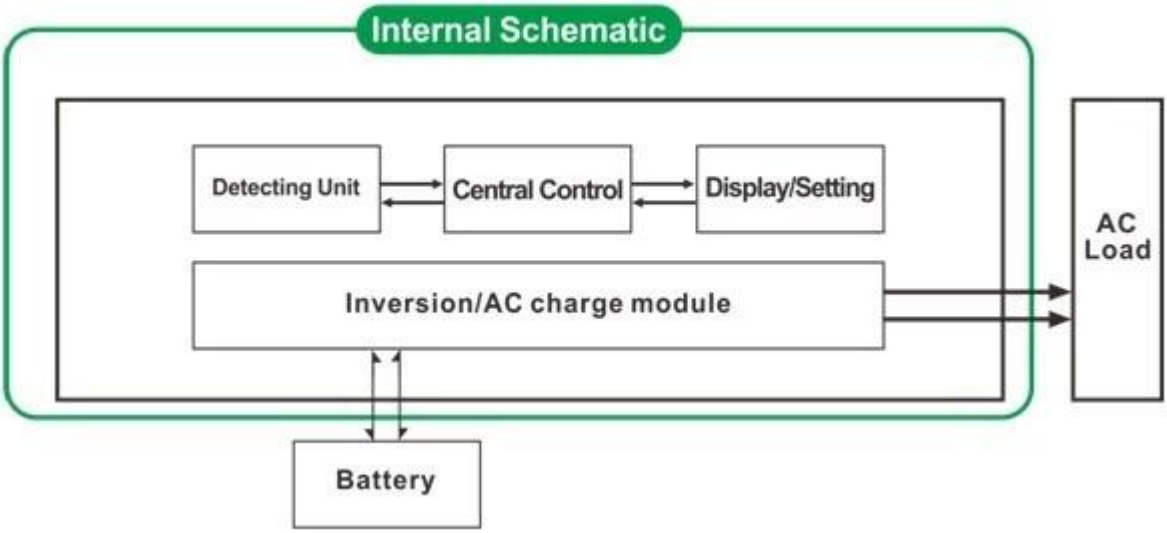

1.1 normal de trabalho mode (ON): Não importa o que está ligado cargas AC ou não

o inversor sempre converter DC para AC. O LCD do inversor exibir a tensão de saída. O consumo de energia no modo normal de trabalho é um pouco maior do que no sono modo

Modo de suspensão 1.2 (S-ON): Se o poder dos conectadas cargas AC é menor do que 5% da potência nominal do conversor, não há saída de o inversor. O LCD de ele mostra 0. Só o chip do inversor está funcionando. O consumo de energia do inversor é apenas 1-6W. Se a potência do ligado Cargas AC é mais do que 5%, então o inversor automaticamente converter DC para AC para fornecer energia para as cargas dentro de 5s. O LCD de ele exibir nenhuma saída.

2. Função de carregamento inteligente de alta potência

- Ele Pode carregar 8 tipos de baterias (detalhe por favor, verifique o parâmetro)
- Alta carga energia (detalhe por favor, verifique o parâmetro)
- Três estágios Corrente constante: modo de carregamento carregamento fase (CC), tensão constante estágio de carregamento (CV), Float carregamento fase (CF)

Nota: Quando o tipo de bateria é definido como "0", ele não irá carregar a bateria e corrente de carga é "0". O indicador de carga não se acende.

3. Função UPS

Ele pode ser definido como utilitário primeiro (AC primeiro) modo de espera a bateria ou a pilha primeiro (DC primeiro) modo de espera de utilidade.

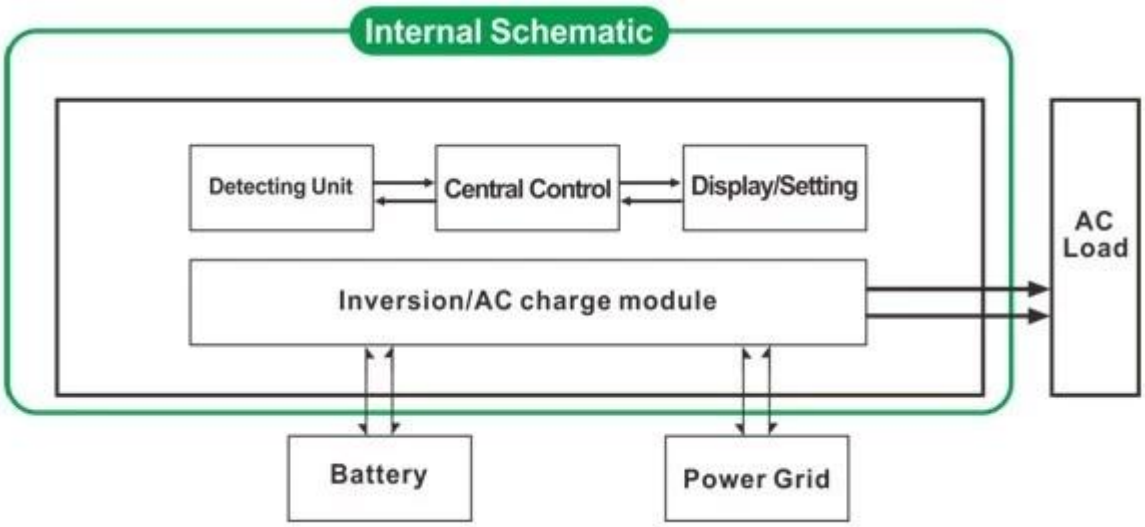

Utilidade primeiro modo de espera da bateria UPS (no painel girar o botão para "AC")

Quando utilidade e bateria são conectados ao inversor, utilitário irá fornecer energia para as cargas antes. Quando o utilitário é cortado, a bateria continuará automaticamente para fornecer energia através de potência do inversor.

As etapas são as seguintes:

Passo 1: Quando o utilitário está disponível, ele irá conduzir as cargas diretamente e, ao mesmo tempo carregue baterias. (tipo de bateria no painel não pode ser 0) LCD exibirá a tensão de saída AC.

Etapa 2: Quando a energia elétrica é cortada, o inversor irá converter a energia DC (bateria) para a alimentação AC automaticamente para garantir fonte de alimentação ininterrupta dentro de 5ms. Função UPS

Etapa 3: Quando utilitário está disponível novamente, o inversor será automaticamente transferida para utilitário fornecimento de energia para cargas. E utilitário irá carregar as baterias através de energia inversor ao mesmo tempo.

Veja Fluxo de Trabalho, conforme abaixo.

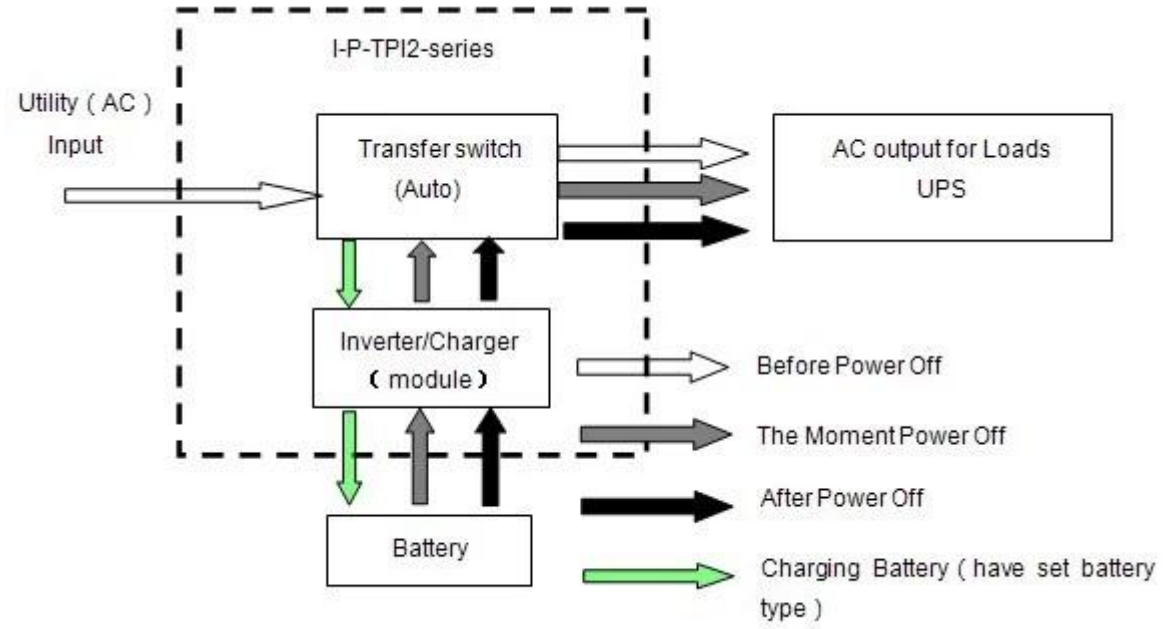

3.2. Bateria primeiro utilitário espera UPS Modo (no painel de rodar o botão de "DC").

Neste modo, os usuários precisam definir "tipo de bateria" para "0" no painel. Utility não vai carregar a bateria.Quando utilidade e bateria estão ligados ao inversor, bateria fornecer energia ao cargas anteriores. Quando a capacidade da bateria não é suficiente, utilitário continuar a fornecer energia para as cargas automaticamente.

As etapas são as seguintes:

Passo 1: Quando a bateria tem carga suficiente, ele irá fornecer energia para as cargas directamente

Etapa 2: Quando a bateria não tem energia suficiente, o inversor transferir automaticamente para o fornecimento de energia elétrica para as cargas

Passo 3: Depois que a bateria está totalmente carregada (por exemplo, solar ou eólica controlador de carga), ela será automaticamente transferida para o fornecimento de bateria energia para as cargas através de potência do inversor.

Ver Fluxo de trabalho, conforme abaixo.

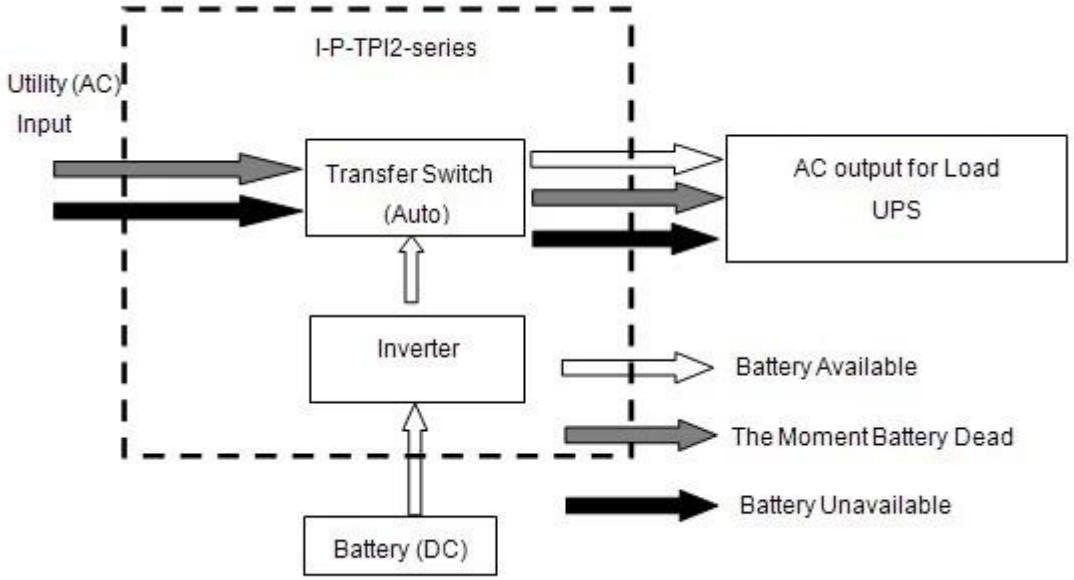

Parâmetro

Modelo Parâmetro		6000W
Potência de saída nominal		6000W
Poder Peak		18000W
Tensão da bateria (DC)		24V ou 48V (opcional)
Tamanho W × D × H (mm)		440 * 218 * 400
Tamanho da embalagem W × D × H (mm)		520 * 275 * 520
Peso Líquido (kg)		51
Peso Bruto (kg)		53
Trabalhando Modo (Setting)	ON	Modo normal de trabalho
	S-ON	Sleep Mode, 1 ~ 6W consumo quando o poder de carga maior do que a potência de saída% avaliado 5, ele vai começar a trabalhar automaticamente
	OFF	Completamente fora
Entrada AC	Tensão	220V ± 35% ou 110V +35% (opcional)
	Freqüência	50Hz ou 60Hz
Saída AC	Tensão	220V ± 3% ou 230V ± 3 ou 240V ± 3% ou 100V ± 3% ou 110V ± 3% (opcional)
	Freqüência	Freqüência é o mesmo que no modo utilitário Freqüência 50Hz ou 60Hz (opcional) no modo de conversão DC / AC

Carregamento Utility (Bateria digite "0" significa função de carregamento é fechado)	Corrente de carga AC (MAX)	24V	48V
		75A	50A
	Tipo de bateria	Bateria gel americano, Lã bateria 1, Lã pilhas2, ácido-chumbo selada Bateria, bateria Europa gel, baterias de chumbo-ácido Open, bateria de cálcio, De-Ácido Bateria ou Bateria OEM	
	Modo de carregamento	Três estágios de carregamento: CC, CV, CF	
	O tempo de carregamento	Decidido pela capacidade e quantidade de bateria	
	Bateria protecção	A detecção automática de carga, e proteção contra descarga, gestão inteligente	
UPS prioridade	CA	Utilitário primeiro, bateria standby	
	DC	Bateria primeiro, espera utilitário	
Exibição	Modos de Exibição	LCD + LED	
	Apresentar Informações	Tensão de entrada, tensão de saída, freqüência de saída, capacidade da bateria, condição de carga, informações de status	
Saída de onda Tipo		Pura onda senoidal	
Capacidade de sobrecarga		> 120% 1 min,> 130% 10s	
Consumo de energia	Sleep Mode	1 ~ 6W	
	Modo Normal	1 ~ 3A	
Eficiência de conversão		80% ~ 90%	
Tempo de Transferência		<5ms (AC para DC / DC para AC)	
Proteção		Saída de sobrecarga, curto-circuito, a entrada de alta tensão, entrada de baixa tensão, superaquece	
Ambiente	Temperatura	-10 ℃ ~ 50 ℃	
	Umidade	10% ~ 90%	
	Altitude	≤ 4000m	

- O texto acima é o nosso padrão parâmetro. Sujeito a alterações sem aviso prévio.
- Temos nossa própria equipe profissional do inversor e controlador de I & D e nós fornecemos suporte técnico e serviço ODM OEM.

Outro detalhes

Por favor ver o esboço do projeto, documentos técnicos, manuais, produtos brochuras, etc

Pesquisa e do departamento de desenvolvimento feito 2 ª edição em 13 de maio de 2014.