I-P-SPCPower Inverter com Built-in Solar Controlador de Carga 500W

Off-grade sistema de energia solar

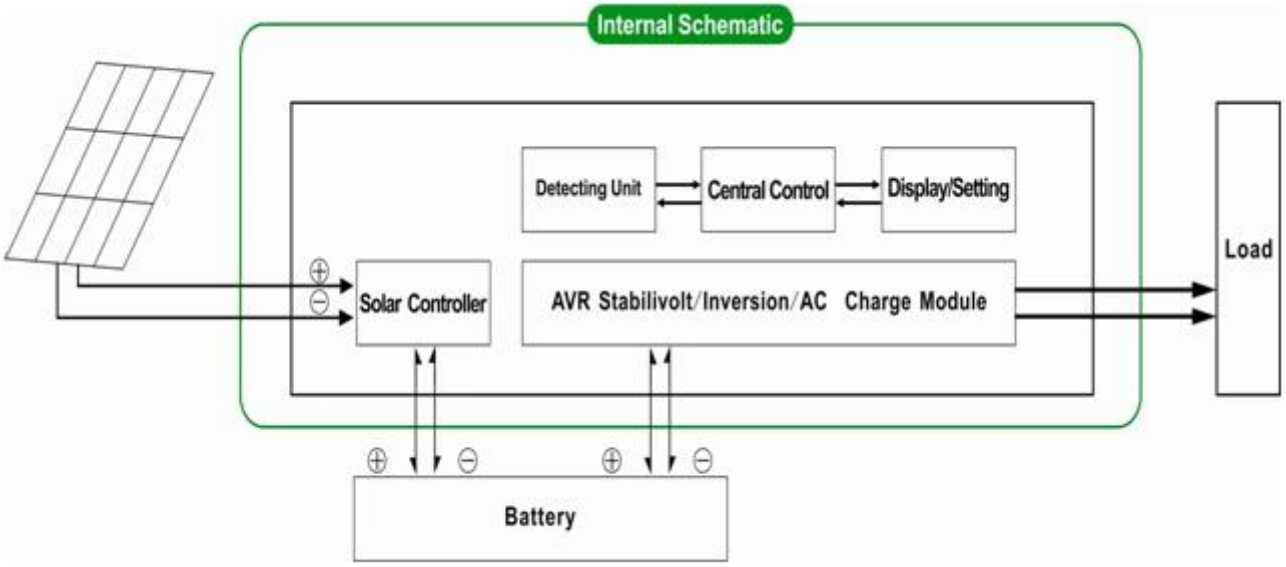

Utility e sistema de geração de energia solar de complementar

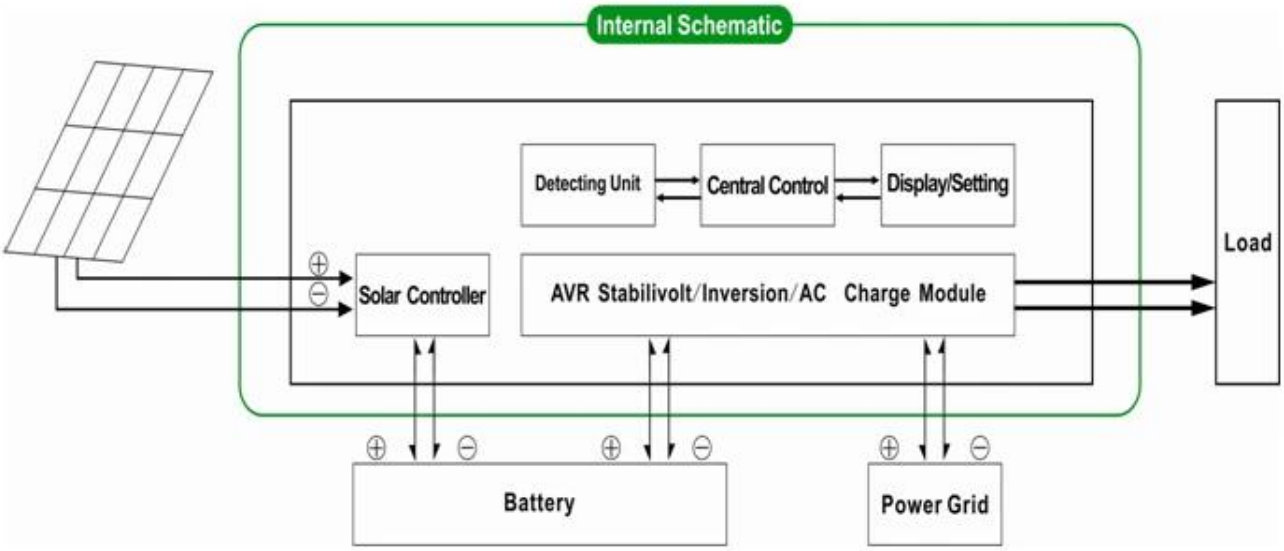

Aplicação

1)Off-grade sistema de energia solar

2) Utility e solar complementarsistema de geração de energia

Características

1) Fácil de instalar. Para configurar a energia solarsistema, os usuários só precisa conectá-lo com painéis solares e baterias.

2) gestão CPU, Intelligentcontrole, design modular

3) LEDs display LCD.LCD pode exibir vários parâmetros (tais como a tensão de saída, a frequênciamodo de trabalho)

Projeto 4) Multifuncionais, função AVR UPS.Os usuários não precisam comprar solar, controlador, carregador AC ou estabilizador.

5)Conexão de bateria externa, é conveniente para os usuários a ampliar tempo de uso eo tempo de backup de energia

6) com super capacidade de carga e altacapacidade de carga, esta série de & nbsp; Inversores de freqüência podemnão só conduzir a carga de resistência; mas também vários tipos de cargas indutivas taiscomo motor, ar condicionado, furadeiras elétricas, lâmpadas fluorescentes, de gás. Podedirigir quase todos os tipos de carga

7) baixa freqüência circuito de onda senoidal puradesign, qualidade estável, fácil manutenção, baixa taxa de falhas e tempo de serviçovida (sob a operação adequada, pode durar pelo menos 5 anos)

8) Proteção perfeita: baixa tensãoproteção, proteção de alta tensão, sobre a proteção da temperatura, curto-circuitoproteção, proteção contra sobrecarga

9) CE / EMC / LVD /Aprovações de RoHS / FCC

Garantia de 10) dois anos,o suporte técnico de longa vida

Parâmetro

Modo		700VA
Avaliado Capacidade de saída		500W
Peak Poder		1000W
Bateria Tensão (DC)		12V ou 24V
PWM Controlador Solar	Tensão	12V ou 24V
	Atual	20A
	PV Max Tensão de entrada	12V Sistema: 25V
		24V Sistema: 50V
Tamanho W × D × H (mm)		335 * 165 * 375
Embalagem Tamanho W × D × H (mm)		355 * 185 * 395
Net Peso (kg)		8
Gross Peso (kg)		9
Geral Parâmetro		
Trabalho Mode (Setting)	1	Utility primeiro (AC primeiro) modo de espera da bateria
	2	Sleep Mode, nenhuma utilidade, o poder de carga é de mais de 5% da potência nominal de saída, inversor começa a funcionar automaticamente
	3	Bateria primeiro (DC em primeiro lugar) o modo de espera de utilidade
AC Entrada	Tensão	220V ± 35% ou 110V + 35% (Opcional)
	Frequência	± 3% de 50Hz ou 60Hz ± 3% (opcional)
AC Saída	Tensão	220V ± 3% ou 230 ± 3 or240V ± 3% ou ± 3 100V ou 110V% ± 3% (opcional)
	Frequência	50Hz ou 60Hz ± 0,5 ± 0,5 (Opcional)
Utility cobrar	AC Corrente de carga	0 ~ 15A
	Cobrar Tempo	Depende da capacidade da bateria e quantidade
	Bateria Proteção	A detecção automática, Carga e descarga proteção, Gestão Inteligente
PV Cobrar		Corrente total de PV de entrada deve ser menor De corrente nominal do controlador solar PWM
Exibição	Exibição Modo	LCD + LED
	Exibição Informações	Tensão de entrada, tensão de saída, saída freqüência, bateria capacidade, condição de carga, Estado Informações
Saída Onda de Tipo		Pure saída de onda senoidal, harmônica total Distorção THD≤3
Sobrecarga Habilidade		> 120% 1 min,> 130% 10s
Poder Consumo	Sono Modo	1 ~ 6W
	Normal Modo	1 ~ 3A
Conversão Eficiência		80% ~ 90%
Transferência Tempo		<5ms (AC para DC / DC para AC)
Proteção		Saída de sobrecarga, curto-circuito, de alta tensão entrada, de baixa tensão entrada, superaquecimento
Meio Ambiente	Temperatura	-10 ℃ ~ 50 ℃
	Umidade	10% ~ 90%
	Altitude	≤4000m

Aacima é nosso parâmetro padrão. Sujeito a alterações sem aviso prévio.

Nóstemos nosso próprio profissional inversor e controlador de R & amp; D equipe e nós fornecemos o suporte técnico e OEM ODMserviço

Ainformações sobre o controlador acima é parameter.It padrão da nossa empresa pode seralterado para outro PWM controlador de carga solar.

ConexãoDiagrama

I-P-SPC-Series System

I-P-SPC-Series Inverter+Solar Controller