I-P-SPC Series BaixoFrequência Energia Solar Inversor Solar com Built-inControlador de Carga 700W

Componente

1) de altaqualidade baixa frequência puro inversor de onda senoidal (com custo de utilidade

função ea função UPS)

2) Built-in PWMcontrolador de carga de energia solar

Aplicação

1)Off-grade sistema de energia solar

2) Utility e solar complementarsistema de geração de energia

Características

1) Fácil de instalar. Para configurar a energia solarsistema, os usuários só precisa conectá-lo com painéis solares e baterias.

2) gestão CPU, controle inteligente, modularprojeto

3) LEDs display LCD. LCD pode exibir váriosos parâmetros (tais como a tensão de saída, a frequência, modo de funcionamento)

Projeto 4) Multifuncionais, função AVR UPS.Os usuários não precisam comprar solar, controlador, carregador AC ou estabilizador.

5) Externalconexão da bateria, é conveniente para os usuários a se expandir tempo de uso e de back-uptempo de poder

6) com super capacidade de carga e altacapacidade de carga, esta série de & nbsp; inversoresnão só pode conduzir a carga de resistência; mas também vários tipos de cargas indutivas taiscomo motor, ar condicionado, furadeiras elétricas, lâmpadas fluorescentes, de gás. Podedirigir quase todos os tipos de carga

7) baixa freqüência circuito de onda senoidal puradesign, qualidade estável, fácil manutenção, baixa taxa de falhas e tempo de serviçovida (sob a operação adequada, pode durar pelo menos 5 anos)

8) Proteção perfeita: baixa tensãoproteção, proteção de alta tensão, sobre a proteção da temperatura, curto-circuitoproteção, proteção contra sobrecarga

/ LVD / aprovações de RoHS / FCC 9) CE / EMC

10) 2 anos de garantia, suporte técnico ao longo da vida

Função

Off-grade sistema de energia solar

1. Quando conectado combateria e cargas AC, os usuários podem definir para o modo normal de trabalho ou modo de suspensão.

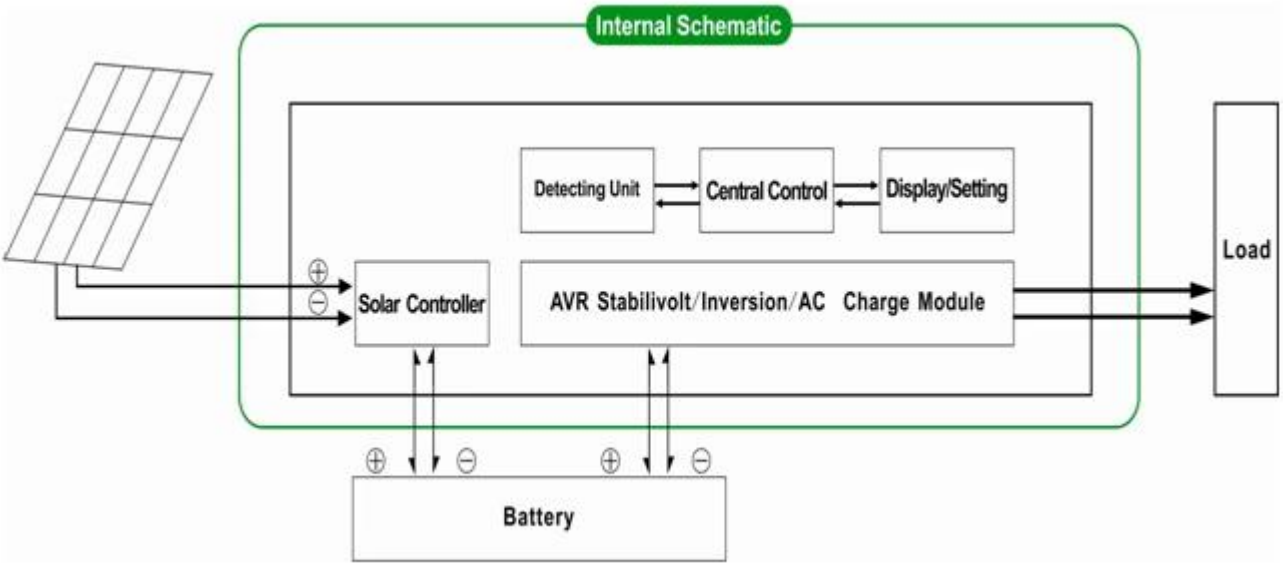

1.1 modo de funcionamento normal: frequência no visor LCD está definido para 01. Não importa o que está ligado cargas CA ou não, ainversor sempre converter DC para AC & nbsp.; Épronto para fornecer energia para as cargas CA. Nesse modo, a tela LCD exibirátensão de saída como abaixo:

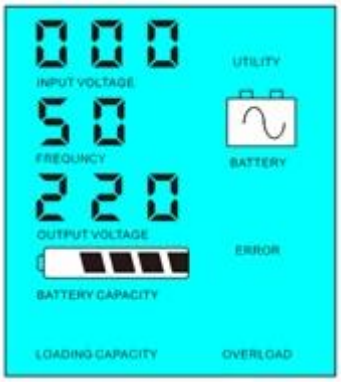

1.2 Modo de suspensão: frequncyno visor LCD está definido como 02.If o poder das cargas AC ligados é menorde 5% da potência nominal do conversor, não haverá saída doinversor. Só o chip de inversor está funcionando. O consumo de energia doinversor é só 1-6W. O LCD mostra a tensão de saída 0. Se o poder docargas conectadas for superior a 5%, o inversor irá automaticamente converter DC paraAC para fornecer energia para as cargas dentro de 5s. O LCD mostra a tensão de saída.Tal como mostrado abaixo:

Load's power< 5% of inverter's rated power

Load's power> 5% of inverter's rated power

Por favor, note:

1) Apenas o painel solar carrega abateria

2) para fora da rede do sistema de energia solar. Éadequado para áreas que são a falta de utilidade ou abundante energia solar

Utility esistema de geração de energia solar complementar

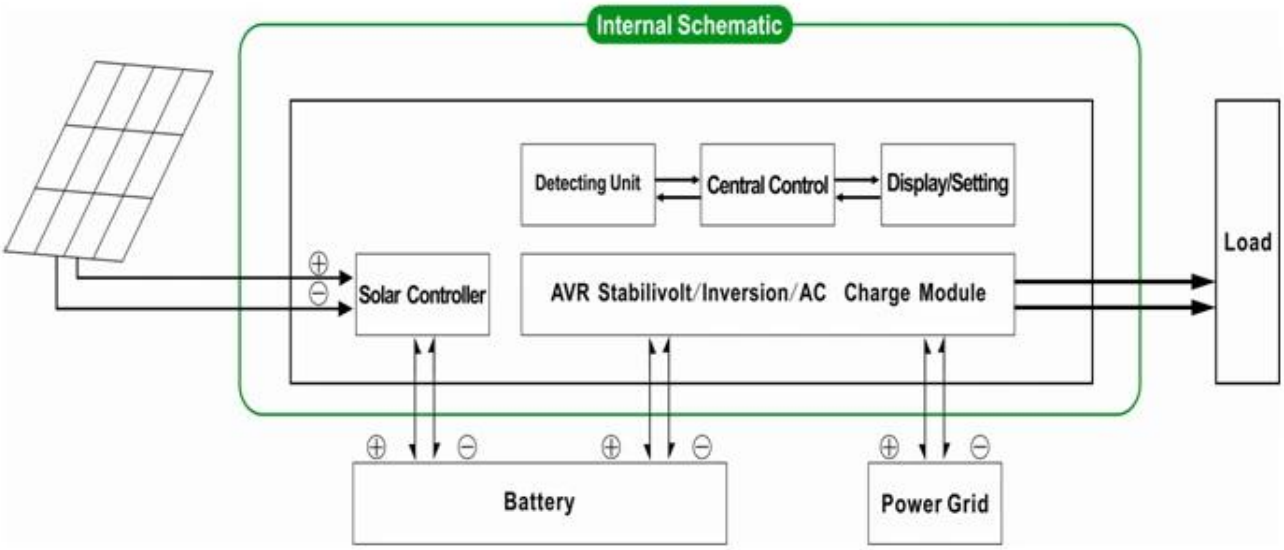

2. função UPS & nbsp; Quando o inversor é conectado a bateria eutilitário, os usuários podem configurá-lo para primeiro o utilitário (AC primeiro) modo de espera a bateria oubateria primeiro modo de espera utilidade (primeiro DC).

2.1.Utilityprimeiro (AC primeiro) bateria no modo de espera: frequência no visor LCD está definido para 01.Quando o utilitário ea bateria estão ligados ao inversor, utilitário irá fornecerenergia para as cargas anteriores. Quando o utilitário é cortado, a bateriacontinue automaticamente para fornecer energia via inversor de energia.

Passossão como se segue:

Passo1: Quando o utilitário está disponível, ele irá conduzir as cargas diretamente após tensãosendo estabilizado e, ao mesmo tempo via baterias de carga de potência do inversor.

Passo2: Quando o utilitário é cortado, o inversor irá converter DC para AC automaticamente paragarantir fornecimento ininterrupto de energia dentro de 5ms.

Passo3: Quando o utilitário está disponível novamente, o inversor será automaticamente transferida parautilidade a

alimentação das cargas e carregar baterias através de inversor de energia nomesmo tempo.

Veja Fluxo de Trabalhocomo abaixo.

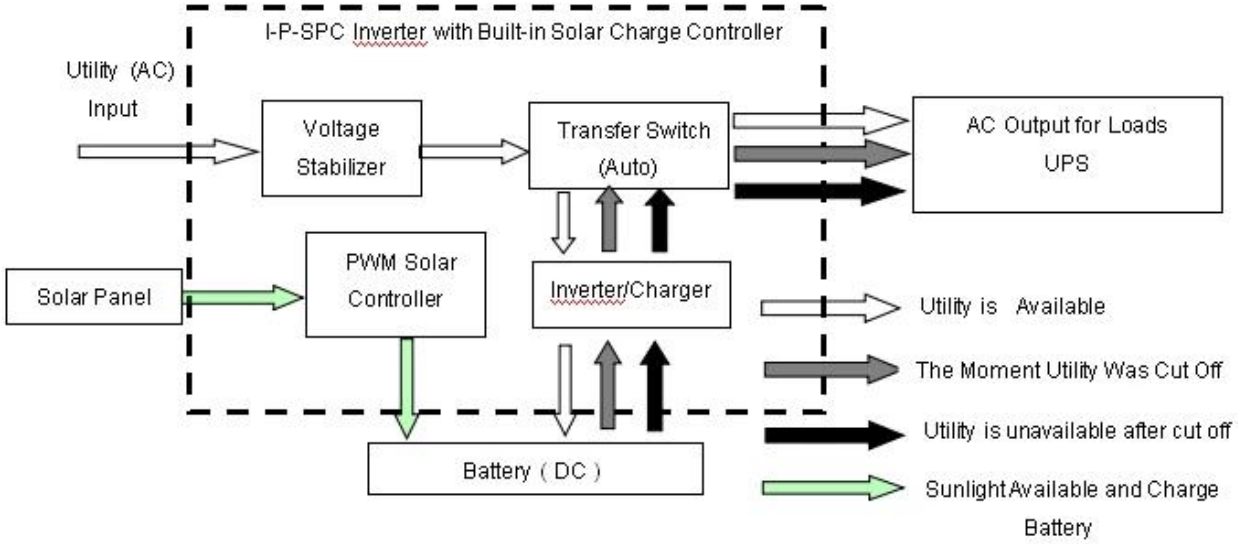

LCDapresentada como a seguir:

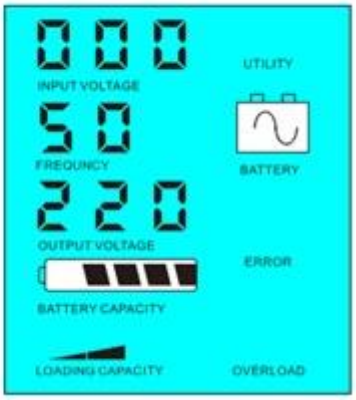

Fornecimento Utilitypoder e de carga da bateria & nbsp; & Nbsp; & Nbsp; & Nbsp; & Nbsp; & Nbsp; & Nbsp; & Nbsp; & Nbsp; & Nbsp; & Nbsp; & Nbsp; Semenergia elétrica e abastecimento de bateria

Por favor, note:

1) Existem duas maneiras de carregar obateria, utilidade e painel solar

2) O sistema é apropriado para alimentaçãosistemas construídos em áreas que são falta de utilidade. Ou as pessoas podem usar energia solar eutilidade ao mesmo tempo.

2.2. Bateriaprimeiro (DC primeiro) modo standy utilitário: frequência no visor LCD está definido como 03. Quando utilidade ebateria estão conectados ao inversor, bateria vai fornecer energia para as cargasantes de utilidade. Quando a capacidade da bateria não é suficiente, utilitário irá continuar afornecer energia automaticamente.

As etapas são as seguintes:

Passo1: Quando a bateria estiver disponível, ele irá conduzir as cargas CA através de potência do inversor.

Passo2: Quando a bateria não tem energia suficiente, ele será automaticamente transferida parautilidade o fornecimento de

energia para as cargas

Passo3: Depois que a bateria está totalmente carregada (por exemplo, carga solar ou eólicacontrolador), será automaticamente transferida para o fornecimento de energia da bateria para ocargas através de potência do inversor.

Veja Fluxo de Trabalhocomo abaixo.

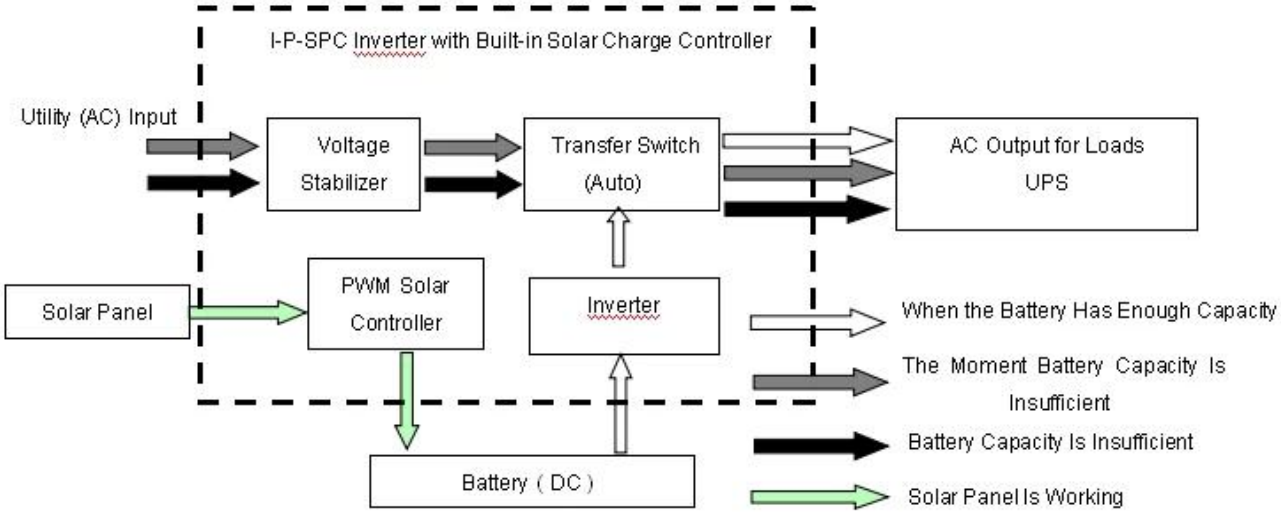

LCD mostrar como a seguir:

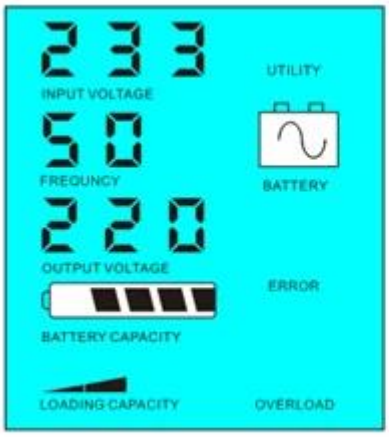

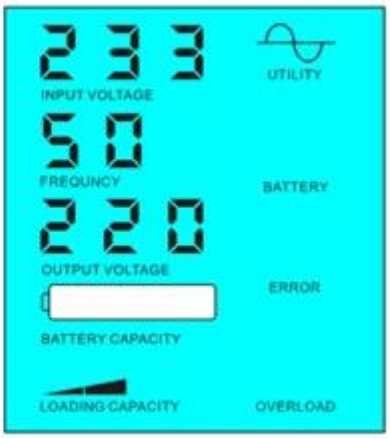

Bateria disponível para fornecer energia & nbsp; & Nbsp; & Nbsp; & Nbsp; & Nbsp; & Nbsp; & Nbsp; & Nbsp; & Nbsp; & Nbsp; & Nbsp; & Nbsp; & Nbsp; Bateriaindisponível, fonte de alimentação de utilidade

Por favor, note:

1) Há apenas uma maneirapara carregar a bateria: painel solar

2) Estasistema é adequado para áreas onde a eletricidade é caro ou ambientaláreas onde a energia solar pode ser plenamente utilizado para salvar utilidade bill.such como casasistema de energia eólica, solar & amp rua;; Solar & amp sistema eólico

Parâmetro

Modo	1000VA
Avaliado Capacidade de saída	700W

Peak Poder		1500W
Bateria Tensão (DC)		24V
PWM Controlador Solar	Tensão	24V
	Atual	20A
	PV Max Tensão de entrada	24V Sistema: 50V
Tamanho W × D × H (mm)		335 * 165 * 375
Embalagem Tamanho W × D × H (mm)		355 * 185 * 395
Net Peso (kg)		12
Gross Peso (kg)		13
Geral Parâmetro		
Trabalho Mode (Setting)	1	Utility primeiro (AC primeiro) modo de espera da bateria
	2	Sleep Mode, nenhuma utilidade, o poder de carga é de mais de 5% da potência nominal de saída, inversor começa a funcionar automaticamente
	3	Bateria primeiro (DC em primeiro lugar) o modo de espera de utilidade
AC Entrada	Tensão	220V ± 35% ou 110V + 35% (Opcional)
	Frequência	± 3% de 50Hz ou 60Hz ± 3% (opcional)
AC Saída	Tensão	220V ± 3% ou 230 ± 3 or240V ± 3% ou ± 3 100V ou 110V% ± 3% (opcional)
	Frequência	50Hz ou 60Hz ± 0,5 ± 0,5 (Opcional)
Utility cobrar	AC Corrente de carga	0 ~ 15A
	Cobrar Tempo	Depende da capacidade da bateria e quantidade
	Bateria Proteção	A detecção automática, Carga e descarga proteção, Gestão Inteligente
PV Cobrar		Corrente total de PV de entrada deve ser menor De corrente nominal do controlador solar PWM
Exibição	Exibição Modo	LCD + LED
	Exibição Informações	Tensão de entrada, tensão de saída, saída freqüência, bateria capacidade, condição de carga, Estado Informações
Saída Onda de Tipo		Pure saída de onda senoidal, harmônica total Distorção THD≤3
Sobrecarga Habilidade		> 120% 1 min,> 130% 10s
Poder Consumo	Sono Modo	1 ~ 6W
	Normal Modo	1 ~ 3A
Conversão Eficiência		80% ~ 90%
Transferência Tempo		<5ms (AC para DC / DC para AC)
Proteção		Saída de sobrecarga, curto-circuito, de alta tensão entrada, de baixa tensão entrada, superaquecimento
Meio Ambiente	Temperatura	-10 ℃ ~ 50 ℃
	Umidade	10% ~ 90%
	Altitude	≤4000m

Aacima é nosso parâmetro padrão. Sujeito a alterações sem aviso prévio.

Nóstemos nosso próprio profissional inversor e controlador de R & amp; D equipe e nós fornecemos o suporte técnico e serviço OEM ODM

Ainformações sobre o controlador acima é parameter.It padrão da nossa empresa pode seralterado para outro PWM controlador de carga solar.

ConexãoDiagrama

Outros

Por favor,ver o esboço do projeto, documentos técnicos, manuais de usuário, produtobrochuras, etc.Research e departamento de desenvolvimento feito & nbsp; 1St edição em 05 de maio de 2014 ..