I-P-SPCSérie Solar Low FrequencyPoder Inverter com Built-in Charge Solar controlador 20000W

Componente

1) Altaqualidade inversor de onda senoidal pura de baixa frequência (com cargo de utilidade função e função UPS)

2) Built-in PWMcontrolador de carga de energia solar

Aplicação

1)sistema de energia solar fora da rede

2) Utility ea solar complementarsistema de geração de energia

Características

1) Fácil de instalar. Para configurar um solaressistema, os usuários só precisa conectá-lo com painéis solares e baterias.

2) gestão CPU, Inteligentecontrole, design modular

3) LEDs display LCD.LCD pode exibir vários parâmetros (tais como a tensão de saída, a frequênciamodo de trabalho)

4) Projeto multifunções, a função AVR UPS.Os usuários não precisam para comprar solar, controlador, carregador AC ou estabilizador.

5)conexão de bateria externa, é conveniente para os usuários para expandir tempo de uso eback-up tempo de alimentação

6) Com capacidade de transporte de carga super e altacapacidade de carga, esta série de inversores podemnão só conduzir carga de resistência; mas também vários tipos de cargas indutivas taiscomo o motor, ar condicionado, furadeiras elétricas, lâmpadas fluorescentes, de gás. Podedirigir quase todos os tipos de carga

7) circuito de onda senoidal pura de baixa frequênciadesign, qualidade estável, fácil de manutenção,

baixa taxa de falhas e tempo de serviçovida (sob o funcionamento adequado, que pode durar pelo menos 5 anos)

8) Proteção perfeita: baixa tensãoproteção, proteção de alta tensão, sobre a proteção da temperatura, curto-circuitoproteção, proteção de sobrecarga

9) CE / EMC / LVD /aprovações RoHS / FCC

garantia 10) dois anos,apoio técnico ao longo da vida

Função

sistema de energia solar fora da rede

1. Quando conectado combateria e cargas AC, os usuários podem definir para o modo de funcionamento normal ou modo de suspensão.

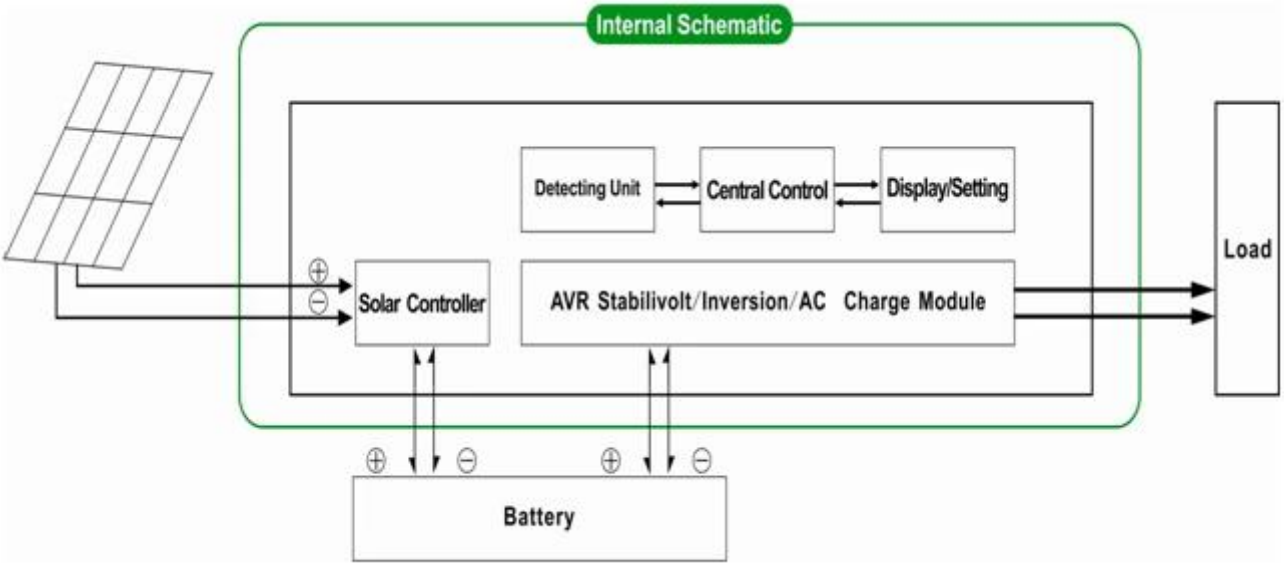

1.1 modo de funcionamento normal: frequência emo visor LCD está definido para 01. Não importaele está conectado cargas CA ou não, o inversor sempre converter DC para AC. Ele está pronto para fornecer energia para as cargas AC. DentroNeste modo, o LCD exibirá a tensão de saída como abaixo:

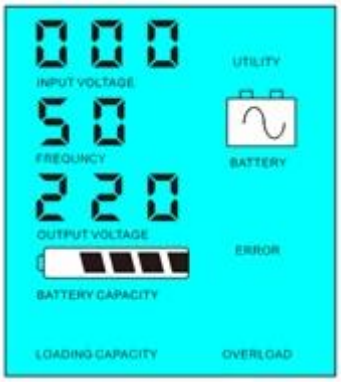

1.2 Modo de suspensão: frequncyno visor LCD está definido como 02.If o poder das cargas AC ligados é menordo que 5% da potência nominal do conversor, não haverá saída doinversor. Apenas o chip de

inversor está funcionando. O consumo de energia doinversor é de apenas 1-6W. O LCD mostra a tensão de saída 0. Se o poder docargas conectadas for superior a 5%, o inversor irá automaticamente converter DC paraAC para fornecer energia para as cargas dentro de 5s. O LCD mostra a tensão de saída.Como mostrado abaixo:

Load's power< 5% of inverter's rated power

Load's power> 5% of inverter's rated power

Por favor, note:

1) Apenas opainel solar carrega a bateria

2) Off-gridsistema de energia solar. É adequado para áreas que são falta de utilidade ouenergia solar abundante

Utility ea solar complementarsistema de geração de energia

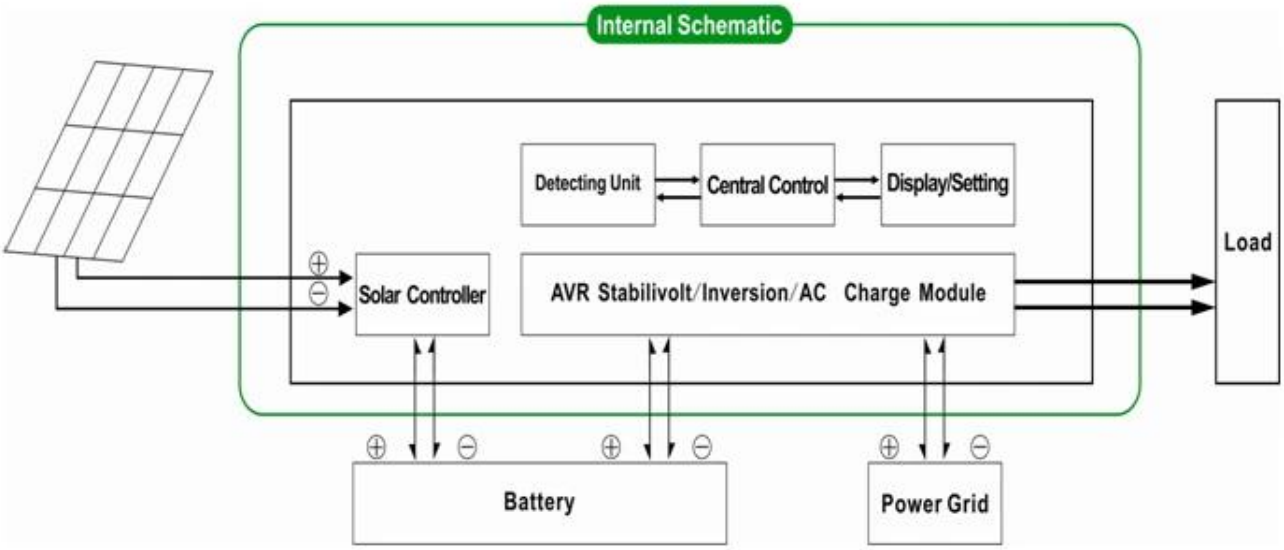

2. UPSfunção Quando o inversor está ligadoa bateria e utilitário, os usuários podem configurá-lo para utilitário primeiro (primeira AC) da bateriamodo de espera ou a bateria primeiro (DC primeiro) o modo utilitário de espera.

2.1.Utility primeiro (primeira AC) modo de espera da bateria: Frequência no visor LCD está definido

para 01. Quando utilidade e da bateria estão conectadospara o conversor, utilitário irá fornecer energia para as cargas antes. Quando o utilitário écortadas, a bateria continuará automaticamente para fornecer energia através de energiainversor.

As etapas são as seguintes:

Passo 1: Quando o utilitário está disponível, ele irá conduziras cargas directamente após a tensão a ser estabilizado e, ao mesmo tempo taxabaterias através de inversor de potência.

Passo 2: Quando o utilitário é cortado, oinversor irá converter DC para AC automaticamente para garantir energia ininterruptaalimentação dentro 5ms.

Etapa 3: Quando utilitário está disponível de novo,inversor serão transferidas automaticamente para utilitário de fornecimento de energia para cargas ecarregar as baterias através de inversor de energia, ao mesmo tempo.

Ver fluxo de trabalho como abaixo.

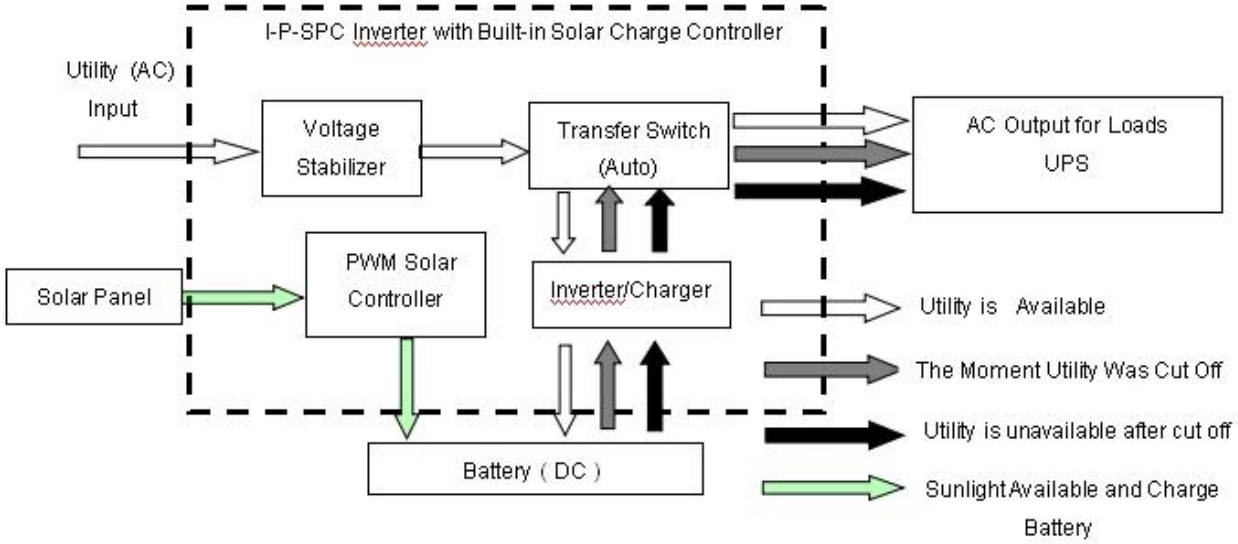

LCD exibido como abaixo:

Utility supply power and charge battery

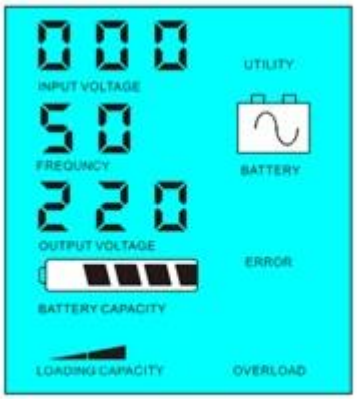

Without utility and battery supply power

Por favor, note:

1) Existem 2 maneiras de carregar a bateria, utilidade e energia solarpainel

2) Este sistema é adequado para sistemas de energia construídas em áreas quesão a falta de utilidade. Ou as pessoas podem utilizar solar e utilidade no mesmo tempo.

2.2. Bateriaprimeiro modo utilitário standy (primeira DC): frequência no visor LCD está definido como 03. Quando a utilidade ebateria estão ligados ao inversor, bateria vai fornecer energia para as cargasantes de utilidade. Quando a capacidade da bateria não é suficiente, utilidade continuará afornecer energia automaticamente.

Passossão como segue:

Passo 1: Quando a bateria estiver disponível, ele irá conduzir as cargas ACvia inversor de potência.

Passo 2: Quando a bateria não tem energia suficiente, ele serátransferir automaticamente para o utilitário de fornecimento de energia para as cargas

Passo 3: Após a bateria está totalmente carregada (por exemplo por energia solar oucarga de vento controlador), ele será automaticamente transferida para a bateria fornecendoenergia para as cargas via inversor de potência.

Ver fluxo de trabalho como abaixo.

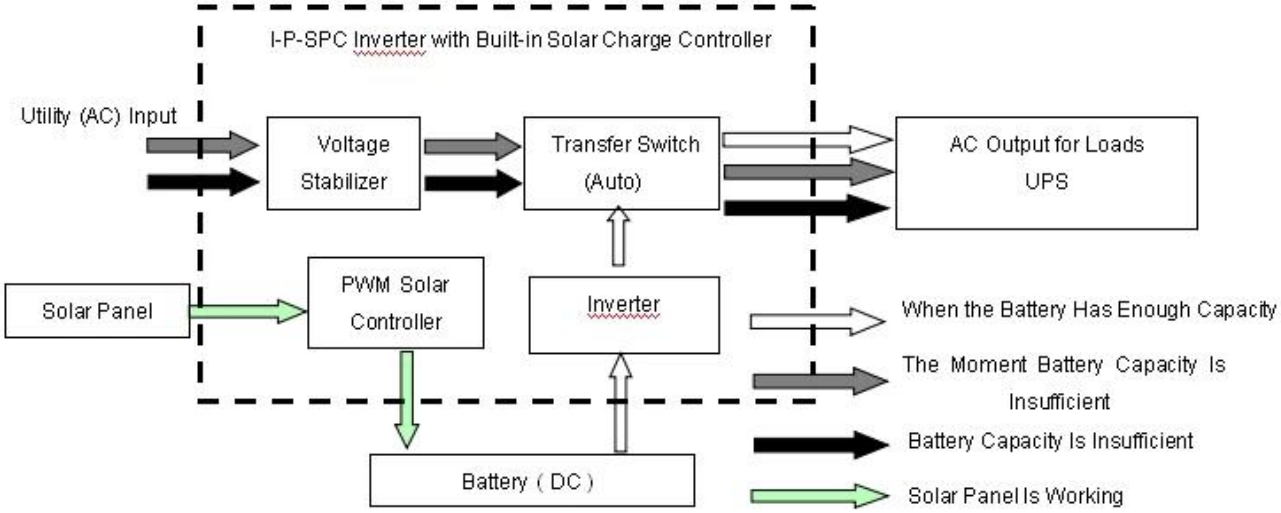

LCD exibido como abaixo:

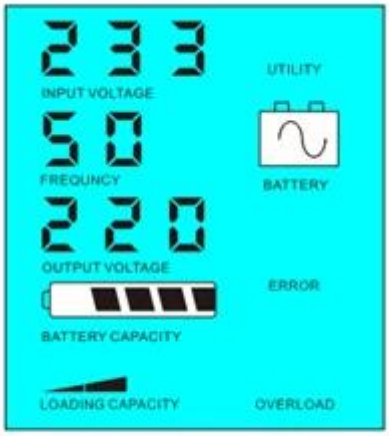

Battery available to supply power

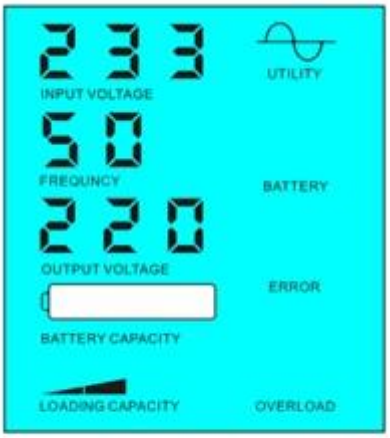

Battery unavailable,utility supply power

Por favor, note:

1) Não é apenas uma maneirapara carregar a bateria: painel solar

2) Estasistema é adequado para áreas onde a eletricidade é caro ou ambientaláreas onde a energia solar pode ser plenamente utilizado para salvar utilitário bill.such como larsistema de energia eólica, solar & amp rua;; solares & amp sistema de vento

Parâmetro

Modo		30KVA
classificado Capacidade de saída		20KW
Pico Poder		40KW
Bateria Tensão (DC)		192V
PWM Controlador Solar	Voltagem	192V
	Atual	50A
	PV Max Tensão de entrada	400V
Tamanho W × D × H (mm)		420 * 280 * 625
Embalagem Tamanho W × D × H (mm)		440 * 300 * 645
Líquido Peso (kg)		125
Bruto Peso (kg)		135
geral Parâmetro		
Trabalhando Mode (Setting)	1	Utility primeiro (AC primeiro) modo de espera da bateria
	2	Sleep Mode, nenhuma utilidade, o poder de carga é de mais de 5% da potência nominal de saída, inversor começa a funcionar automaticamente
	3	Bateria primeiro (DC primeiro) o modo utilitário de espera
CA Entrada	Voltagem	220V ± 35% ou 110V + 35% (Opcional)
	Freqüência	50Hz ± 3% ou 60Hz ± 3% (opcional)
CA Saída	Voltagem	220V ± 3% ou 230V ± 3 or240V ± 3% ou 100V ± 3% ou 110V ± 3% (opcional)
	Freqüência	50Hz ou 60Hz ± 0,5 ± 0,5 (Opcional)

utilidade carregar	CA corrente de carga	0 ~ 15A
	Carregar Tempo	Dependem da capacidade da bateria e a quantidade
	Bateria proteção	detecção automática, Carga e proteção contra descarga, Gestão Inteligente
PV Carregar		Corrente total de entrada PV deve ser menor De corrente nominal do controlador solar PWM
Exibição	Exibição Modo	LED LCD +
	Exibição Em formação	tensão de entrada, tensão de saída, saída frequência, bateria capacidade, a condição de carga, Estado Em formação
Saída Tipo de onda		saída de onda senoidal pura, Harmonic total distorção THD≤3
Sobrecarga Habilidade		> 120%, um mínimo de 130%> 10s
Poder Consumo	Dormir Modo	1 ~ 6W
	Normal Modo	1 ~ 3A
Conversão Eficiência		80% ~ 90%
Transferir Tempo		<5ms (AC para DC / DC para AC)
proteção		saída de sobrecarga, curto-circuito, de alta tensão entrada, de baixa tensão entrada, superaquecimento
Meio Ambiente	Temperatura	-10 ℃ ~ 50 ℃
	Umidade	10% ~ 90%
	Altitude	≤4000m

oacima é nosso parâmetro padrão. Sujeito a alteração sem aviso prévio.

Nóstemos nossa própria amp profissional inversor e controlador de R &; D equipe e prestar apoio técnico e OEM ODMserviço

oinformações sobre o controlador acima é parameter.It padrão da nossa empresa pode sermudado para outra PWM controlador de carga solar.

ConexãoDiagrama

Outras

Por favorver o contorno do desenho, documentos técnicos, manuais de usuário, produtobrochuras, etc.Research e departamento de desenvolvimento fez 1st edição on 05 de maio de 2014 ..