Características

1) Fácil de instalar. Paraconfigurar um sistema solar, os usuários só precisa conectá-lo com painéis solares ebaterias.

2) gestão CPU, Intelligentcontrole, design modular

3) LEDs display LCD. LCDpode exibir vários parâmetros (tais como a tensão de saída, a frequência de trabalhoModo)

Multifuncionais projeto 4),Função AVR UPS. Os usuários não precisam comprar solar, controlador, carregador AC ou estabilizador.

5)Conexão de bateria externa, é conveniente para os usuários de ampliar o tempo e usoback-up tempo poder

6) com supercapacidade e alta capacidade de carga de transporte de carga, esta série de inversores não só pode conduzir carga de resistência;mas também vários tipos de cargas indutivas, como motores, ar condicionado,furadeiras elétricas, lâmpadas fluorescentes, de gás. Ele pode dirigir quase todos os tipos decarga

7) de baixa frequência puraprojeto de circuito de onda senoidal, qualidade estável, fácil de manutenção baixa taxa, insuficiênciae longa vida útil (sob o funcionamento adequado,ele pode durar pelo menos 5 anos)

8) A proteção perfeita: baixoa proteção da tensão, proteção de alta tensão, sobre a proteção de temperatura, curto-circuitoproteção, proteção contra sobrecarga

9) CE / EMC / LVD / RoHS/ aprovações FCC

10) 2 anos de garantia, suporte técnico ao longo da vida

Função

1. Sole função inversão no modo de inversão (apenas ligado à bateria), pode ser configurado para o modo normal de trabalho e modo de suspensão

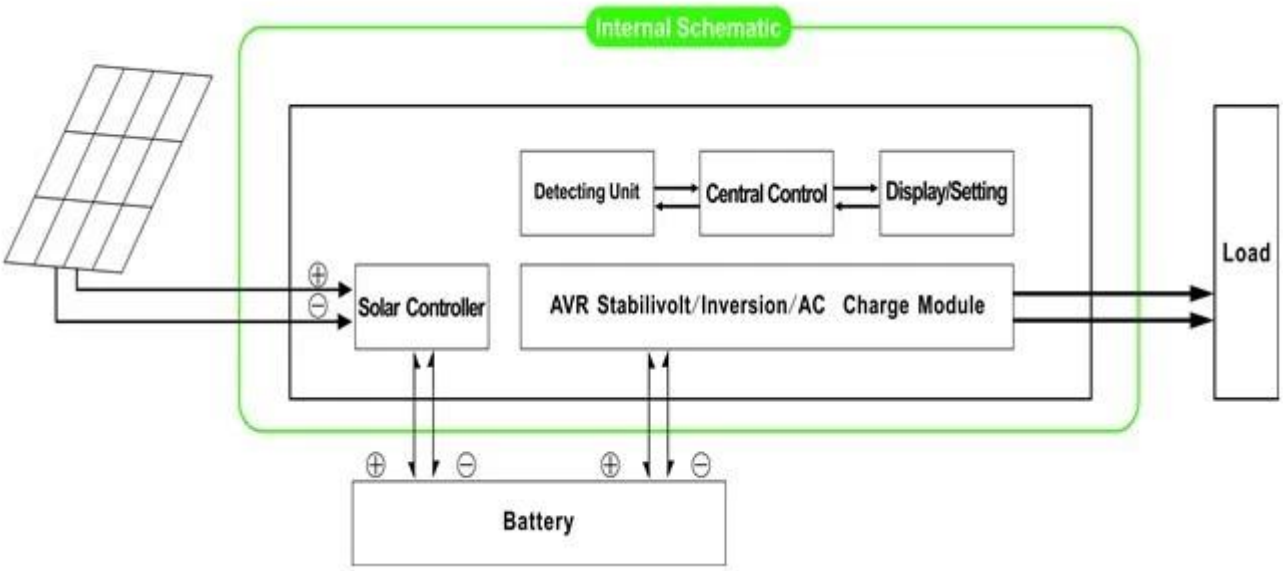

1.1 modo de funcionamento normal: frequência no visor LCD é definido como 01. Não importa se há cargas AC ligado ao inversor ou não, o terminal de saída do inversor sempre terá tensão pronto para fornecer energia para as cargas. Neste modo, o LCD será exibida como abaixo:

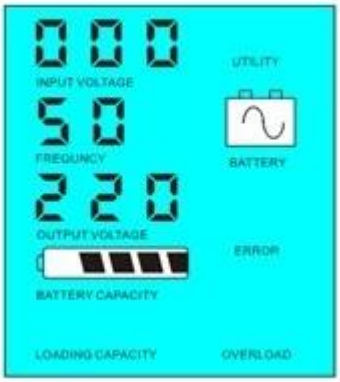

1.2 Modo de suspensão: frequncy no visor LCD é definida como o 02.Ifpoder dos conectados cargas AC é menor do que 5% da potência nominal do inversor,não haverá saída do inversor. Apenas o chip de inversor está funcionando.O consumo de energia do inversor é apenas 1-6W. O LCD mostra a saída0. Se a tensão de alimentação dos consumidores conectados é superior a 5%, então o inversorconverterá automaticamente DC para AC para fornecer energia para as cargas dentro de 5s.O LCD mostra a tensão de saída. Tal como mostrado abaixo:

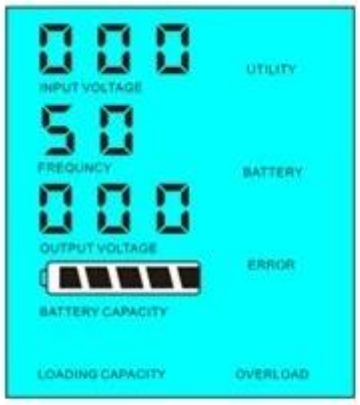

Load's power< 5% of inverter's rated power

Load's power> 5% of inverter's rated power

Introdução sistema neste modo:

1) Apenas o painel solar carrega a bateria

2) único Independent off-grid sistema de energia solar; adequado para áreas que são falta de utilidade ou têm rico energia solar

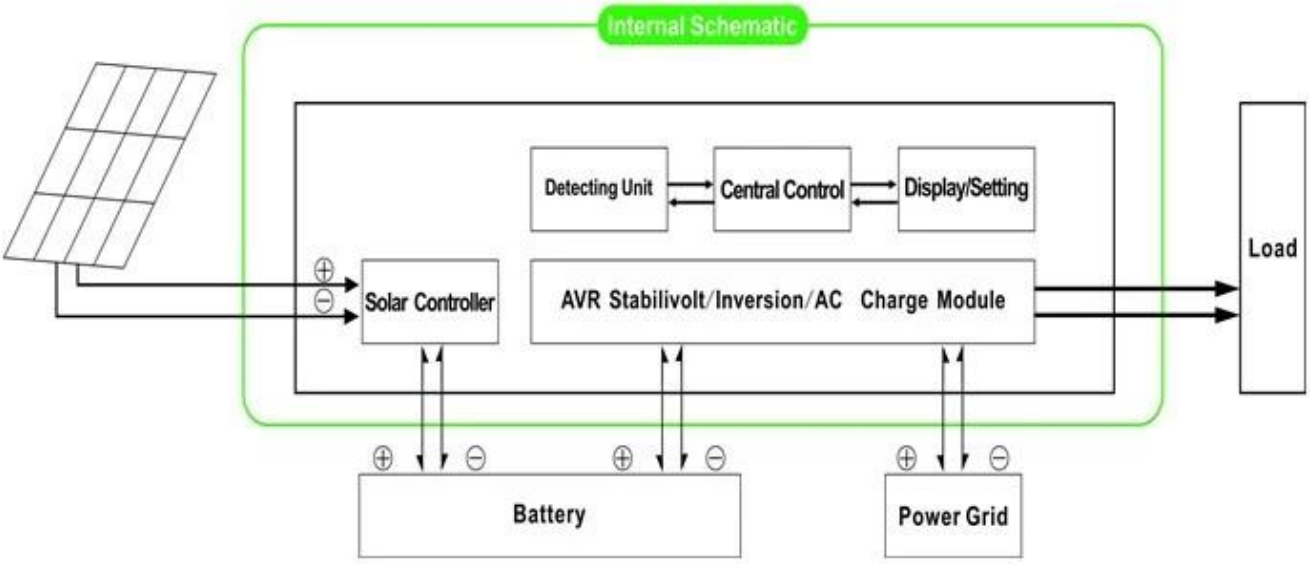

2. função UPS Quando o inversor está ligado a bateria eutilitário, os usuários podem configurá-lo para utilitário primeiro (AC primeiro) modo de espera da bateria oubateria primeiro modo de espera utilitário (primeiro DC).

2.1.Utilityprimeiro (AC primeiro) bateria no modo de espera: frequência no visor LCD está definido para 01.Quando o utilitário ea bateria estão conectados ao inversor, utilitário irá fornecerenergia para as cargas anteriores. Quando o utilitário é cortado, a bateriacontinuar automaticamente para fornecer energia via

potência do inversor.

As etapas são as seguintes:

Passo 1: Quando o utilitário está disponível, ele irá conduziras cargas directamente após a tensão é estabilizada e ao mesmo tempo de cargabaterias através de potência do inversor.

Passo 2: Quando o utilitário é cortada, oinversor irá converter DC para AC automaticamente para garantir energia ininterruptaabastecimento dentro 5ms.

Etapa 3: Quando utilitário está disponível novamente,inversor serão transferidas automaticamente para utilidade a alimentação das cargas ecarregar as baterias através de inversor de energia, ao mesmo tempo.

Veja Fluxo de trabalho como abaixo:

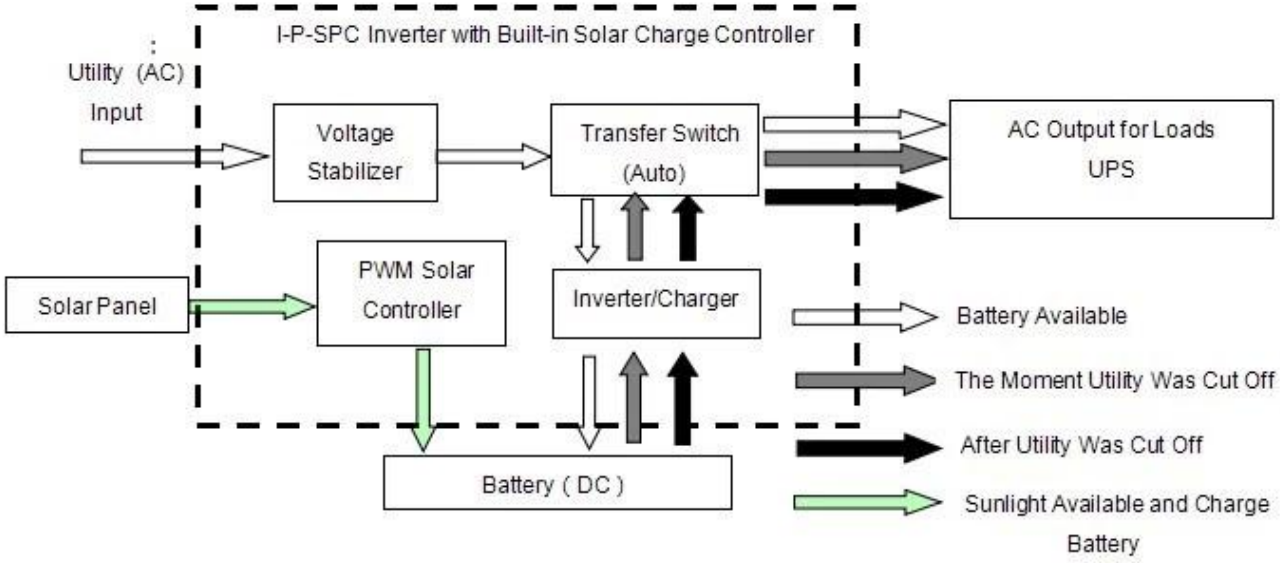

LCD exibido como abaixo:

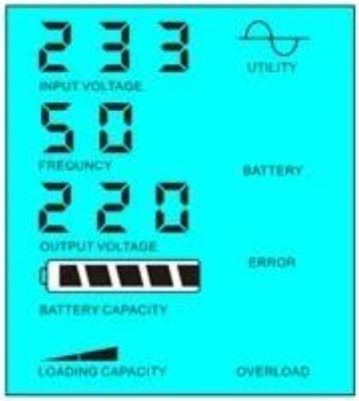

Utility supply power and charge battery

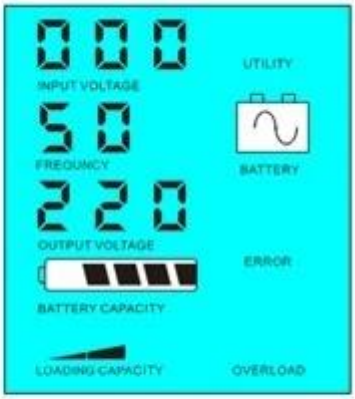

Without utility and battery supply power

Por favor, note:

1) Existem duas maneiras de carregar obateria, utilidade e painel solar

2) O sistema é apropriado para podersistemas construídos em áreas que são falta de utilidade. Ou as pessoas podem usar solar eutilidade ao mesmo tempo.

2.2. Bateria primeiro(DC primeiro) modo standy utilitário: frequência no visor LCD é definido como 03. Quando utilidade ebateria estão conectados ao inversor, bateria vai fornecer energia para as cargasantes de utilidade. Quando a capacidade da bateria não é suficiente, utilitário continuará afornecer energia automaticamente.

As etapas são as seguintes:

Passo 1: Quando a bateria estiver disponível, ele irá conduzir as cargas CAvia potência do inversor.

Etapa 2: Quando a bateria não tem energia suficiente, ele irátransferir automaticamente a utilidade o fornecimento de energia para as cargas

Passo 3: Depois que a bateria está totalmente carregada (por exemplo, energia solar oucarga vento controlador), ele irá transferir automaticamente a bateria fornecedoraenergia para as cargas através de potência do inversor.

Veja Fluxo de trabalho como abaixo:

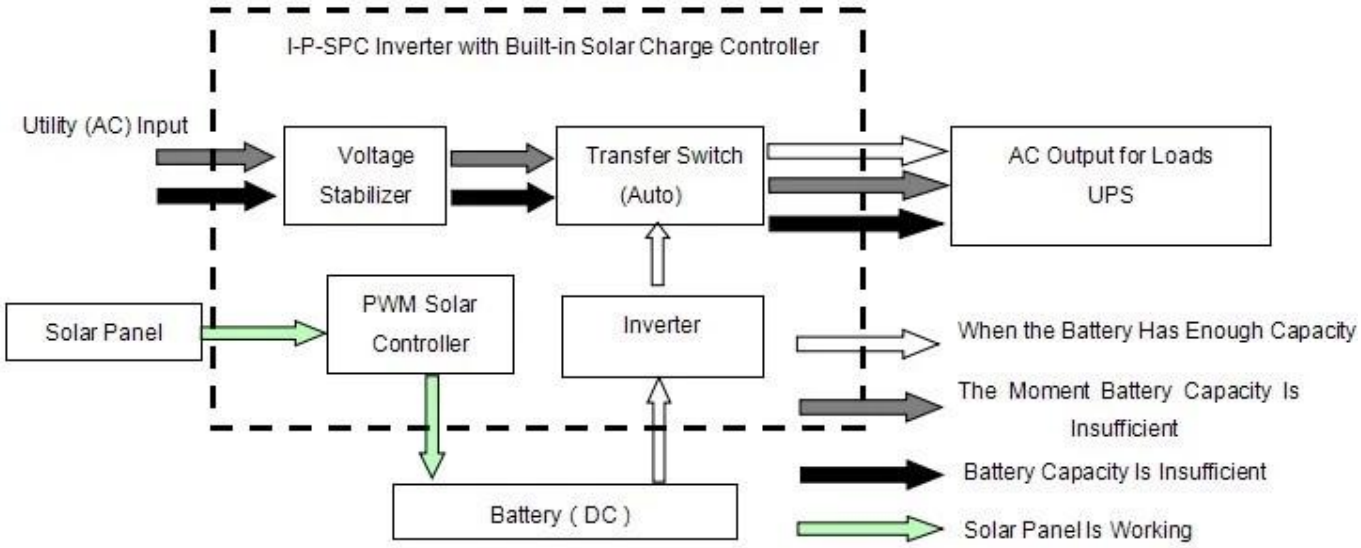

LCD exibido como abaixo:

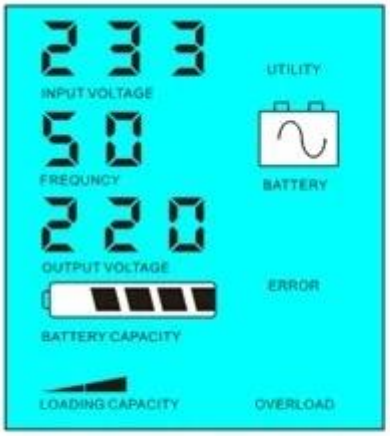

Battery has power and supply power

Battery dead, utility supply power

Introdução sistema neste modo:

1) Só há uma maneira de carregar a bateria: painel solar

2) Este sistema é adequado para áreas onde a eletricidade é caro e áreas ambientais, onde a energia solar pode ser plenamente utilizado para salvar utiliypower, como a família solar & amp; sistema de energia eólica e solar, iluminação de rua & amp; sistema de vento

Parâmetro

Modelo Parâmetro	500VA	700VA	1000VA	1500VA	2000VA	3000VA	4000VA

Saída de potência nominal		350W	500W	700W	1000W	1500W	2000W	3000W
Poder Peak		700W	1000W	1500W	2000W	3000W	4000W	6000W
A tensão da bateria (DC))		12V ou 24V		24V		24V ou 48V		
PWM Solar	Tensão	12V ou 24V		24V		24V ou 48V		
	Atual	10A	20A	20A		30A		40A
	PV Max Tensão de entrada	12V Sistema: 25V Sistema de 24V: 50V		Sistema de 24V: 50V		Sistema de 24V: 50V 48V Sistema: 100V		
Tamanho W × D × H (mm)		335 * 165 * 375				350 * 220 * 460		
Tamanho da embalagem W × D × H (mm)		355 * 185 * 395				370 * 240 * 480		
Peso Líquido (kg)		7	8	12	14	20	23	29
Peso Bruto (kg)		8	9	13	16	22	25	31
Modelo Parâmetro		5000VA	6000VA	7000VA	10kVA	15kVA	20kVA	30kVA
Saída de potência nominal		3500W	4000W	5000W	7000W	10000W	15000W	20000W
Poder Peak		7000W	8000W	10000W	14000W	20000W	30000W	40000W
A tensão da bateria (DC)		48V			96V		192V	
PWM Solar	Tensão	48V			96V		192V	
	Atual	50A	60A		50A		50A	
	PV Max Tensão de entrada	100V			200V		400V	
Tamanho W × D × H (mm)		420 * 260 * 605					420 * 280 * 625	
Tamanho da embalagem W × D × H (mm)		440 * 280 * 625					440 * 300 * 645	
Peso Líquido (kg)		31	50	50	55	85	105	125
Peso Bruto (kg)		33	55	60	65	95	115	135
Geral Parâmetro								
Modalidade de trabalho (Setting)	01	Utilidade primeiro (primeiro AC) modo de espera da bateria						
	02	Sleep Mode, nenhuma utilidade, o poder de carga é mais 5% da potência nominal de saída, inversor começa a funcionar automaticamente						
	03	Bateria primeiro (primeiro DC) no modo de espera utilidade						
Entrada AC	Tensão	220V ± 35% ou 110V + 35% (Opcional)						
	Freqüência	± 3% 50Hz ou 60Hz ± 3% (opcional)						
Saída AC	Tensão	220 ± 3% ou 230 ± 3 or240V ± 3% ou 100V ± 3% ou 110V ± 3% (opcional)						
	Freqüência	50Hz ou 60Hz ± 0,5 ± 0,5 (Opcional)						
Carga Utility	AC Corrente de carga	0 ~ 15A						
	Tempo de carga	Dependem da capacidade da bateria e quantidade						
	Proteção da bateria	A detecção automática de carga, e proteção contra descarga, Intelligent Gestão						
PV Carga		Atual total de PV de entrada deve ser Less Than corrente nominal do controlador solar PWM						
Exibição	Modo de exibição	LCD + LED						
	Information Display	A tensão de entrada, tensão de saída, saída frequência, a capacidade da bateria, condição de carga, informações de status						
Saída de onda Tipo		Pure saída de onda senoidal, Harmónica Total Distortion THD≤3						
Capacidade de sobrecarga		> 120% 1 min,> 130% 10s						
Consumo de energia	Modo de Descanso	1 ~ 6W						
	Modo Normal	1 ~ 3A						
Eficiência de conversão		80% ~ 90%						
Tempo de transferência		<5ms (AC a DC / DC para AC)						
Proteção		Sobrecarga, curto-circuito, de alta tensão de entrada, tensão de entrada baixa, superaquecimento						
Ambiente	Temperatura	-10 ℃ ~ 50 ℃						
	Umidade	10% ~ 90%						
	Altitude	≤4000m						

- Os parâmetros acima referidos com "ou" significa que o parâmetro tem de fazer ajustes de fábrica de acordo com a preferência do cliente.
- Temos o nosso próprio controlador profissional inversor e UPS R & amp; D equipe e nós fornecemos suporte técnico e serviço OEM.
- A informação acima é controlador de parâmetro padrão da nossa empresa pode ser alterado de acordo com a exigência do cliente.

Esquema de Ligação

Outros

Por favor, consulte o anteprojecto, documentos técnicos, catálogos de produtos, etc.

Feito pelo departamento de engenharia, 05 de maio de 2014, 1ª Edição