**Introdução**

No modo de inversão DC / AC, os usuários podem definir essa série de inversores para o modo normal de trabalho ou modo de suspensão. No modo utilitário, ele tem a função de auto-regulação de tensão (AVR), função de utilitário de carga (primeiro modelo AC) e função UPS. Esta baixa freqüência multifuncional inversor puro da onda senoidal tem as vantagens de qualidade estável, forte capacidade de transporte de carga e longa vida útil. Ele também pode trabalhar em ambiente pobre. É a segunda geração de nossa baixa frequência onda senoidal pura inversor IP-XD-série.

**Características**

1, saída de onda senoidal pura, a energia total

2, controle de CPU, controle inteligente, design modular

3, display LCD vários parâmetros

4, design multifuncional (AVR, UPS), carregador extra não é necessário e aparelhos elétricos podem ser protegidos.

5, conexão de bateria externa, é conveniente para os usuários para expandir tempo de uso e back-up tempo poder

6, com super capacidade de transporte de carga e alta capacidade de carga, esta série de inversores não só pode conduzir carga de resistência; mas também vários tipos de cargas indutivas, tais como o motor, ar condicionado, furadeiras elétricas, lâmpadas fluorescentes, de gás.

7, design Low circuito frequência, qualidade estável, baixa taxa de falhas e longa vida útil (sob o funcionamento adequado, que pode durar pelo menos 5 anos)

8, Proteção perfeita: proteção de baixa tensão, proteção de alta tensão, sobre a proteção da temperatura, proteção contra curto-circuito, proteção contra sobrecarga, alerta de alarme

9, CE / EMC / LVD / RoHS Aprovações

10, Dois anos de garantia, suporte técnico ao longo da vida

**Função**

1, DC para a função inversão AC no modo de inversão (apenas conectado com baterias e cargas), os usuários podem defini-la como normamodo de trabalho l ou modo de suspensão

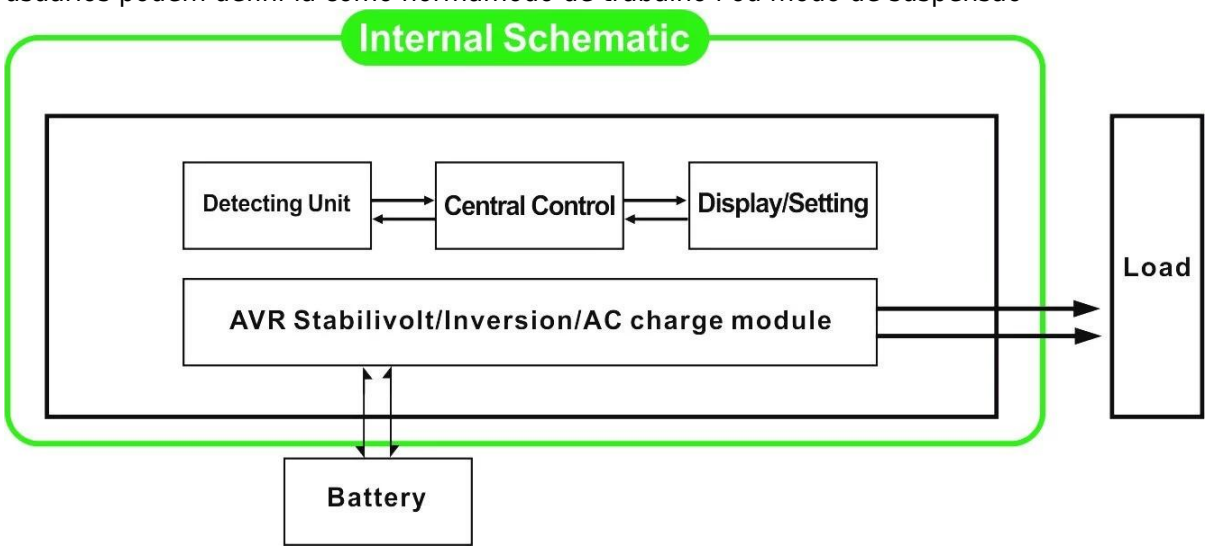


1.1, o modo de funcionamento normal: frequncy no visor LCD está definido para 01. Não importa a que

está ligado cargas CA ou não, o inversor sempre converter DC para AC. Ele está pronto para fornecer energia para as cargas AC. Nesse modo, a tela LCD exibirá a tensão de saída, como a seguir:

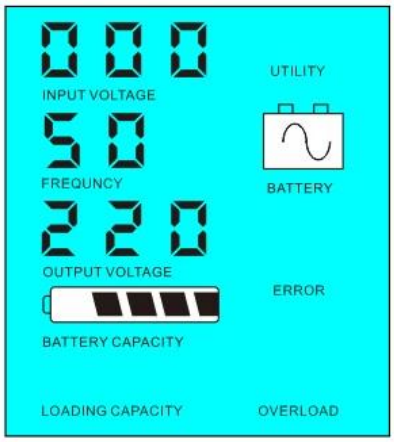


Modo 1.2, sono: frequncy no visor LCD é definida como 02.If o poder das cargas CA ligados é menor do que 5% da potência nominal do inversor, não haverá saída do inversor. Apenas o chip de inversor está funcionando. O consumo de energia do inversor é apenas 1-6W. O LCD mostra a tensão de saída 0. Se o poder das cargas conectadas for superior a 5%, o inversor irá automaticamente converter DC para AC para fornecer energia para as cargas dentro de 5s. O LCD mostra o Output tensão. Como mostrado abaixo:

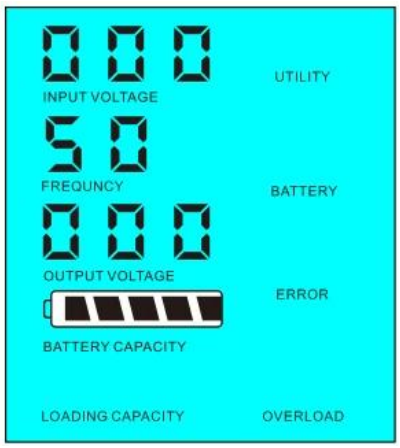


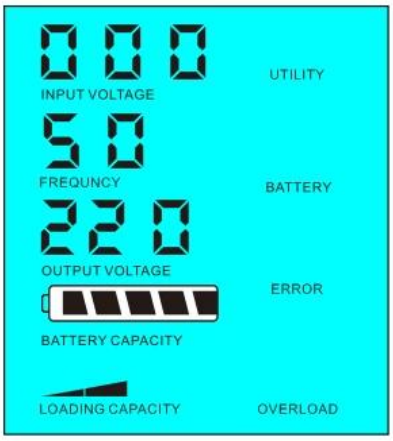


O poder de Carga <5% da potência nominal do inversor

O poder de carga> 5% da potência nominal do inversor

2,Função UPS Quando o inversor está ligado à bateria e ao utilitário, os usuários podem configurá-lo para utilidade primeiro (AC primeiro) modo de espera da bateria ou a bateria em primeiro lugar (primeiro DC) modo standy utilitário.

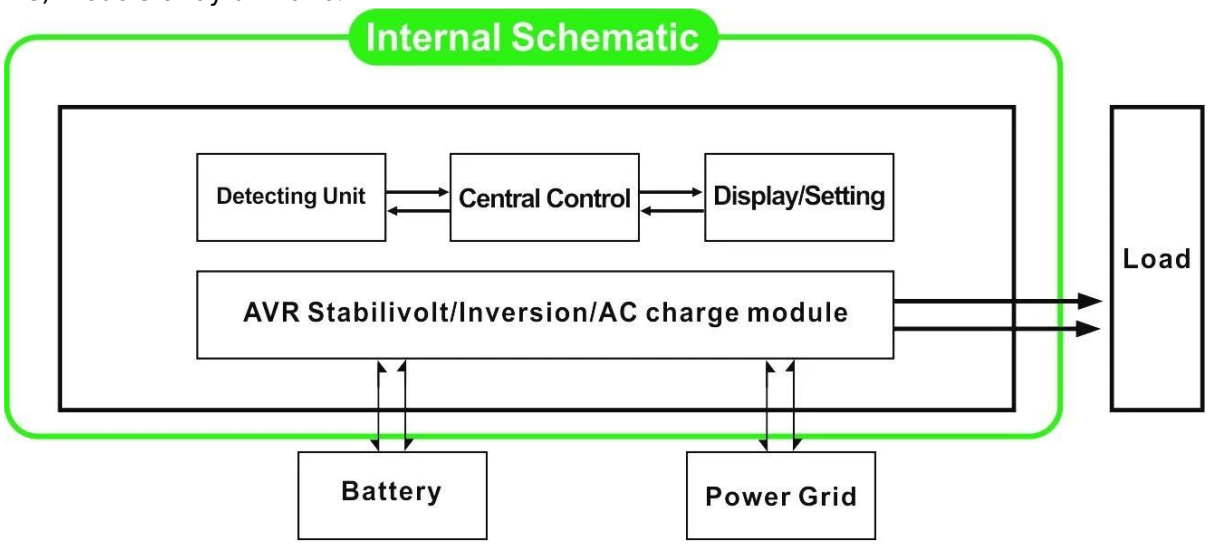


2.1, Utility primeiro (AC primeiro) standby no modo de bateria: frequência no visor LCD está definido para

01. Quando o utilitário ea bateria estão conectados ao inversor, utilitário irá fornecer energia para as cargas antes. Quando o utilitário é cortada, a bateria continuará automaticamente para fornecer energia através de potência do inversor.

As etapas são as seguintes:

Passo 1: Quando o utilitário está disponível, ele irá conduzir as cargas diretamente após a tensão que está sendo estabilizado e, ao mesmo tempo através de baterias de carga de potência do inversor.

Passo 2: Quando o utilitário é cortado, o inversor irá converter DC para AC automaticamente para garantir fornecimento ininterrupto de energia dentro de 5ms.

Etapa 3: Quando utilitário está disponível novamente, o inversor irá transferir automaticamente a utilidade a alimentação das cargas e carregar baterias através de inversor de energia, ao mesmo tempo.

Veja abaixo como fluxo de trabalho.

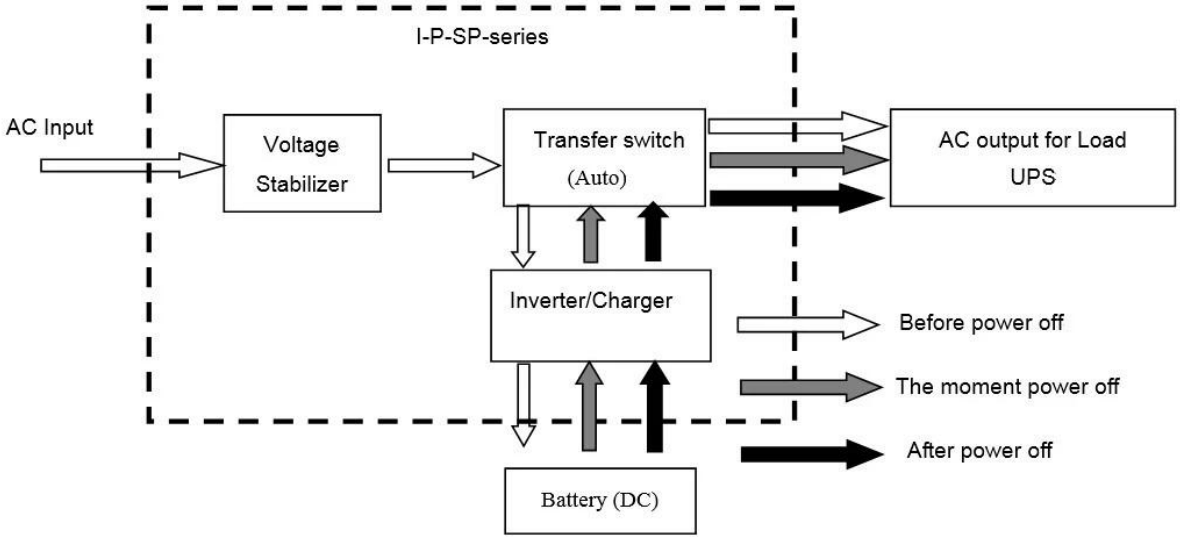


**LCD exibido como abaixo:**

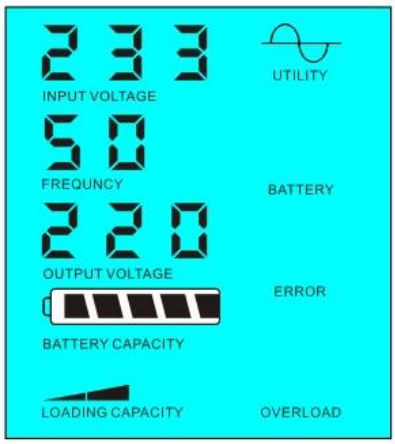


Fonte de alimentação Utility e carregue a bateria

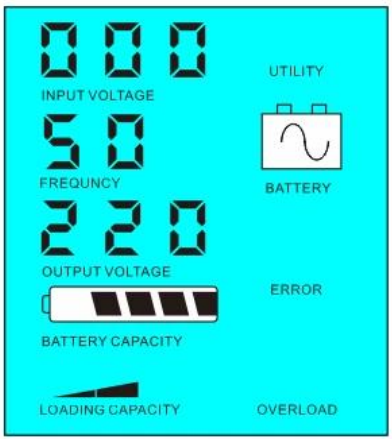


Utility não estiver disponível, fonte de alimentação da bateria

2.2, bateria primeiro (DC primeiro) utilitário espera UPS modo: frequência no visor LCD é definido como 03. Quando utilidade ea bateria estão conectados ao inversor, bateria vai fornecer energia para as cargas antes de utilidade. Quando a capacidade da bateria não é suficiente, utilitário continuará a fornecer energia automaticamente.

As etapas são as seguintes:

Passo 1: Quando a bateria estiver disponível, ele irá conduzir as cargas CA via potência do inversor.

Etapa 2: Quando a bateria não tem energia suficiente, ele irá transferir automaticamente a utilidade o fornecimento de energia para as cargas

Passo 3: Depois que a bateria está totalmente carregada (por exemplo, controlador solar ou encargo vento), Ele será automaticamente transferida para a carga da bateria do fornecimento às cargas via potência do inversor.

Veja abaixo como fluxo de trabalho

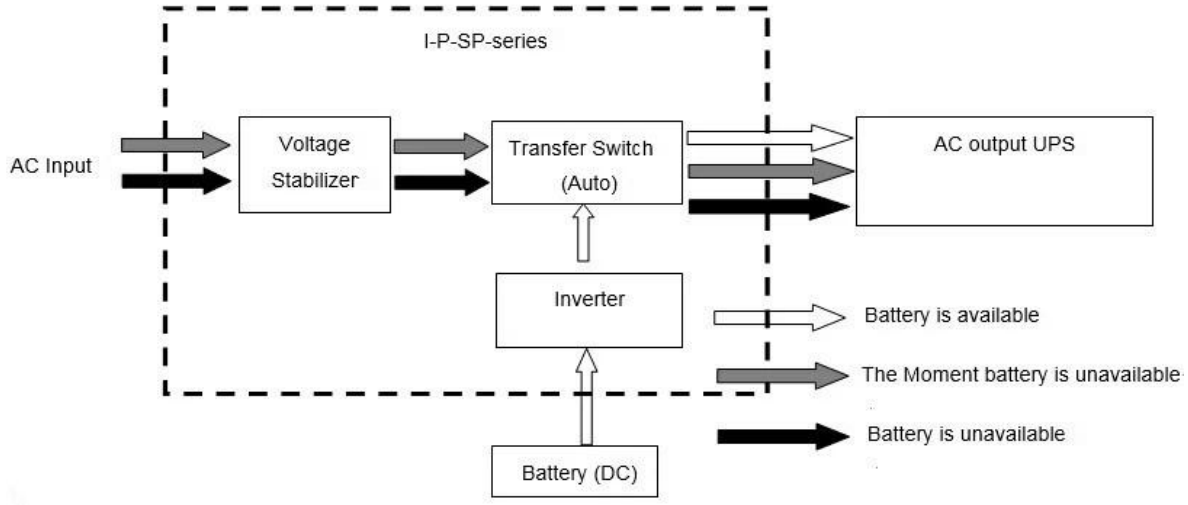


**LCD exibido como abaixo:**

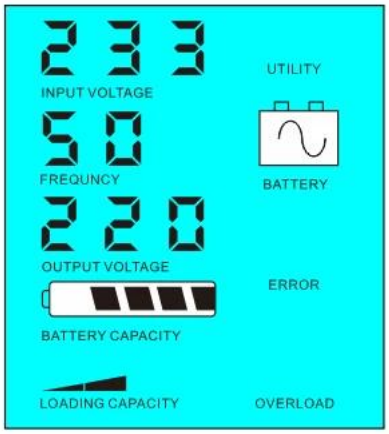


Bateria está disponível

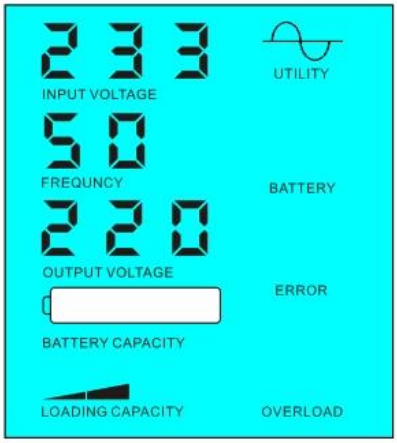


A bateria não está disponível, fonte de alimentação utilitário

Parâmetro

| Model Parâmetro | | 6000VA |
|---|---|---|
| Capacidade nominal de saída | | 4000W |
| Poder Peak | | 8000W |
| A tensão da bateria (DC) | | 48V / 96V / 192V (opcional) |
| Tamanho W × D × H (mm) | | 420 * 260 * 605 |
| Tamanho da embalagem W × D × H (mm) | | 440 * 280 * 625 |
| Peso Líquido (kg) | | 50 |
| Peso Bruto (kg) | | 55 |
| Geral Parâmetro | | |
| Modalidade de trabalho | 1 | Utility primeiro (primeiro AC) modo de espera da bateria |

| | | |
|---|---|---|
| (Setting) | 2 | Sleep Mode, nenhuma utilidade, o poder de carga superior a 5% do nominal do inversor de potência de saída, ele vai começar a funcionar automaticamente |
| | 3 | Bateria primeiro (primeiro DC) utilitário modo de espera UPS |
| Entrada AC | Tensão | 220V ± 35% ou 110V + 35% (opcional) |
| | Freqüência | ± 3% 50Hz ou 60Hz ± 3% (opcional) |
| Saída AC | Tensão | ± 3% 220V ou 230V ou 240V ± 3 ± 3% ou ± 3 100V ou 110V% ± 3% (opcional) |
| | Freqüência | 50Hz ou 60Hz ± 0,5 ± 0,5 (opcional) |
| A carga da bateria | AC Corrente de carga | 0 ~ 15A |
| | Tempo de carga | Dependem da capacidade e quantidade de bateria |
| | Proteção da bateria | A detecção automática, carga e descarga proteção, Gestão Inteligente |
| Exibição | Modo de exibição | LCD |
| | Information Display | A tensão de entrada, tensão de saída, freqüência de saída, capacidade da bateria, condição de carga, informações de status |
| Saída de onda Tipo | | Pure saída de onda senoidal, distorção harmônica total THD≤3 |
| Capacidade de sobrecarga | | > 120%, um mínimo de 130%> 10s |
| Consumo de energia | Modo de Descanso | 1 ~ 6W |
| | Modo Normal | 1 ~ 3A |
| Eficiência de conversão | | 80% ~ 90% |
| Tempo de transferência | | <5ms (AC para DC / DC para AC) |
| Proteção | | Sobrecarga, curto-circuito, tensão de entrada alta, tensão de entrada baixa, superaquecimento |
| Ambiente | Temperatura | -10 ℃ ~ 50 ℃ |
| | Umidade | 10% ~ 90% |
| | Altitude | ≤4000m |

A descrição acima é a nossa parâmetro padrão. Sujeito a alteração sem aviso prévio.
Nós temos nossa própria inversor profissional e controlador R & amp; D equipe e nós prestar apoio técnico e serviço de OEM ODM.

**Outros**

Por favor, veja o esboço do projeto, documentos técnicos, manuais, catálogos de produtos, etc.Research e departamento de desenvolvimento feito edição 2ª em 05 de maio de 2014.

POWER INVERTER

RS232
WARNING
AC INPUT
AC OUTPUT 220V
BATTERY
SOLARINPUT
12V
12V

## Companhia

I-Panda爱麦德

Mundial SA

UPS

FedEx Express

EMS

TNT

DHL

中外运敦豪