Toepassing

1. Back-up UPS-systeem voor industriële, commercieel, huishouden,etc

2. Mobiele stroom en standby-vermogen voor de gebieden die het ontbreken van nut zijn.

3. Off-grid zonne-energie en windenergie systeem

3.1 Eenvoudige Off-grid zonne-energie en windenergie systeem

3.2 AC eerste Off-grid zonne-energie en windenergie systeem

3.3 DC eerste Off-grid zonne-energie en windenergie systeem

Functies

1. Zuivere sinus uitgang, volle kracht

2. CPU-en controlesystemen,modulaire ontwerp

3. LCD-display,kunt verschillende parameters visueel weer te geven

4. Multifunctioneel ontwerp,kan een verscheidenheid van werkende modus

5. Externe aansluiting accu, handig om uit te breiden gebruik tijd en back-upmacht tijd; gebruiker kan zo veel batterijen nodig aansluiten

6. Met super laadcapaciteit en hoog draagvermogen, deze serievan omvormers kunnen niet alleen weerstand lading rijden; maar ook verschillende soorteninductieve belasting, zoals
auto, airconditioner, elektrischboormachines, fluorescentielamp, gaslamp, enz. Het kan bijna elke rijdensoorten lading

7. Lage frequentie circuit design, goede stabiliteit van het systeem, laag uitvalpercentagegarandeert een lange levensduur (onder de juiste werking, kan zo lang zijn als 5jaar)

8. Perfecte bescherming: lage spanning
bescherming, overspanningsbeveiliging, oververhittenbescherming, kortsluitbeveiliging, overbelasting bescherming; alarmalarm

9. CE / EMC / LVD / RoHS goedkeuringen.

10. Twee jaar garantie, levenslange technische ondersteuning

Functie

1. Sole inversie functie onder inversie modus (alleen aangesloten op de batterij, kan worden ingesteld op normale bedrijfsomstandighedenmodus en de slaapstand.)

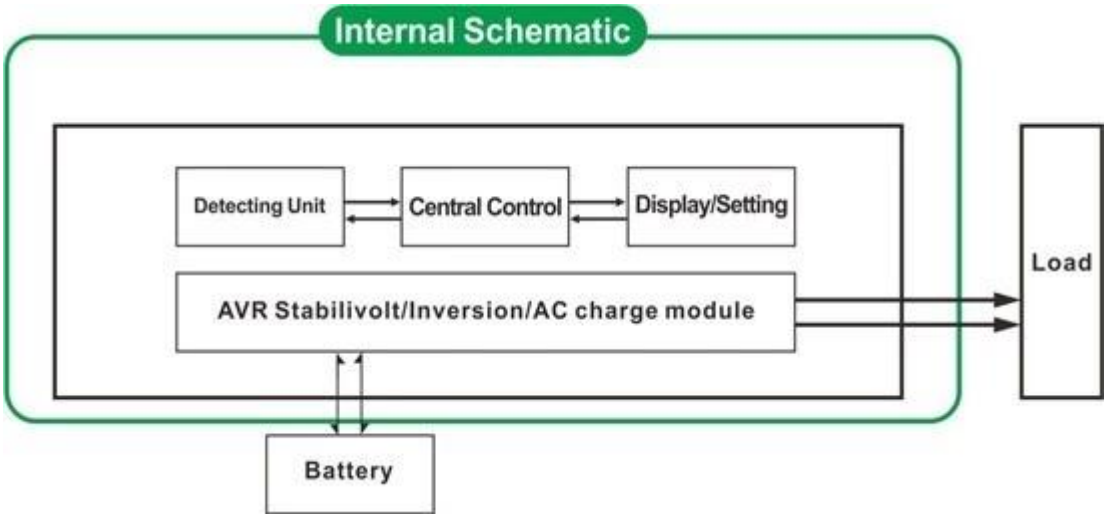

1.1 De normale arbeidstijd modus: frequncy in het LCD-scherm is ingesteldals 01. maakt niet uit of er vele AC apparaten aangesloten op de omvormer of niet, deuitgang omvormer zal altijd spanning klaar om stroom te leveren aande belasting. In deze modus, het LCD-scherm wordt weergegeven als hieronder:

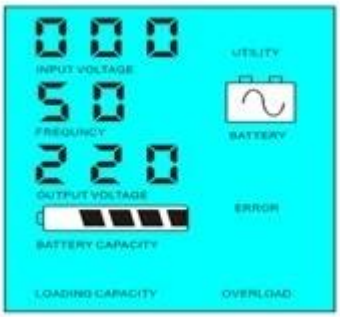

1.2 Slaapstand: frequncy in het LCD-scherm is ingesteldals 02. Als de stroom van de belasting die is aangesloten op de omvormer is lager dan5% van het nominaal vermogen van de omvormer, zal er geen output van het zijnomvormer. Dat wil zeggen, alleen de chip van omvormer werkt onder dergelijkeconditie en het stroomverbruik is slechts 1-6W; Als de stroom van de belastingendat is aangesloten op de omvormer hoger is dan 5% van het nominaal vermogen van de omvormer, danzal de omvormer automatisch de inversie functie te starten en leverancier van stroomde belastingen binnen 5s. Zoals hieronder weergegeven:

Load's power＜5% of inverter's rated power

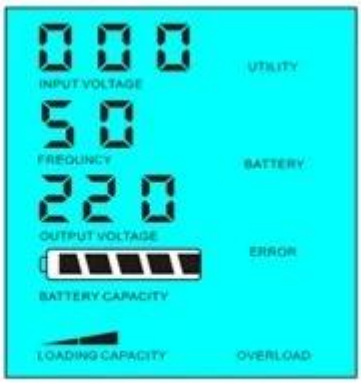

Load's power＞5% of inverter's rated power

2. UPS functie onder nutmodus (aangesloten op de batterij en nut. Kan eerst worden ingesteld als utility, batterijstandby-modus en de batterij eerst, hulpprogramma standby-modus).

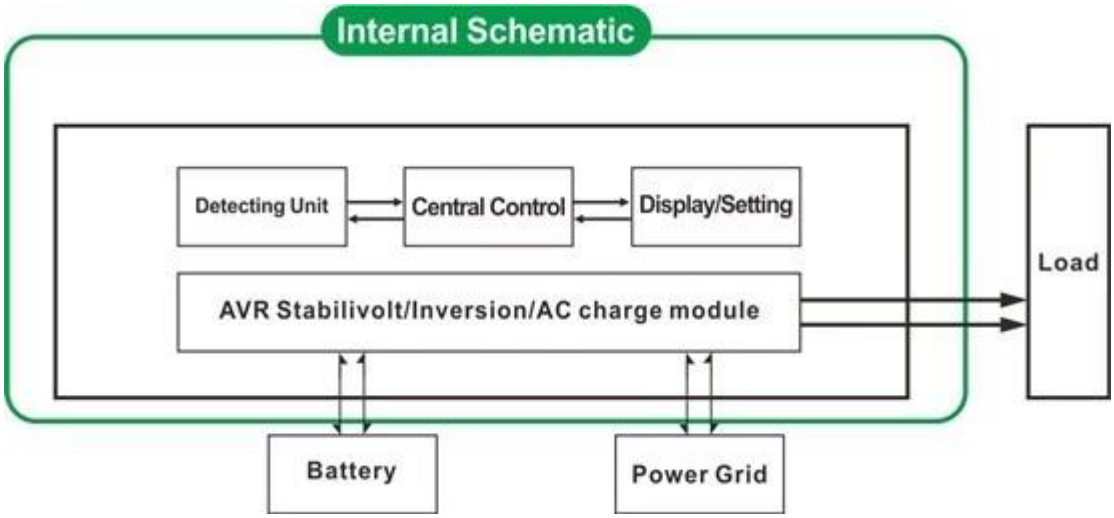

2.1 Utility, batterij standby UPSmodus:. frequentie in het LCD-scherm is ingesteld als 01 Wanneer zowel nut en batterijzijn aangesloten op de omvormer, nut zal stroom leveren aan de belastingenvoor de batterij. Wanneer hulpprogramma wordt afgesneden, de batterij automatischblijven voor de voeding na inversie.

Stappen zijn als volgt:

Stap 1: Als er netspanning aanwezig is, het zal uitgang direct navoltagebeing gestabiliseerd en laad de accu op hetzelfde moment.

Stap 2: Als de netvoeding plotseling wordt afgesneden, de omvormer zal omzettenDC naar AC stroom automatisch om ononderbroken stroomvoorziening te garanderen binnen5ms.

Stap 3: Als de netspanning weer beschikbaar, zal het automatischtransfer naar nut voeding van belastingen en batterijen opladen op hetzelfdetijd.

Zie Workflow zoals hieronder.

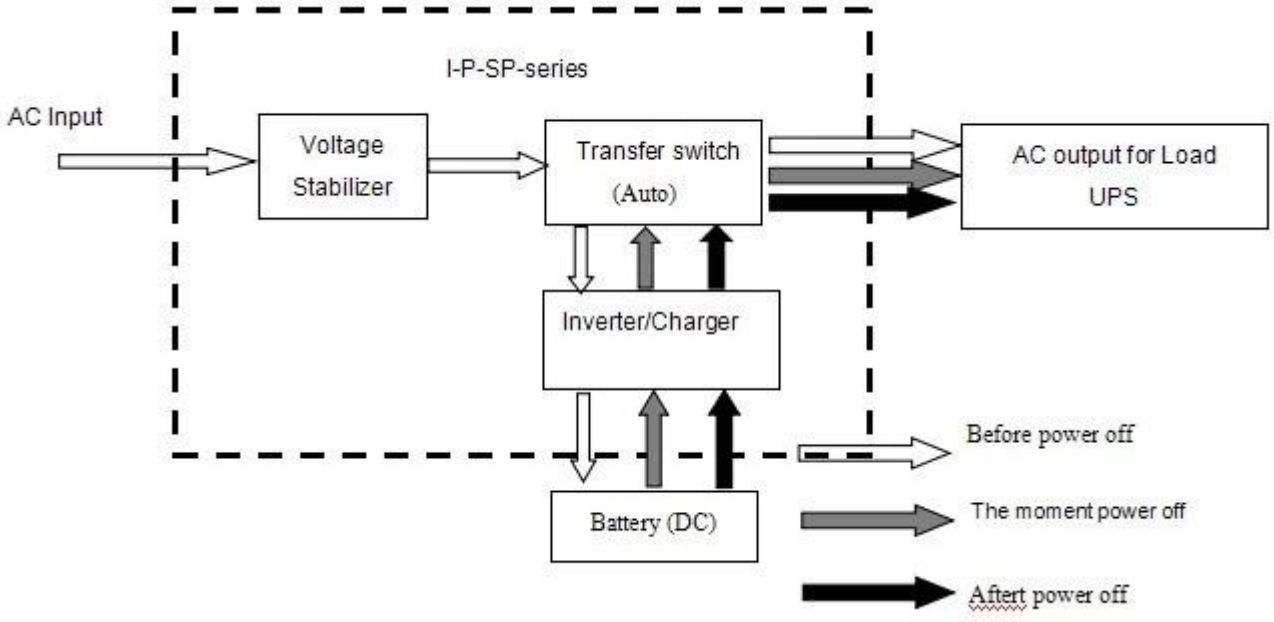

LCD getoond als hieronder:

Utility supply power and charge battery

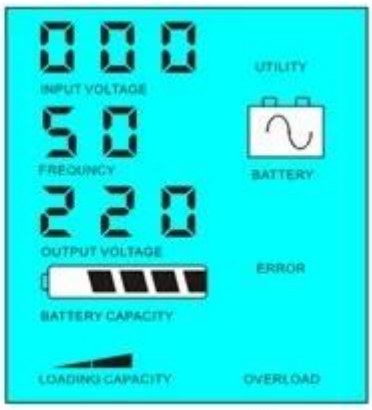

Without utility and battery supply power

2.2 Batterij eerste, hulpprogramma standby UPSmodus: frequentie in het LCD-scherm is ingesteld op 03. Wanneer zowel nut enbatterij zijn aangesloten op de omvormer, batterij zal stroom leveren aan deladingen voorafgaand aan nut. Wanneer de batterij capaciteit is niet genoeg, Utilityblijven stroom automatisch leveren.

Stappen zijn als volgt:

Stap 1: Als de batterij nog voldoende stroom, het zal stroom leveren aan de belastingenrechtstreeks

Stap 2: Als de batterij niet genoeg vermogen hebben, zal het automatischtransfer naar nut stroom aan de belasting

Stap 3: Na de batterij volledig is opgeladen (bijvoorbeeld door zonne-of windenergie ladingcontroller), het zal dan automatisch naar hulpaccustroomvoorziening naar de belastingen.

Zie Workflow zoals hieronder.

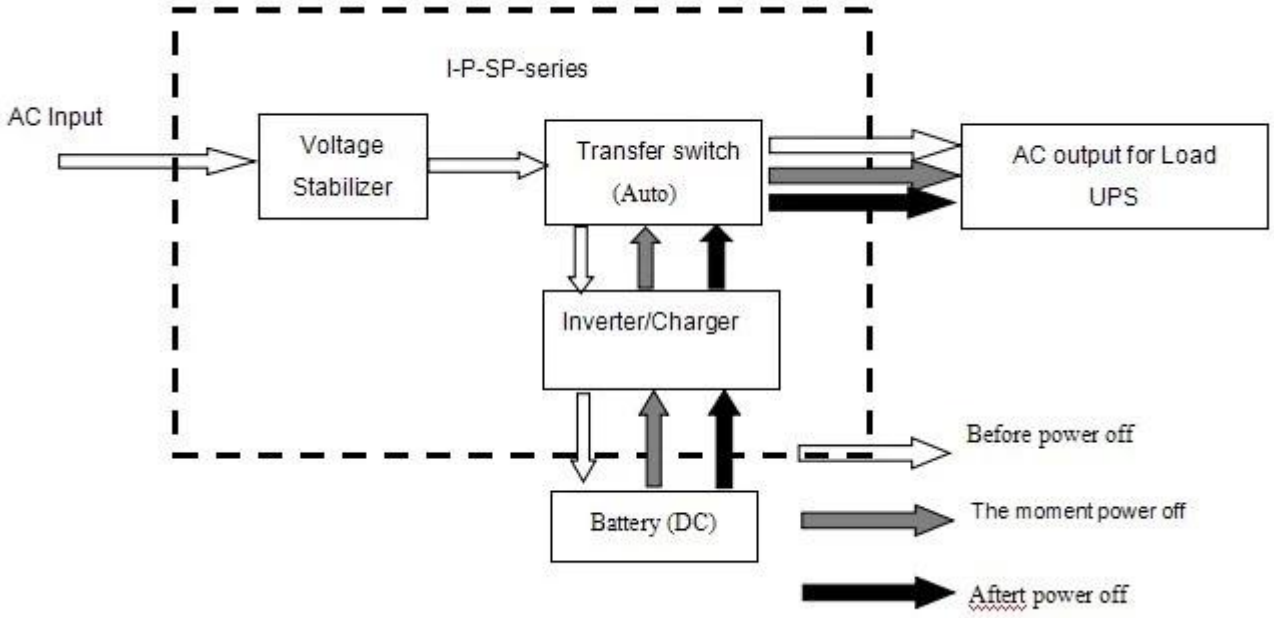

LCD getoond als hieronder:

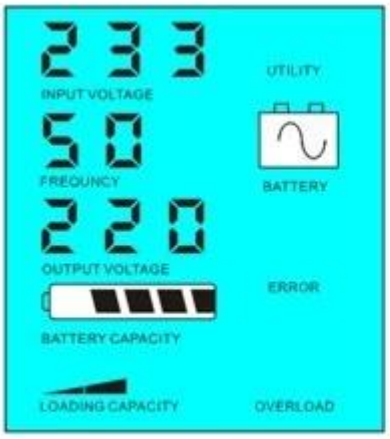

Battery has power

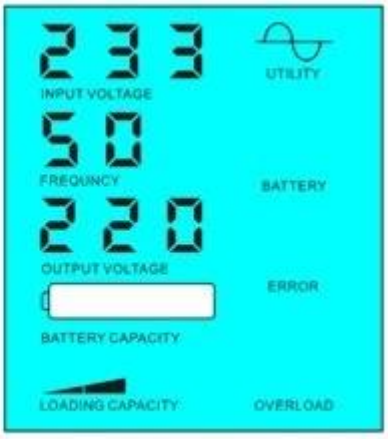

Battery dead, utility supply power

parameters

Model Parameter		4000VA
Nominaal vermogen Capaciteit		3000W
Piekvermogen		6000W
Batterij voltage (DC)		24V/48V/96V (optioneel)
Afmetingen B x D x H (mm)		350 * 220 * 460
Verpakking B x D x H (mm)		370 * 240 * 480
Netto Gewicht (kg)		29
Bruto gewicht (kg)		31
Algemeen Parameter		
Werken Mode	1	Utility (AC eerste) batterij standby-modus
(Instelling)	2	Slaapstand, geen nut, load's vermogen van meer dan 5% van de nominale omvormer uitgangsvermogen, zal het automatisch beginnen te werken

	3	Batterij eerst (DC eerste) utility standby UPS-modus
AC Input	Spanning	220V ± 35% of 110V 35% (optioneel)
	Frequentie	50Hz ± 3% of 60 Hz ± 3% (optioneel)
AC-uitgang	Spanning	220V ± 3% of 230V ± 3 of 240V ± 3% of 100V ± 3% of 110V ± 3% (optioneel)
	Frequentie	50Hz ± 0.5 of 60Hz ± 0.5 (Optioneel)
Batterijlading	AC laadstroom	0 ~ 15A
	Oplaadtijd	Afhankelijk van de batterij capaciteit en kwantiteit
	Batterij Bescherming	Automatische detectie, Opgeladen en ontladen bescherming, Intelligent Management
Tonen	Display Mode	LCD
	Weergave van informatie in	Ingangsspanning, uitgangsspanning, output frequentie batterij capaciteit, Load staat, Status Informatie
Output Wave Type		Zuivere sinus output, Totaal Harmonische vervorming THD ≤ 3
Overbelasting Ability		> 120% 1 min,> 130% 10s
Stroomverbruik	Slaapstand	1 ~ 6W
	Normal Mode	1 ~ 3A
Omzettingsrendement		80% ~ 90%
Transfer Tijd		<5ms (AC naar DC / DC naar AC)
Bescherming		Overbelasting, kortsluiting, High ingangsspanning, lage ingangsspanning, oververhitting
Milieu	Temperatuur	-10 ℃ ~ 50 ℃
	Vochtigheid	10% ~ 90%
	Hoogte	≤ 4000m

Opmerking

De "optionele" parameter kan worden ingesteld als per klant eis

Het bovenstaande is onze standaard parameter. Kunnen zonder voorafgaande kennisgeving worden gewijzigd.

Wij hebben onze eigen professionele omvormer en controller R & D team en wehet verlenen van technische ondersteuning en OEM-service.

Anderen

Raadpleeg het schetsontwerp, technische documenten, productbrochures, etc.