**I-P-SPCSeries Low Frequency SolarVermogen Omvormer met ingebouwde Solar Laadregelaar 1500W**

## Component

1) Hogekwaliteit lage frequentie zuivere sinus omvormer(Met bijkeuken lading functie en UPS functie)

2) Ingebouwde PWMzonne-energie laadregelaar

## Toepassing

1) Off-grid zonne-energie systeem

2) Utility en zonne complementairestroomopwekking

## Functies

1) Eenvoudig te installeren. Om een zonne configurerensysteem, gebruikers hoeven alleen maar aan te sluiten met zonnepanelen en batterijen.

2) CPU management, Intelligentcontrole, modulair ontwerp

3) LED's LCD-display.LCD kan verschillende parameters (zoals de output spanning, frequentie weergeven,werkmodus)

4) Multifunctioneel ontwerp, AVR UPS functie.Gebruikers hoeven niet te zonne, controller, oplader of stabilisator kopen.

5) Externaccu-aansluiting, het is handig voor gebruikers om uit te breiden gebruik tijd en back-upstroom tijd

6) Met super laadvermogen en hogelaadvermogen, deze serie van & nbsp; inverterskan niet alleen rijden weerstandsbelasting; maar ook diverse soorten van inductieve belastingen zoalsals motor, airconditioning, elektrische boormachines, fluorescentielamp, gaslamp. Het kanrijden bijna alle soorten lading

7) Lage frequentie zuivere sinus circuitontwerp, stabiele kwaliteit, gemakkelijk te onderhouden, lage uitval en een langeleven (onder de juiste werking, het kan duren minstens 5 jaar)

8) Perfecte bescherming: lage spanningbescherming, hoge bescherming spanning, te hoge temperatuur bescherming, kortsluitingbescherming, bescherming tegen overbelasting

9) CE / EMC / LVD /RoHS / FCC goedkeuringen

10) 2 jaar garantie,levenslange technische ondersteuning

## Functie

### Off-grid zonne-energie systeem

1. Wanneer deze is aangesloten metbatterij en AC belastingen, kunnen gebruikers in te stellen naar de normale werkmodus of slaapstand.

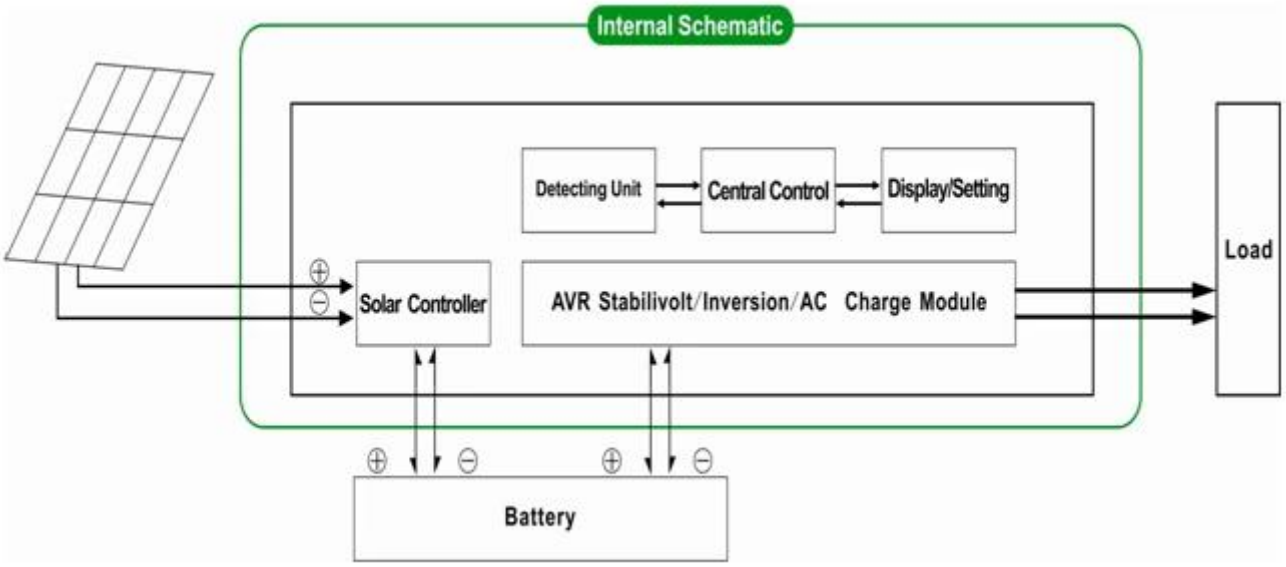


1.1 Normale werkende modus: frequentiehet LCD-scherm is ingesteld op 01 Maakt niet uitdeze is aangesloten stroomverbruikers of niet, de omvormer altijd omzetten DC naar AC. & nbsp; Het is klaar voor de stroomvoorziening van de stroomverbruikers. Indeze modus, zal het LCD-uitgangsspanning als balg te geven:

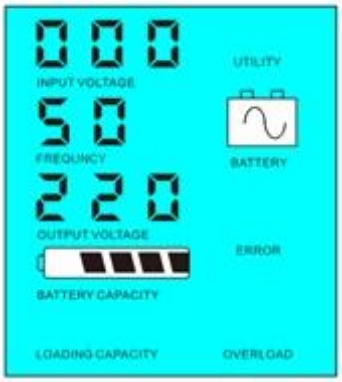


1.2 Slaapstand: frequncyin het LCD-scherm is ingesteld als 02.If de kracht van de aangesloten stroomverbruikers lagerdan 5% van het nominaal vermogen van de omvormer, zal er geen output

van de teomvormer. Alleen de chip van de omvormer werkt. Het stroomverbruik van deomvormer is alleen 1-6W. Het LCD-scherm toont de uitgangsspanning 0 Als de kracht van deaangesloten belastingen is meer dan 5%, dan zal de omvormer automatisch om te zetten naar gelijkstroomAC om stroom te leveren voor de belastingen binnen 5s. Het LCD-scherm toont de uitgangsspanning.Zoals hieronder getoond:

Load's power< 5% of inverter's rated power

Load's power> 5% of inverter's rated power

Houd er rekening mee:

1) Alleen dezonnepaneel laadt de batterij

2) Off-gridzonne-energie systeem. Het is geschikt voor gebieden die weinig nut zijn ofovervloedige zonne-

## Nut en zonne complementairestroomopwekking

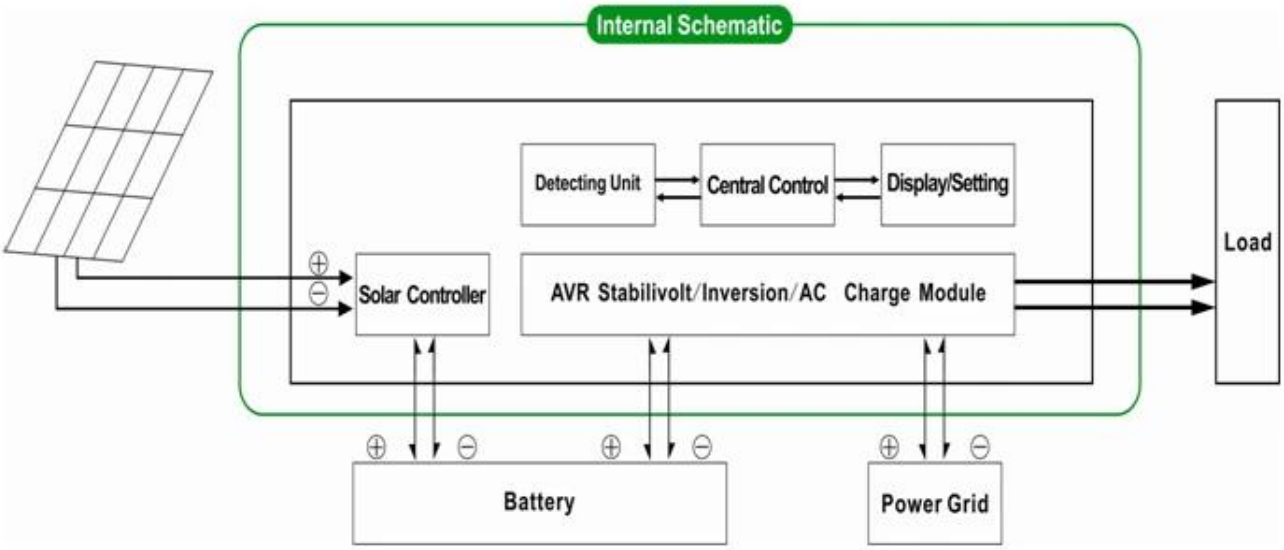


2 UPSfunctie & nbsp; Als de regelaar is aangeslotenom de batterij en het nut, kunnen gebruikers instellen dat eerst het hulpprogramma (AC eerst) batterijstandby-modus of de batterij eerst (DC eerst) utility standby-modus.

2.1.Utility eerste (AC eerst) batterij standby-modus: Frequentie in het LCD-scherm is ingesteld op 01

Wanneer het nut en de batterij zijnaangesloten op de omvormer, zal de netstroom voordat leveren aan de belasting. Wanneerhulpprogramma wordt afgesneden, wordt de batterij automatisch verder om stroom te leveren viaomvormer.

Stappen zijn als volgt:

Stap 1: Wanneer hulpprogramma beschikbaar is, zal het rijdende belasting direct na spanning gestabiliseerd en tegelijkertijd wordtbatterijen via omvormer.

Stap 2: Als nutsbedrijf is afgesneden, deomvormer automatisch omzetten DC naar AC om ononderbroken stroomvoorziening te garanderenlevering binnen 5ms.

Stap 3: Als nutsbedrijf is weer beschikbaar,omvormer wordt automatisch doorgeschakeld naar nut voeding van belastingen enopgeladen batterijen via omvormer op hetzelfde moment.

Zie Workflow zoals hieronder.

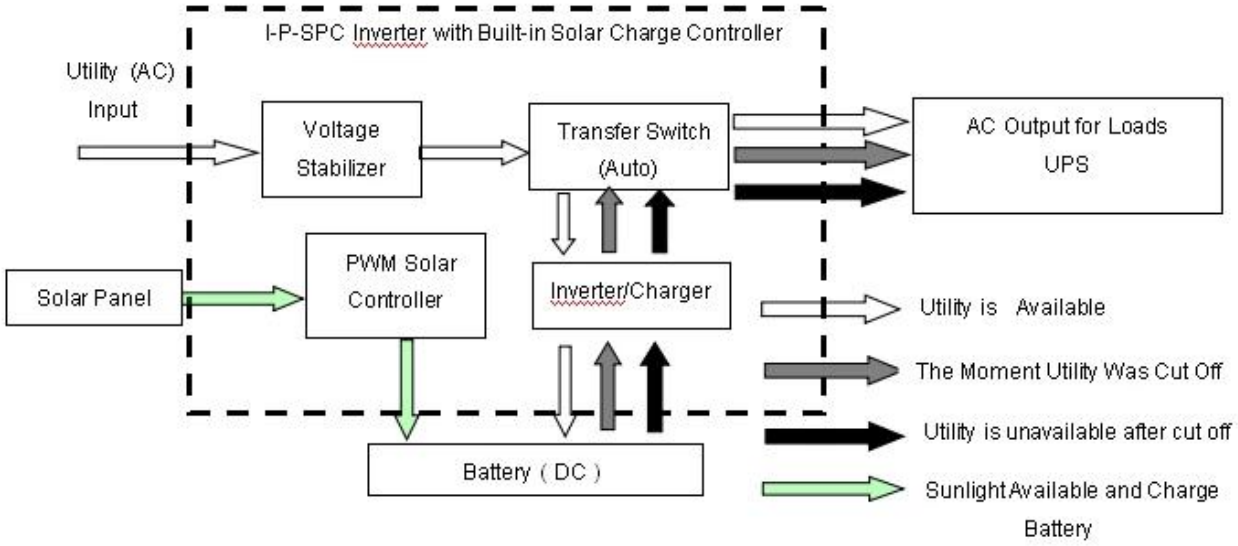


LCD-display als blaasbalg:

Utility supply power and charge battery

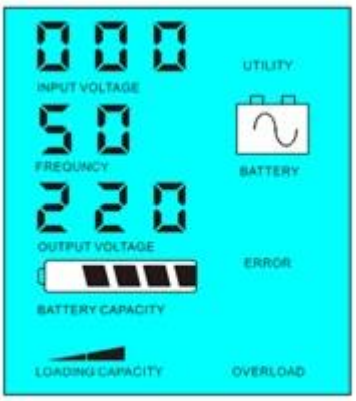


Without utility and battery supply power

Utility stroomtoevoer en opladenbatterij & nbsp; & nbsp; Zondernut en batterijvoeding stroom

Houd er rekening mee:

1) Er zijn 2 manieren om de batterij, het nut en zonne-laadpanel

2) Dit systeem is geschikt Sterkstroomseriecondensatoren ingebouwde gebieden diezijn gebrek aan nut. Of mensen kunnen zonne-en utility te gebruiken op hetzelfde moment.

2.2. Batterijeerste (DC eerst) utility standy-modus: frequentie in het LCD-scherm is ingesteld als 03. Als nut enbatterij zijn aangesloten op de omvormer, zal de batterij te leveren aan de belastingenvoorafgaand aan het nut. Wanneer de batterij capaciteit niet voldoende is, zal nut blijvenautomatisch leveren stroom.

Stappenzijn als volgt:

Stap 1: Wanneer de batterij beschikbaar is, zal het het AC belastingen rijdenvia de omvormer.

Stap 2: Als de batterij niet genoeg vermogen hebben, zal hetautomatisch naar nut stroom aan de belasting

Stap 3: Nadat de batterij volledig is opgeladen (bijvoorbeeld door zonne-energie ofwind laadregelaar), wordt deze automatisch naar de batterij leverenmacht om de belastingen via omvormer.

Zie Workflow zoals hieronder.

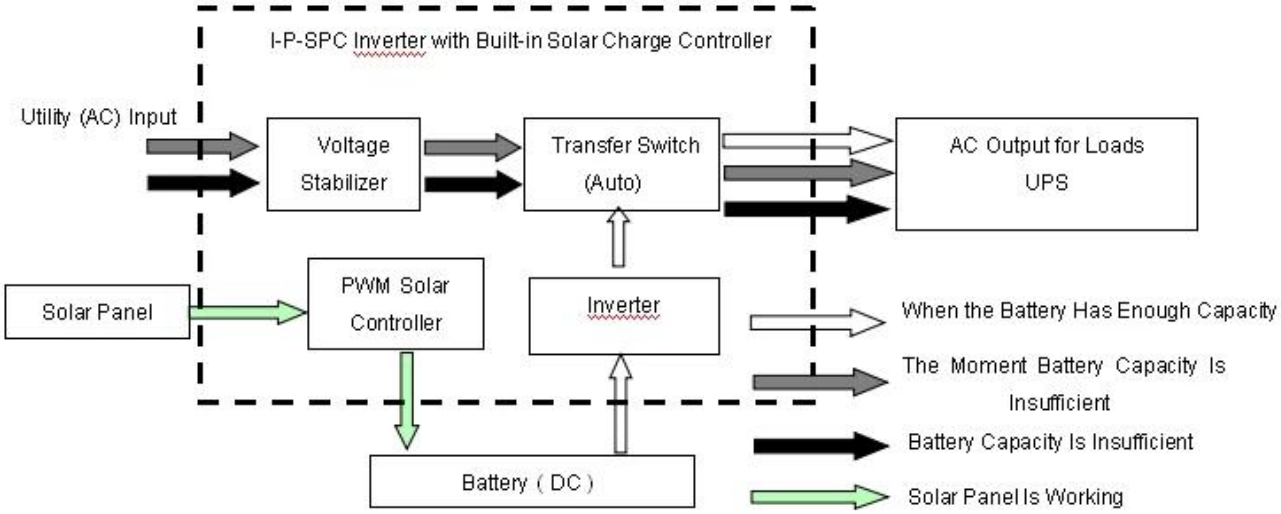


LCD-display als blaasbalg:

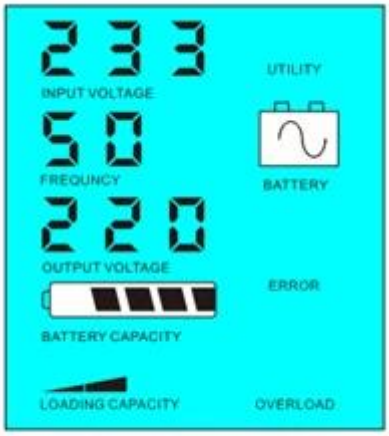


Battery available to supply power

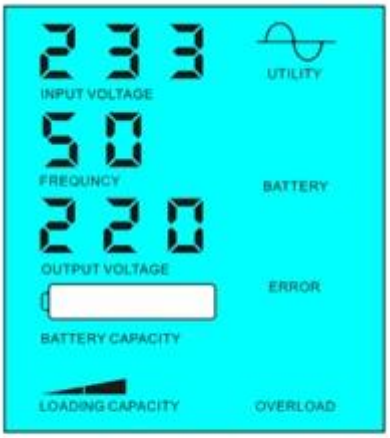


Battery unavailable,utility supply power

Houd er rekening mee:

1) Er is maar een manierom de batterij op te laden: zonnepaneel

2) Dezesysteem is geschikt voor gebieden waar elektriciteit is duur of het milieugebieden waar zonne-energie volledig kan worden gebruikt om nut bill.such opslaan als thuiszonne & amp; wind systeem, straatlantaarn zonne & amp; wind systeem

## Parameter

| | | |
|---|---|---|
| Mode | | 3000VA |
| Nominale Uitvoercapaciteit | | 2000W |
| Peak Vermogen | | 4000W |
| Batterij (DC) | | 24V of 48V |
| PWM Solar Controller | Voltage | 24V of 48V |
| | Huidige | 30A |
| | PV Max Input Voltage | 24V Systeem: 50V |
| | | 48V Systeem: 100V |
| Maat B x D x H (mm) | | 350 * 220 * 460 |
| Verpakking Afmetingen B x D x H (mm) | | 370 * 240 * 480 |
| Net Gewicht (kg) | | 23 |
| Bruto Gewicht (kg) | | 25 |
| Algemeen Parameter | | |
| Werken Mode (Instelling) | 1 | Utility (AC eerste) batterij standby-modus |
| | 2 | Slaapstand, geen nut, kracht lading is meer dan 5% van nominaal uitgangsvermogen, Inverter automatisch beginnen te werken |
| | 3 | Batterij eerst (DC eerste) utility standby-modus |
| AC Input | Voltage | 220V ± 35% of 110V + 35% (optioneel) |
| | Frequentie | 50Hz ± 3% of 60 Hz ± 3% (optioneel) |
| AC Output | Voltage | 220V ± 3% of 230V ± 3 or240V ± 3% of 100V ± 3% of 110V ± 3% (optioneel) |
| | Frequentie | 50Hz of 60Hz ± 0.5 ± 0.5 (Optioneel) |

| | | |
|---|---|---|
| Utility rekenen | AC Laadstroom | 0 ~ 15A |
| | Laad Tijd | Afhankelijk van de batterij capaciteit en kwantiteit |
| | Batterij Bescherming | Automatische detectie, Laden en ontladen bescherming, intelligent beheer |
| PV Laad | | Totale stroom van PV-ingang moet minder Dan de nominale stroom van PWM zonne-controller |
| Beeldscherm | Beeldscherm Mode | LCD + LED |
| | Beeldscherm Informatie | Ingangsspanning, uitgangsspanning, output frequentie, batterij capaciteit, Load staat, Status Informatie |
| Output Golf Type | | Zuivere sinus output, Totale harmonische Vervorming THD≤3 |
| Overbelasting Ability | | > 120% 1 min,> 130% 10s |
| Vermogen Consumptie | Sleep Mode | 1 ~ 6W |
| | Normaal Mode | 1 ~ 3A |
| Conversie Efficiency | | 80% ~ 90% |
| Transfer Tijd | | <5ms (AC naar DC / DC naar AC) |
| Bescherming | | Overbelasting uitgang, kortsluiting, hoge spanning input, low-voltage input, oververhitting |
| Milieu | Temperatuur | -10 ℃ ~ 50 ℃ |
| | Luchtvochtigheid | 10% ~ 90% |
| | Hoogte | ≤4000m |

Hetbovenstaande is onze standaard parameter. Onder voorbehoud van wijzigingen zonder voorafgaande kennisgeving.

Wehebben onze eigen professionele omvormer en controller R & amp; D team en wij zorgen voor technische ondersteuning en OEM ODMdienst

Hetbovenstaande controller informatie is ons bedrijf standaard parameter.It kan zijnveranderd naar andere PWM solar laadregelaar.

## AansluitingDiagram

Anderen

Gelievezie de schets van het ontwerp, de technische documenten, handleidingen, productbrochures, etc.Research en ontwikkelingsafdeling maakte & nbsp; 1st editie op 5 mei 2014 ..