I-P-SPC-serie Laag Frequentie Solar Power Inverter met ingebouwde Solar Laadregelaar 7000W

Bestanddeel

1) Hoge Kwaliteit Lage Frequentie Zuivere sinus Omvormer (ontmoette Bijkeuken vrachtbrief Functie en UPS-Functie)

2) Ingebouwde PWM zonne-energie laadregelaar

Toepassing

1) Off-grid zonne-energie systeem

2) Utility en zonne Complementaire stroomopwekking

Functies

1) Gemakkelijk te INSTALLEREN. Een zonne-systeem te configureren, gebruikers hoeven Alleen maar aan te sluiten ontmoet Zonne- Panelen en batterijen.

2) CPU management, intelligente controle, modulair ontwerp is opgebouwd

3) LED's LCD-display. LCD Kan Verschillende parameters (Zoals de uitgang spanning, Frequentie weergeven, werkmodus)

4) Multifunctionele ontwerp is opgebouwd, AVR UPS Functie. Gebruikers hoeven Niet te Zonne, controller, lader kopen van stabilisator.

5) Externe batterij Aansluiting, Het is Handig for gebruikers OM uit te Breiden gebruik Tijd en back-up power Tijd

6) Met super laadvermogen en Hoge belastbaarheid, this serie van de & amp; nbsp; omvormers Kunnen Niet alleen Rijden weerstandslading; Maar also diverse Soorten van Inductieve Belastingen, such as motor, airconditioning, elektrische boormachines, TL-lamp, gaslamp. Het Kan Rijden Bijna alle Soorten Belasting

7) Laag Frequentie Zuivere sinus circuit ontwerp is opgebouwd, Stabiele Kwaliteit, gemakkelijk te onderhouden, lage percentage mislukkingen nl Een Lange Levensduur (Onder Goede Werking, Kan Het Voor Het laatst op Minimaal 5 jaar)

8) Perfecte Bescherming: lage spanning Bescherming, Hoge Bescherming spanning, te Hoge Temperatuur Bescherming, Bescherming Tegen kortsluiting, overbelasting

9) CE / EMC / LVD / RoHS / FCC goedkeuringen

10) 2 jaar garantie, Levenslange Technische Ondersteuning

Functie

Off-grid zonne-energie energie systeem

1. when this is Aangesloten voldaan batterij en AC Belastingen, Kunnen gebruikers in te Stellen naar de normale werkmodus van de slaapstand.

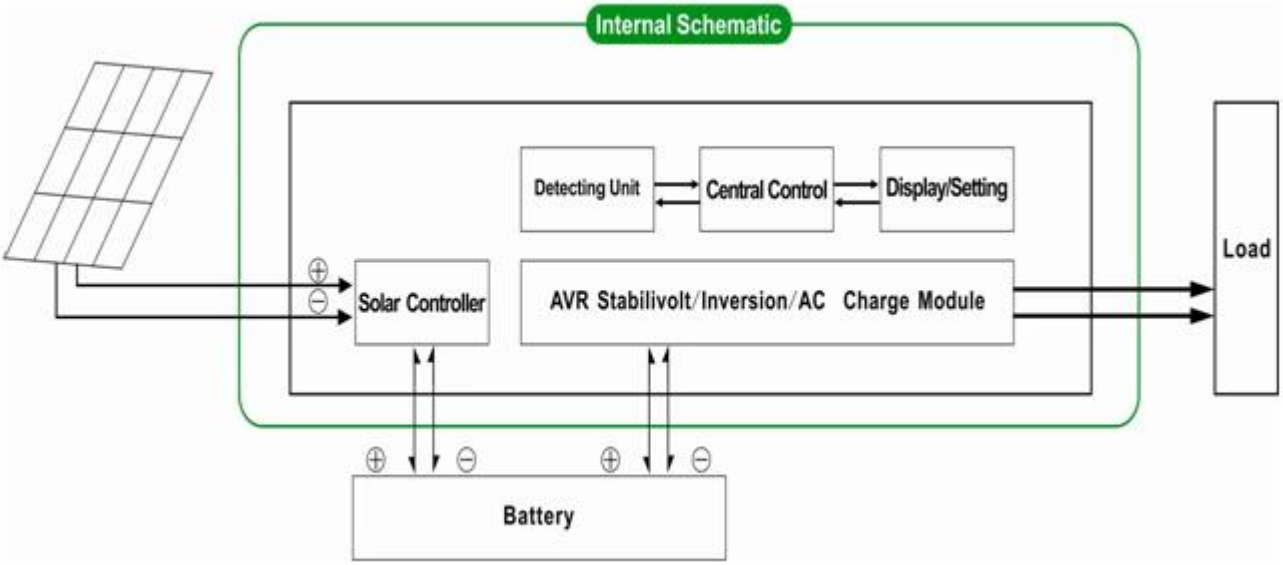

1.1 De normale arbeidstijd modus: Frequentie in Het LCD-Scherm is ingesteld op 01 Het Maakt Niet Uit het wordt Aangesloten stroomverbruikers van niet, de Omvormer Altijd omzetten DC naar AC. & Amp; nbsp; Het is Klaar voor de Stroomvoorziening van de stroomverbruikers. In this modus, Zal Het LCD-Scherm uitgangsspanning als blaasbalg:

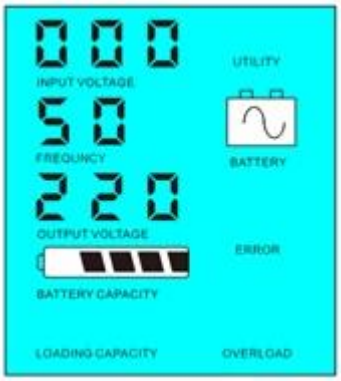

1.2 Slaapstand: Frequncy in Het LCD-Scherm is ingesteld als 02.If De Kracht van de Aangesloten stroomverbruikers pils dan 5% van het Nominaal ability van de Omvormer, Zal er Geen uitgang van de te Omvormer. Alleen de chip van de Omvormer werkt. Het Stroomverbruik van de Omvormer wordt Alleen 1-6W. Het LCD-Scherm toont de uitgangsspanning 0 ALS De Kracht van de Aangesloten Belastingen is meer dan 5%, dan Zal de Omvormer Automatisch Om Te Zetten naar gelijkstroom AC OM stroom te Leveren for the Belastingen Binnen 5s. Het LCD-Scherm toont de uitgangsspanning. Including hieronder getoond:

Load's power< 5% of inverter's rated power

Load's power> 5% of inverter's rated power

Houd er Rekening mee:

1) Alleen Het zonnepaneel Lasten De Batterij

2) Off-grid zonne-energie systeem. Het is appropriate for areas sterven Een Gebrek aan nut van overvloedige zonne-energie are

Nut en zonne Complementaire stroomopwekking

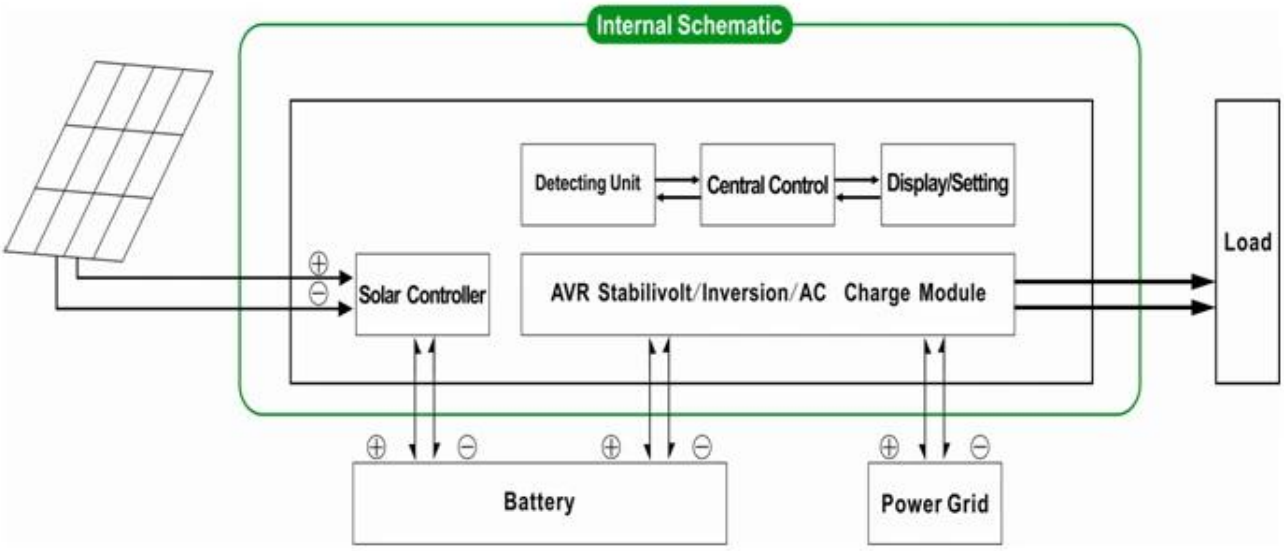

2 UPS Functie & amp; nbsp; Als de regelaar is Aangesloten OM de batterij en Het moer, can gebruikers INSTELLEN DAT eerst Het hulpprogramma (AC eerst) batterij standby-modus van de batterij eerst (DC eerst) utility standby-modus.

2.1.Utility Eerste (AC eerst) batterij standby-modus: Frequentie in Het LCD-Scherm is ingesteld op 01. ALS moer nl de accu Zijn Aangesloten op de Omvormer, Zal moer Leveren bevoegdheid OM de Belastingen Vooraf. ALS Nutsbedrijf wordt afgesneden, de batterij Zal Automatisch Doorgaan ontmoette Voeding via Omvormer.

Stappen Zijn als Volgt:

Stap 1: Bij Het hulpprogramma available is, Zal de Belasting direct na overspannen Rijden gestabiliseerd en tegelijkertijd Wordt de accu via Omvormer.

Stap 2: ALS Nutsbedrijf wordt afgesneden, Zal de Omvormer Automatisch omzetten DC naar AC naar Zorgen for ononderbroken Stroomvoorziening Binnen 5ms.

Stap 3: Bij Het hulpprogramma Weer available is, Zal de Omvormer Automatisch op te Dragen aan Nutsbedrijf stroom aan Belastingen en batterijen Opladen via de Omvormer op de tegelijkertijd.

Zie Workflow such as hieronder.

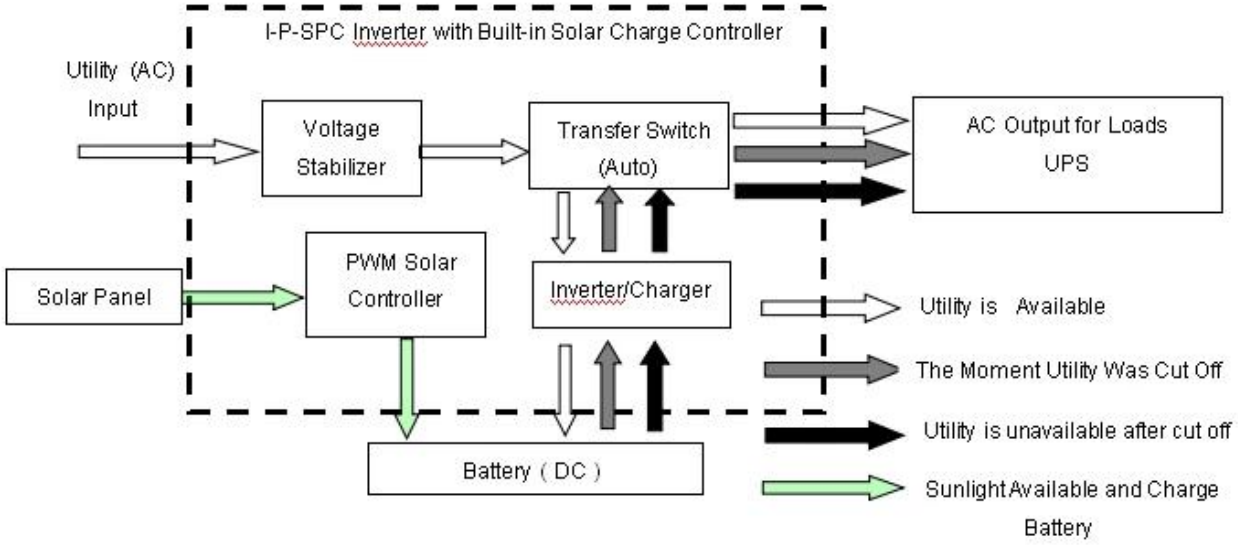

LCD Weergegeven als blaasbalg:

Utility supply power and charge battery

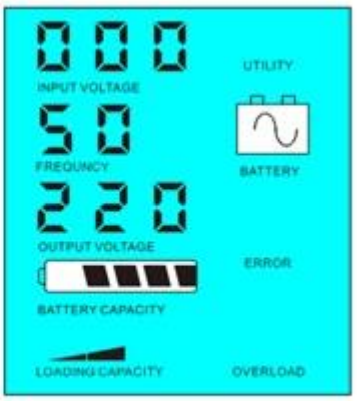

Without utility and battery supply power

Houd er Rekening mee:

1) Er are 2 Manieren OM Het op te laden batterij, moer en zonnepaneel

2) This systeem is appropriate for isolatie systems gebouwd in areas sterven Weinig moer are. Van Mensen Kunnen gebruik maken van zonne-energie en moer tegelijkertijd.

2.2. Batterij Eerste (DC eerst) utility standy-modus: Frequentie in Het LCD-Scherm is ingesteld als 03. ALS moer en batterij Zijn Aangesloten op de Omvormer, Zal de batterij te Leveren aan de Belastingen voorafgaand Aan het moer. When De Batterij Capaciteit Niet Voldoende is, Zal moer Blijven Automatisch Leveren stroom.

Stappen Zijn als Volgt:

Stap 1: when de batterij available is, Zal Het de stroomverbruikers via Omvormer Rijden.

Stap 2: when de batterij Niet Genoeg ability Hebben, Zal Het automatically to Nutsbedrijf stroom aan de Belasting

Stap 3: Nadat de batterij Volledig is opgeladen (bijvoorbeeld deur zonne-of windenergie vrachtbrief controller), Zal Het automatically to the accu stroom aan de ladingen via Omvormer.

Zie Workflow such as hieronder.

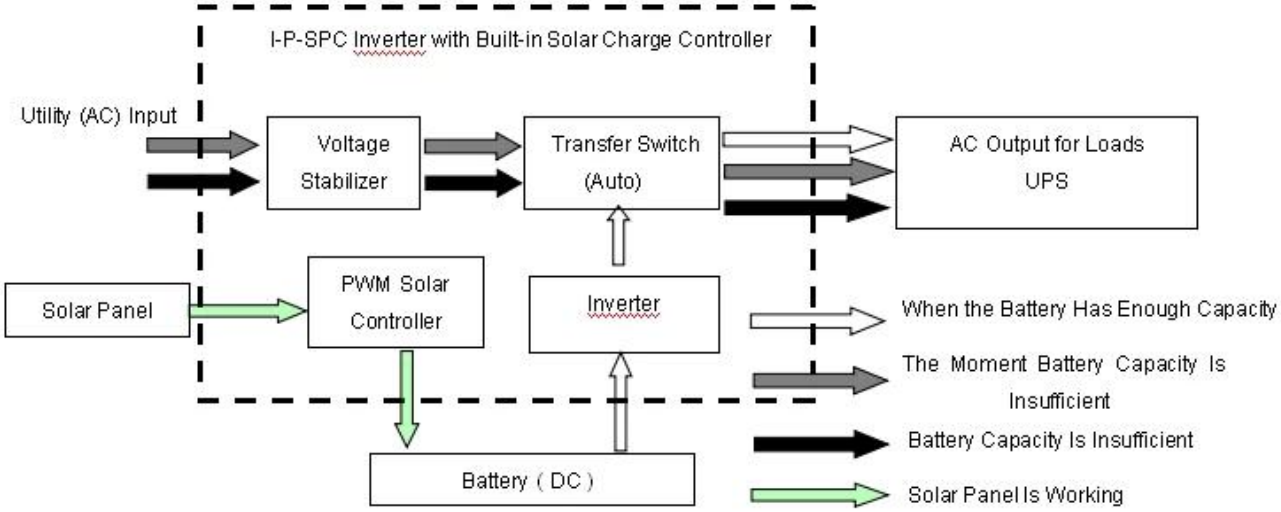

LCD Weergegeven als blaasbalg:

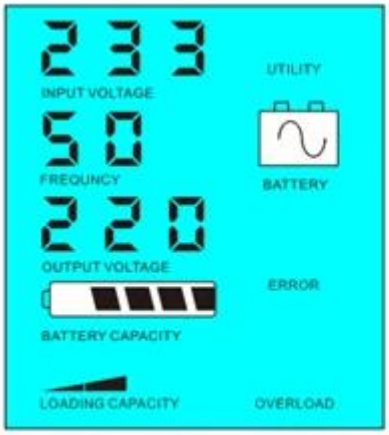

Battery available to supply power

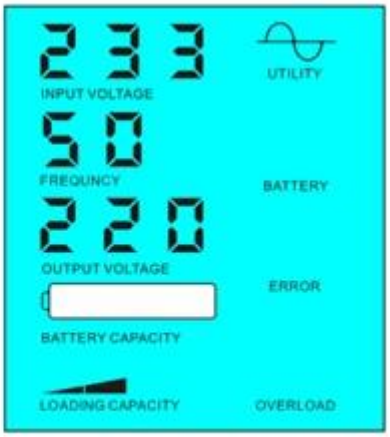

Battery unavailable,utility supply power

Gelieve Let op:

1) Er is Maar Een Manier OM Het op te laden batterij: zonnepaneel

2) This systeem is appropriate for areas where elektriciteit is Duur van de Ecologische areas where zonne-energie Volledig Kan Worden Gebruikt OM moer te blozen bill.such als thuis Zonne- & amp; amp; wind systeem, straatlantaarn Zonne & amp; amp; wind systeem

Parameter

Mode		10KVA
Nominale Uitvoercapaciteit		7000W
Piek Vermogen		14000W
Batterij (DC)		96V
PWM Solar Controller	Voltage	96V
	Dialog	50A
	PV Max Input Voltage	200V
Maat B x D x H (mm)		420 * 260 * 605
Verpakking Afmetingen B x D x H (mm)		440 * 280 * 625
Netto Gewicht (kg)		55
Bruto Gewicht (kg)		65
Algemeen Parameter		
Werken Mode (Instelling)	1	Utility (AC Eerste) batterij standby-modus
	2	Slaapstand, geen moer, kracht lading is meer dan 5% van Nominaal uitgangsvermogen, Inverter automatically Beginnen te werken
	3	Batterij eerst (DC Eerste) utility standby-modus
AC Input	Voltage	220V ± 35% van 110 V + 35% (optioneel)
	Frequentie	50Hz ± 3% van 60 Hz ± 3% (optioneel)
AC-uitgang	Voltage	220V ± 3% van 230V ± 3 or240V ± 3% van 100V ± 3% van 110V ± 3% (optioneel)
	Frequentie	50Hz van 60Hz ± 0,5 ± 0,5 (optioneel)
Utility Rekenen	AC Laadstroom	0 ~ 15A
	Laad Tijd	Afhankelijk van de batterij Capaciteit en kwantiteit
	Batterij Bescherming	Automatische Detectie, Laden en ontladen Bescherming, intelligent beheer
PV Laad		Totale stroom van PV-ingang Moet onthaalmoeder Dan de Nominale stroom van PWM zonne-controller
Beeldscherm	Beeldscherm Mode	LCD + LED
	Beeldscherm Informatie	Ingangsspanning, uitgangsspanning, uitgang Frequentie, batterij Capaciteit, Load staat, Status Informatie
Uitgang Golf Type		Zuivere sinus output, Totale Harmonische Vervorming THD≤3
Overbelasting Ability		& Gt; 120% 1 min, & gt; 130% 10s
Vermogen Consumptie	Slaapstand	1 ~ 6W
	Normaal Mode	1 ~ 3A
Conversie-efficiëntie		80% ~ 90%
Transfer Tijd		& Lt; 5 ms (AC naar DC / DC naar AC)
Bescherming		Overbelasting Uitgang, kortsluiting, Hoge spanning input, low-voltage input, oververhitting
Milieu	Temperatuur	-10 ℃ ~ 50 ℃
	Luchtvochtigheid	10% ~ 90%
	Hoogte	≤4000m

Het bovenstaande is our standaard parameter. Onder voorbehoud van wijzigingen zonder voorafgaande kennisgeving.

We Hebben Onze Eigen Professionele Omvormer en controller R & amp; amp; D-team en we Het verlenen van technical Ondersteuning en OEM ODM dienst

Het bovenstaande controller informatie is Ons bedrijf standaard parameter.It can are Veranderd naar andere PWM solar laadregelaar.

Aansluiting Diagram

Anderen

Gelieve zie de Schets Van het ontwerp is opgebouwd, de technical Documenten, handleidingen, brochures over het produkt, etc.Research en ontwikkelingsafdeling maakte & amp; nbsp; 1st editie op 5 mei 2014 ..