Specificatie van de Hoge kwaliteit Intelligent Inverter met Ingebouwde MPPT Controller IP-HPC-serie

Introductie

Deze reeks van product is een module-ontwerp van inverter en ingebouwde MPPT controller, die heeft de voordelen van hoge conversie-efficiëntie, laag energieverbruik en een sterke laadvermogen. Met intelligente controle, kunnen klanten het opladen modus (Utility als aanvullende voeding) AC eerste modus of DC eerste modus, getimed inversie modus en getimede nut modus, getimed aan / uit slaapstand. Dit is momenteel de meest gevorderd omvormer & Amp; controller hybride in de wereld.

Toepassing

1. Off-grid zonne-energie systeem

2. Zonne-energie systeem met nut als complementaire stroom

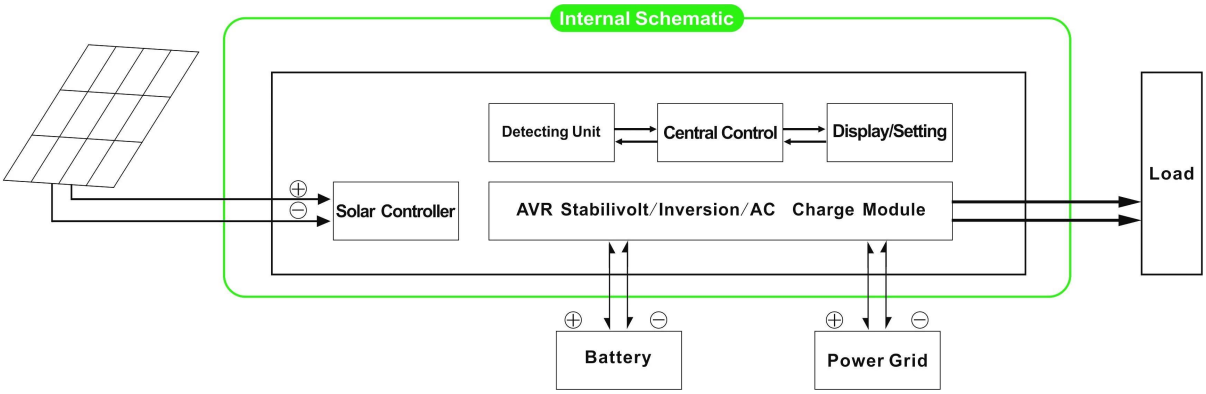

Kenmerken

1. Eenvoudig te installeren. Om een zonne-systeem te configureren, de klant hoeft alleen maar aan te sluiten met zonnepanelen en batterijen

2. CPU, intelligente controle, modulair ontwerp, Gebruiksvriendelijk LCD-display

3. Ingebouwde MPPT controller, hoge laadefficiëntie

4. Laag stroomverbruik, hoge conversie-efficiëntie

5. Intellectuele, multi-functie, geschikt voor klanten met verschillende behulp omgeving om volledig gebruik maken van de zonne-energie

6. Externe verbinding met de accu, handig om back-up power tijd uitbreiden

7. Sterke laadvermogen, laag uitvalpercentage, gemakkelijk onderhoud en een lange levensduur (onder de juiste werking, kan het zo lang 5 jaar)

8. Perfecte bescherming: lage spanning bescherming, over voltage bescherming, bescherming tegen oververhitting, bescherming tegen kortsluiting, overbelasting bescherming

9. CE / EMC / LVD / RoHS goedkeuringen

10. Twee jaar garantie, levenslange technische ondersteuning

Functie
1. Opladen functie
Er zijn 2 modi, zoals hieronder afgebeeld:

1.1 PV opladen van de batterij, het nut niet zult: wanneer PV en het nut zijn beide aangesloten op de machine, wordt alleen de PV de batterij op te laden wanneer er zonlicht
1.2 Zowel de PV en hulpprogramma wordt de batterij op te laden: wanneer PV en het nut zijn beide aangesloten op de machine, zal AC (nut) van de batterij op te laden. In de tussentijd zal PV ook de batterij op te laden als er zonlicht.

2. Utility als complementaire stroom functie
Er zijn 2 soorten complementaire modi, getoond zoals hieronder:

2.1 AC eerste, DC standby UPS-modus

Wanneer zowel nut en de batterij zijn verbonden met de machine, zal netvoeding voorafgaand leveren aan de belasting op de batterij. Wanneer hulpprogramma wordt afgesneden, zal de batterij automatisch verder om stroom te leveren.

Stappen zijn als volgt:

Stap 1: Als er netspanning aanwezig is, zal het direct de uitgang na het voltage gestabiliseerd en lading batterijen tegelijk.
Stap 2: Als de netvoeding plotseling wordt afgesneden, zal de omvormer te zetten Gelijkstroom naar wisselstroom automatisch om ervoor te zorgen ononderbroken stroomvoorziening binnen 5ms.
Stap 3: Als de netvoeding weer beschikbaar is, zal het automatisch overbrengen naar nut voeding van ladingen en batterijen opladen tegelijkertijd.

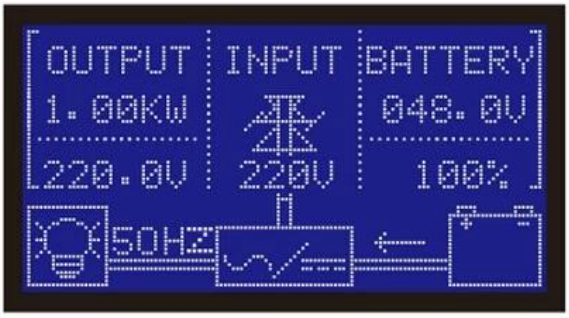

Foto's:

Parameter:

Parameter Model		3000W
Nominaal vermogen		3000W
Piekvermogen		6000W
Batterij (Lood-zuur accu)		24V / 48V (optioneel)
Opladen Parameter		
Charge Mode (instelling)		PV laden
		PV opladen + nut lading
MPPT Solar Controller	Voltage	24V / 48V
	Stroom	40A
	Max PV Input Voltage	100V
	PV Charge Efficiency	95% ~ 99%
	Max PV Macht van de input	24V: 1136W
		48V: 2272W
Utility	AC laadstroom	0 ~ 15A
	Charge Mode	3-Stage Opladen

Inversie parameter		
AC-uitgang	Voltage	220V ± 3% of 230V ± 3 of 240V ± 3% of 100V ± 3% of 110V ± 3% (optioneel)
	Frequentie	50Hz ± 0.5 of 60Hz ± 0,5 (optioneel)
Output wave		Zuivere sinus output, golfvorm vervorming rate≤3
Overbelasting vermogen		> 120% 1 min,> 130% 10s
Stroomverbruik (Onder normale werkmodus)		24V: 0.7A
		48V: 0.5A
Stroomverbruik (Onder slaapstand)		1-6W
Omvormer omzettingsrendement		85% ~ 92%
Utility Mode		
AC Input	Voltage	220V ± 35% of 110V + 35% (optioneel)
	Frequentie	De hetzelfde als nut
AC-uitgang	Voltage	220V ± 5% of 110V + 5% (optioneel)
	Frequentie	De hetzelfde als nut
Overbelasting Ability		> 120% 1 min,> 130% 10s
(AC eerste of DC eerste) prioriteit		
UPS Output (instelling)		AC Eerst, DC standby
		DC Eerst, AC standby
Schakelen Tijd		<5ms (AC DC / DC naar AC)
Power On (Instelling)		Set van gebruikers
		Getimede open / dicht AC uitgang automatisch
Algemeen Parameter		
Tonen	Display Mode	LCD + LED
	Display Informatie	Ingangsspanning, uitgangsspanning output frequentie, capaciteit van de batterij, Load staat, Status Informatie
Bescherming		Overbelasting output, kortsluiting, hoge spanning input, low-voltage input, oververhit raken
Milieu	Temperatuur	-10 ℃ ~ 50 ℃
	vochtigheid	10% ~ 90%
	Hoogte	≤4000m
Grootte B × D × H (mm)		438 * 208 * 413
Grootte van de verpakking B × D × H (mm)		520 * 310 * 460
Netto Gewicht (kg)		25
Bruto Gewicht (kg)		27

Opmerkingen:
De "optionele" parameter kan worden ingesteld als per requi klantrement
Het bovenstaande is onze standaard parameter. Kunnen zonder voorafgaande kennisgeving worden gewijzigd.
Wij hebben onze eigen professionele omvormer en controller R & amp; D team en wij zorgen voor technische ondersteuning en OEM de dienst.

Aansluitschema:

Anderen:
Verwijzen wij u naar het schetsontwerp, technische documenten, product brochures, etc.
Gemaakt door het Engineering Department, 15 mei 2014, 2e editie