I-P-SPC 電力変換器 内蔵しました ソーラー充電コントローラ **1500W**

アプリケーション

1）オフグリッド太陽光発電システム

2）ユーティリティと太陽の相補発電システム

特徴

1）簡単にインストールします。太陽系を構成するには、ユーザーがちょうど太陽電池パネルと電池とそれを接続する必要があります。

2）CPU管理、インテリジェント制御、モジュール設計

3）LEDの液晶ディスプレイ。液晶ディスプレイは、（出力電圧、周波数、作業モードなどの）さまざまなパラメータを表示することができます

4）多機能設計、AVR UPS機能。ユーザーは太陽、コントローラ、AC充電器や安定剤を購入する必要はありません。

5）外部バッテリ接続ユーザーが利用時間を拡大し、バックアップ電源時間をするために、それは便利です

6）スーパー荷重支持能力と高負荷容量では、抵抗負荷を駆動することができるだけでなく、インバータのこのシリーズ。しかし、このようなモーター、エアコン、電動ドリル、蛍光灯、ガスランプなどの誘導性負荷の各種。これは、負荷のほとんどすべての種類を駆動することができます

メンテナンスの容易7）低周波数の純粋な正弦波回路設計、安定した品質、低故障率と長寿命（適切な動作の下で、それは少なくとも5年間持続することができます）

8）完全な保護：低電圧保護、高電圧保護、過熱保護、短絡保護、過負荷保護オーバー

9）CE / EMC / LVD / RoHS指令/ FCCの承認

10）2年間保証、生涯の技術サポート

オフグリッド太陽光発電システム

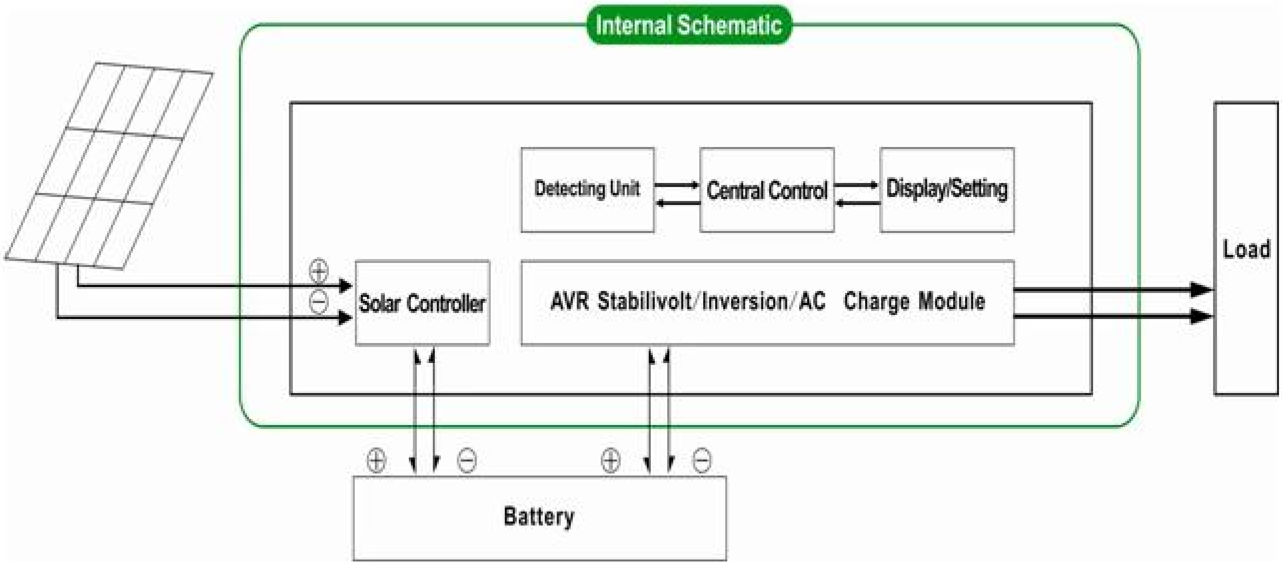

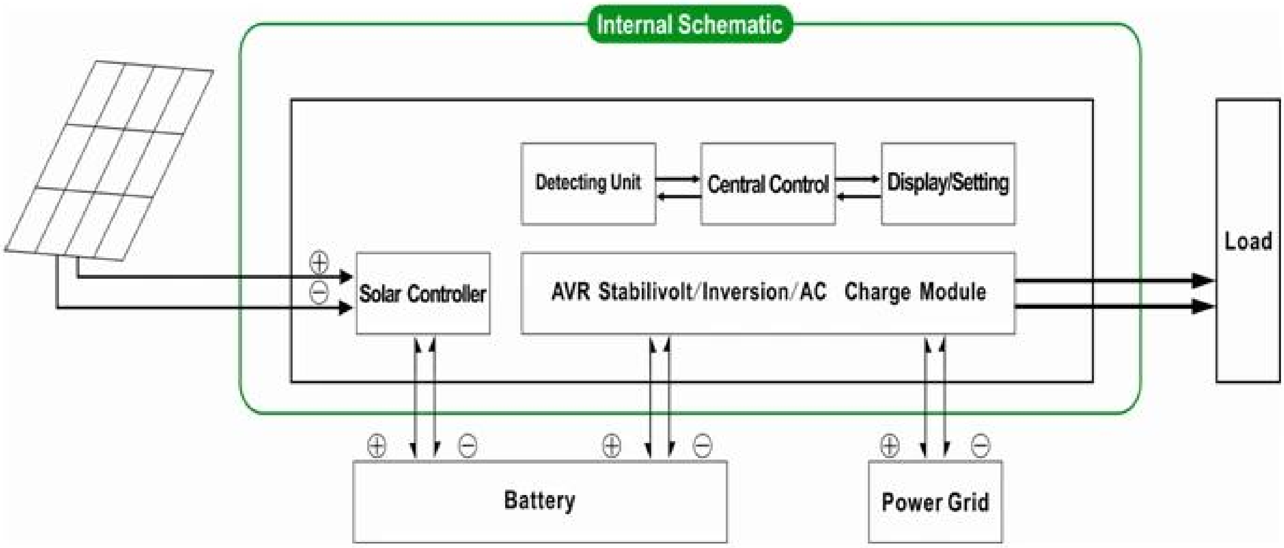

ユーティリティと太陽の相補発電システム

パラメータ

モード		2000VA
定格出力容量		1500W
最大出力		3000W
バッテリ電圧（DC）		24Vまたは48V
PWMソーラーコントローラ	電圧	24Vまたは48V
	現在	30A
	PV最大入力電圧	24Vシステム: 50V
		48Vシステム: 100V
サイズW×D×H（mm）の		350 * 220 * 460
梱包サイズW×D×H（mm）の		370 * 240 * 480
正味重量（キログラム）		20
総質量（kg）		22
一般的指標		
作業モード（設定）	1	最初のユーティリティ（AC最初の）バッテリースタンバイモード
	2	スリープモード、無ユーティリティ、負荷の消費電力が定格出力電力の5％以上である、インバータが自動的に作業を開始します
	3	第1のバッテリ（DC最初の）ユーティリティスタンバイモード

AC入力	電圧	220Vは、35%または110V + 35%± （オプション）
	度数	3%または60Hz±3%±50Hzの（オプション）
AC出力	電圧	220V±3%または230V±3 or240V±3%または100V±3%または110V±3%（オプション）
	度数	0.5±0.5または60Hz±50Hzの（オプション）
ユーティリティ料	AC充電電流	0~15A
	充電時間	バッテリ容量と量に依存
	バッテリ保護	自動検出、充放電保護、インテリジェントな管理
PVチャージ		PV入力の総電流は、PWM太陽コントローラの定格電流よりも小さくなければなりません
ディスプレイ	ディスプレイモード	液晶+は、LED
	情報の表示	入力電圧、出力電圧、出力周波数、電池容量、負荷条件、ステータス情報
出力波形タイプ		純粋な正弦波出力、全高調波歪みTHD≤3
過負荷能力		> 120%1分、> 130%の10S
消費電力	スリープモード	1~6W
	ノーマルモード	1~図3 (a)
変換効率		80%~90%
転送時間		<5msの（DC / DCへのACへのAC）
保護		過負荷出力短絡、高電圧入力は、低電圧入力は、過熱します
環境	温度	-10℃~50℃
	湿度	10%~90%
	高所	≤4000m

上記は、当社の標準的なパラメータです。予告なく変更すること。

Dチームと我々は技術サポートおよびOEM ODMのサービスを提供し、我々は、我々自身の専門インバータとコントローラR&Dアンプを持っています

上記コントローラ情報は、当社の標準parameter.ltが他のPWMソーラー充電コントローラに変更することができることです。

接続図

I-P-SPC-Series System

I-P-SPC-Series Inverter+Solar Controller