□□□□

DC / AC□□□AVR□□□□ □□□□□□□□□□□□AC□□□□□□□□□□UPS□□ □□□ □□□□□□□□□□□□ □□□□□

□□

1□□□□□□□□□□□□□□□

2□CPU□□□□□□□□□□□□□□□□□□□□□

□3□□□□□□□LCD□□□□□□□□□□□□□□□

□4□□□□□□□□□□□□□AVR□UPS□□□□□□□□□□□□□□□□□□□□□□□□□□□□□□□□

□□□□□□□□□□□□□□□□□□□□□□□□□□□5□□□□□□□□□□□□□□□□□

6□□□ □□□□

7□□5□□□□□□□□□□□□□□

□8□□

9□CE / EMC / LVD / RoHS□□□□

10□□□□□□□□□□□□□□□□

□□□□□□□

1□DC□□□

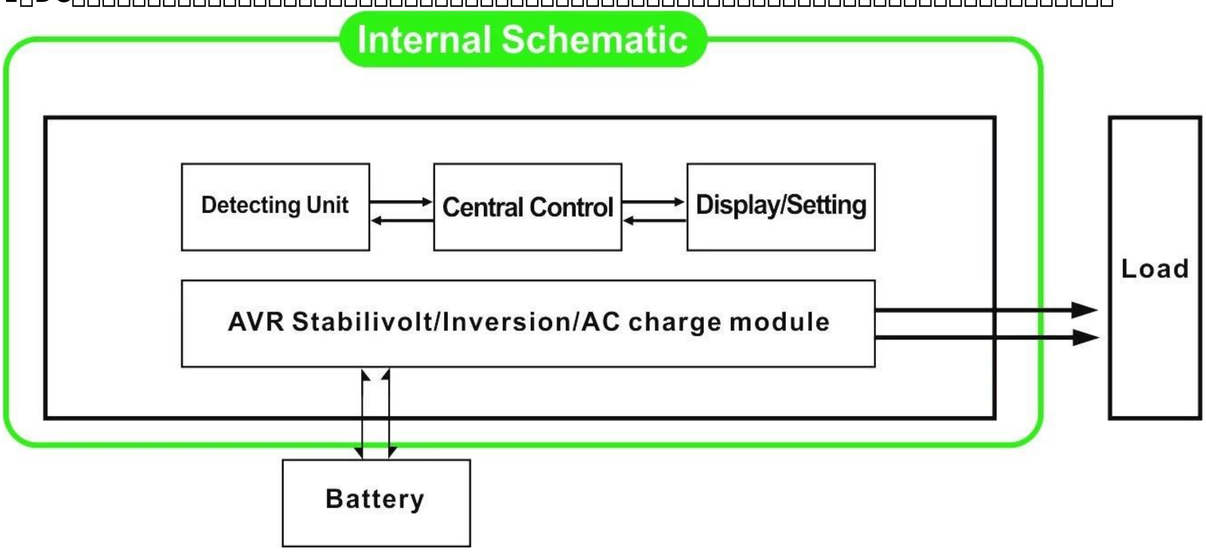

1.1□□□□□□□□□□LCD□□□□□□□FREQUNCY□□□□□01□□□□□□□□□□□□AC□□□□□□□□□□□□□□□□□□□□DC□AC□□□□□□□□□□□ AC□□□□□□□□□□□□□□□□□□□□□□□□□□□□□□□LCD□□□□□□□□□□□□□□□□□□□□

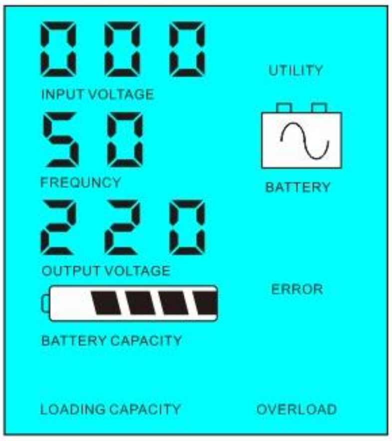

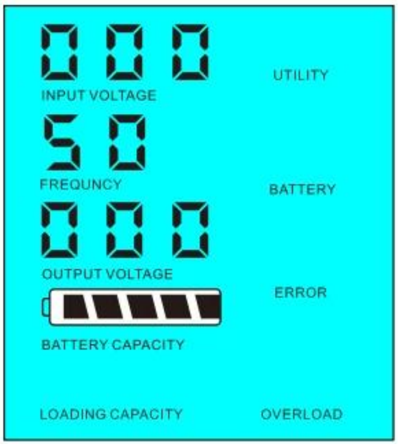

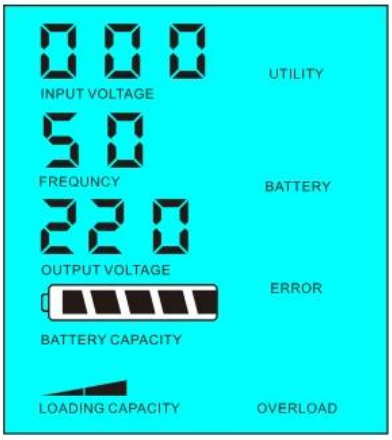

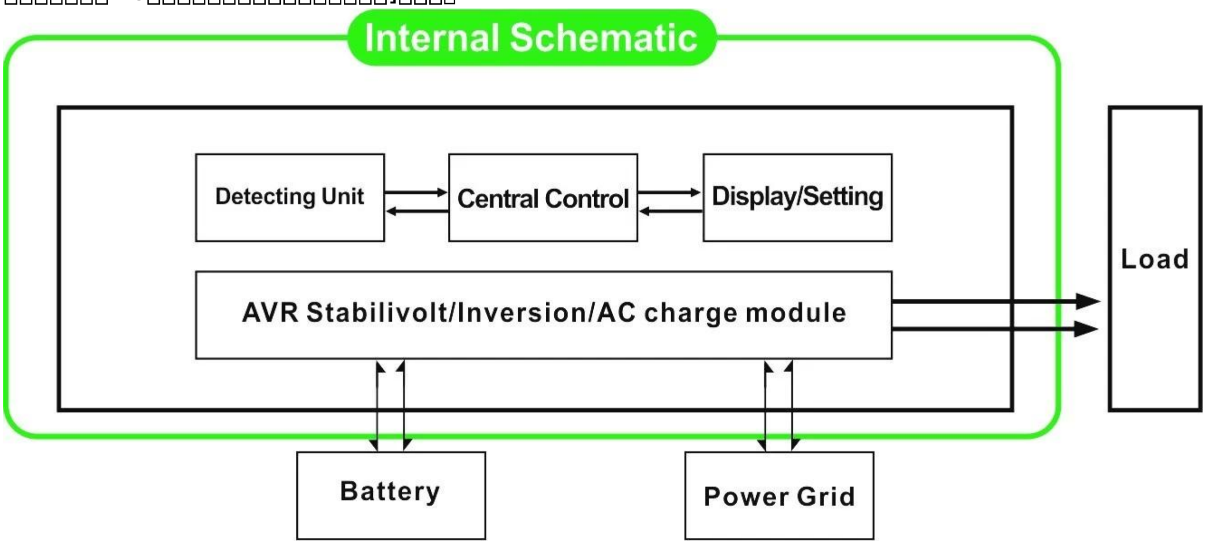

1.2、スリープモード: LCDディスプレイでFREQUNCYが接続されたAC負荷の電源がインバータの定格電力の5%未満である02.Ifとして設定され、インバータから何も出力されません。インバータのチップのみが動作しています。インバータの消費電力はわずか1-6Wです。 LCDは、接続された負荷の力が5%を超える場合には、インバータが自動的に5秒以内の負荷に電力を供給するためにACをDCに変換する出力電圧0を示しています。ザ・液晶ディスプレイ outpuを示していますトン 電圧。以下に示すように:

インバータの定格電力の負荷の電源> 5%

負荷の電源<インバータの定格電力の5%

2、インバータはバッテリーとユーティリティに接続されたUPSの機能は、ユーザーがそれを設定することができます ユーティリティ 最初 最初の（AC最初の）バッテリースタンバイモードまたはバッテリ（DC最初の）ユーティリティスタンバイ]モード。

2.1は、ユーティリティ最初の（AC最初の）バッテリースタンバイモード: ユーティリティ、バッテリがインバータに接続されている場合、LCDディスプレイでは、周波数が01に設定され、ユーティリティは前負荷に電力を供給します。ユーティリティが遮断されると、バッテリーは自動的に電源インバータを介して電力を供給し続けます。

手順は次のとおりです。

ステップ1: ユーティリティが利用可能である場合、それは直接電圧を安定化された後、負荷を駆動し、同じです パワーインバータを経由して時間充電電池。

ステップ2: ユーティリティが遮断されると、インバータは5msの中で無停電電源装置を確実にするために、自動的に直流を交流に変換します。

□□□□3□□□

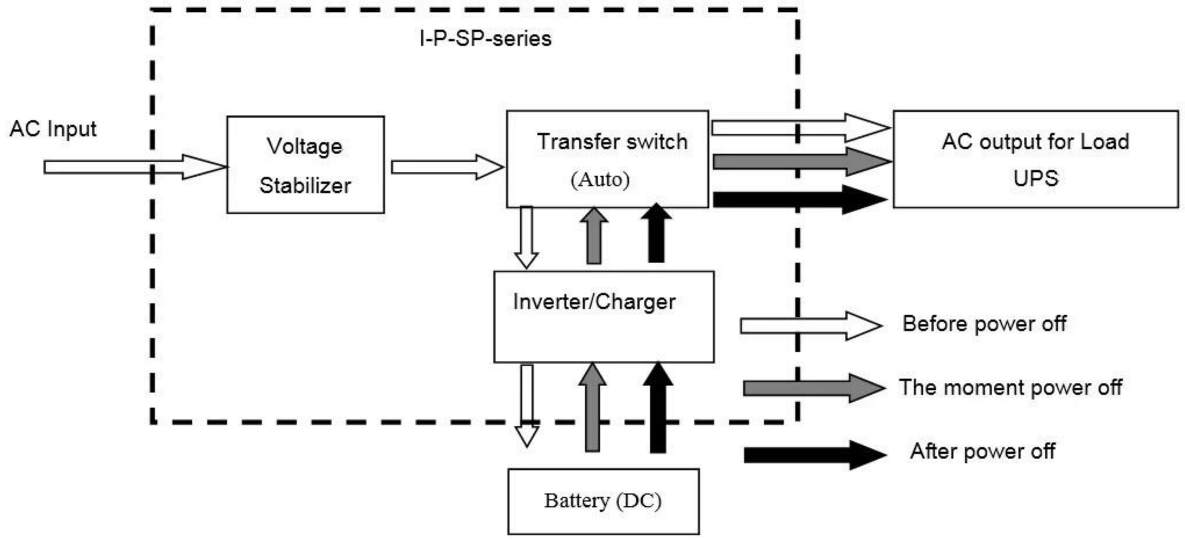

□□□□□□□LCD□

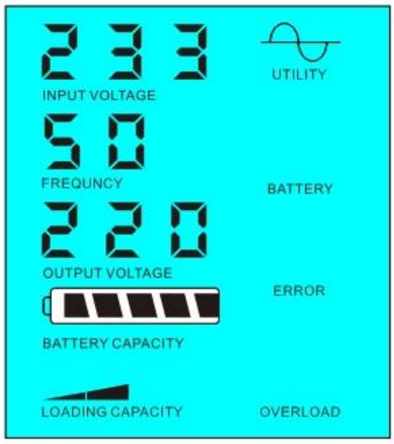

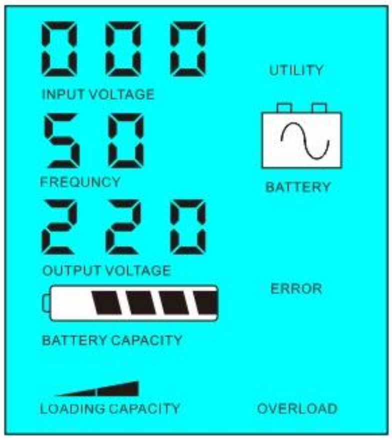

□□□□□□□□□□□□□□□□□□□□□□ □□□□□□□□□□□□□□□□□□□□□□□□□□□□□□

2.2□□□□□□□□□DC□□□□□□□□□□□□□□□□□UPS□□□□□□□□□□□□□□□□□□□□□□□□□□□□□□□□□□□□□□LCD□□□□□□□□□□□□□03□□

□□□□□□□□□□□□□

□□□□1□□□□□□□□□□□□□□□□□□□□□□□□□□□□□□□□□AC□□□□□□□□□□

□□□□2□□□

□□□□3□□□□□□□□□□□□□□□□□□□□□□□□ □□

□□□□□□□□□□□□□□□□□□□□□□□□□□

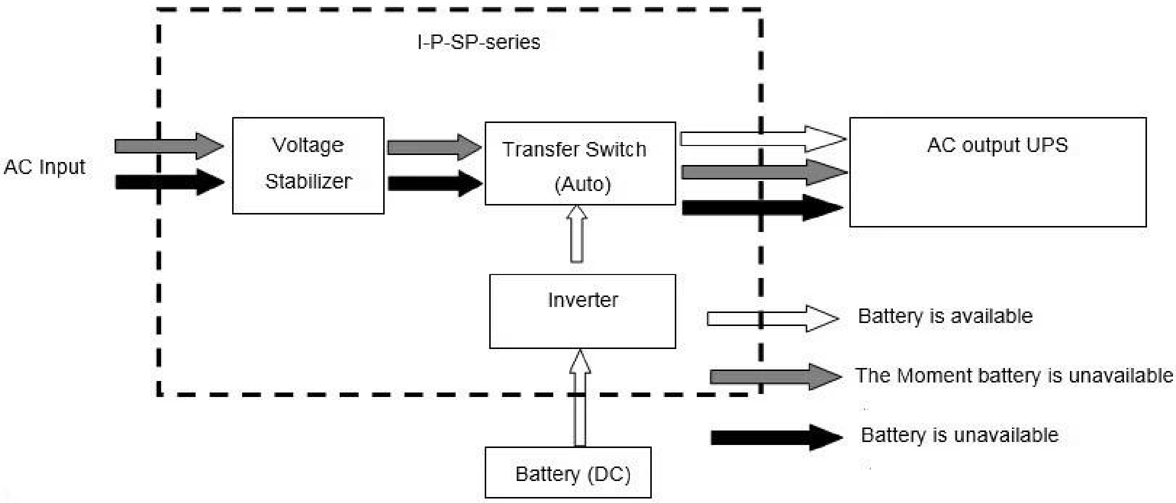

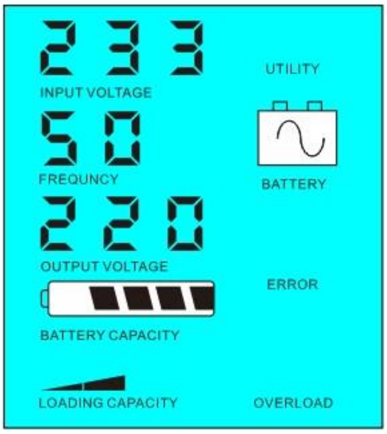

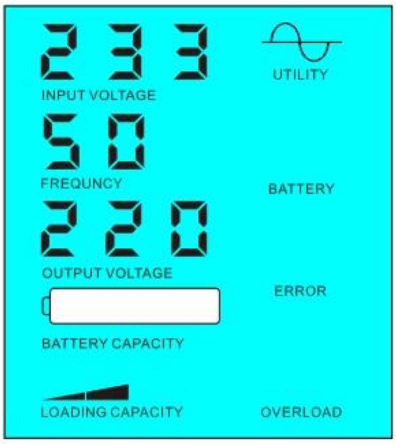

怒鳴るように表示**LCD**:

バッテリーが可能です

バッテリーは、ユーティリティ装置の電源は使用できません

パラメータ

モデルパラメーター		2000VA
定格出力容量		1500W
最大出力		3000W
バッテリ電圧（DC）		24V / 48V / 96V（オプション）
サイズW×D×H（mm）の		350 * 220 * 460
梱包サイズW×D×H（mm）の		370 * 240 * 480
正味重量（キログラム）		20
総質量（kg）		22
一般的指標		
作業モード	1	最初のユーティリティ（AC最初の）バッテリースタンバイモード
（設定）	2	スリープモード、無ユーティリティ、インバータ定格出力電力の5%よりも高い負荷の力、それは自動的に動作を開始します
	3	バッテリー最初（DC最初の）ユーティリティスタンバイUPSのモード
AC入力	電圧	220V（オプション）35%または110V + 35%±しました
	度数	3%または60Hz±3%±50Hzの（オプション）
AC出力	電圧	220V±3%または230V±3または240V±3%または100V±3%または110V±3%（オプション）
	度数	0.5±0.5または60Hz±50Hzの（オプション）
バッテリー充電	AC充電電流	0~15A
	充電時間	バッテリ容量と量に依存
	バッテリ保護	自動検出、充放電保護、インテリジェントな管理
ディスプレイ	ディスプレイモード	液晶ディスプレイ
	情報の表示	入力電圧、出力電圧、出力周波数、電池容量、負荷条件、ステータス情報
出力波形タイプ		純粋な正弦波出力、全高調波歪みTHD≤3
過負荷能力		> 120%1分、> 130%の10S
消費電力	スリープモード	1~6W
	ノーマルモード	1~図3（a）

変換効率		80%~90%
転送時間		<5msの (DC / DCへのACへのAC)
保護		過負荷、短絡、高入力電圧、低入力電圧、過熱
環境	温度	-10℃~50℃
	湿度	10%~90%
	高所	≤4000m

上記は、当社の標準的なパラメータです。予告なく変更すること。

Dチームと我々、我々は、我々自身の専門インバータとコントローラのR&アンプを持っています

技術サポートおよびOEM ODMのサービスを提供しています。

他人：

デザイン、技術文書、ユーザーマニュアル、製品カタログ、etc.Research開発部門は2014年5月5日に2TH版を作ったの概要を参照してください。