12 v 24 v 48 v 1 kw TPI2 シリーズインバーター充電器 UPS 中国

詳細な写真

DC−
DC+
DC INPUT
12V 24V 48V
Remote Port
AC OUTPUT
MAX 5A
AC INPUT
AC OUTPUT
L N E L N E
Inverter
Output Protect
Charger
Input Protect

主要な機能

1. サージ電力インバーターまでの 3 回
2. 出力周波数: 50 HZ またはユーザーが調整可能な 60 HZ
3. 作業モード: DC 最初/AC 最初ユーザーが調整可能な
4. 低電力スリープ モードの下で食用 1 6 w
5. 3 充電バッテリーにステージ: CV ､CC CF

ください、仕様を取得するには ダウンロードはこちら_

関数

1.DC/AC 変換関数

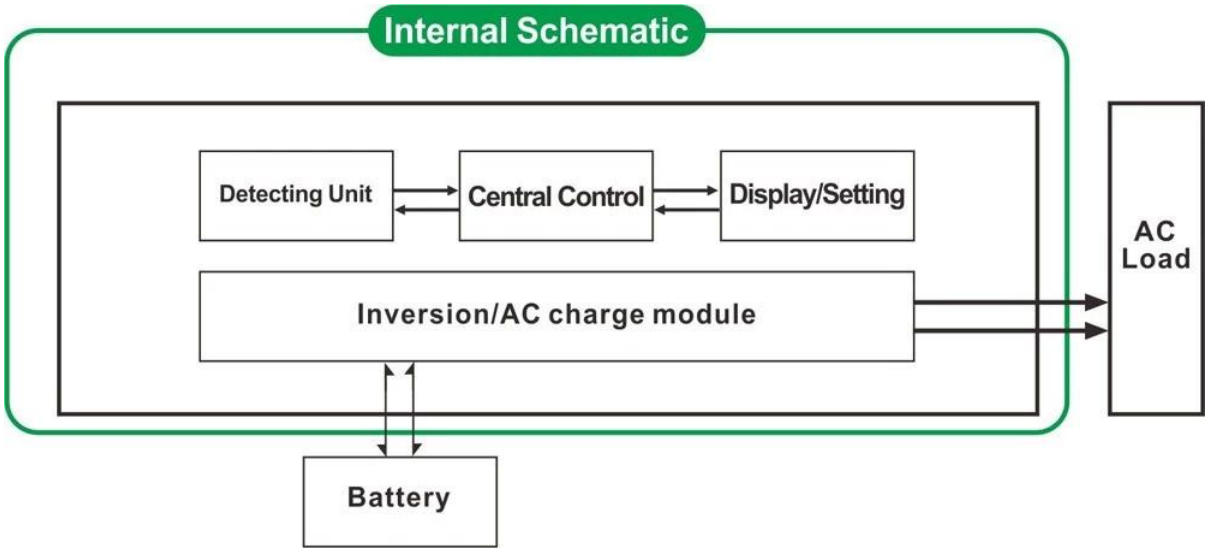

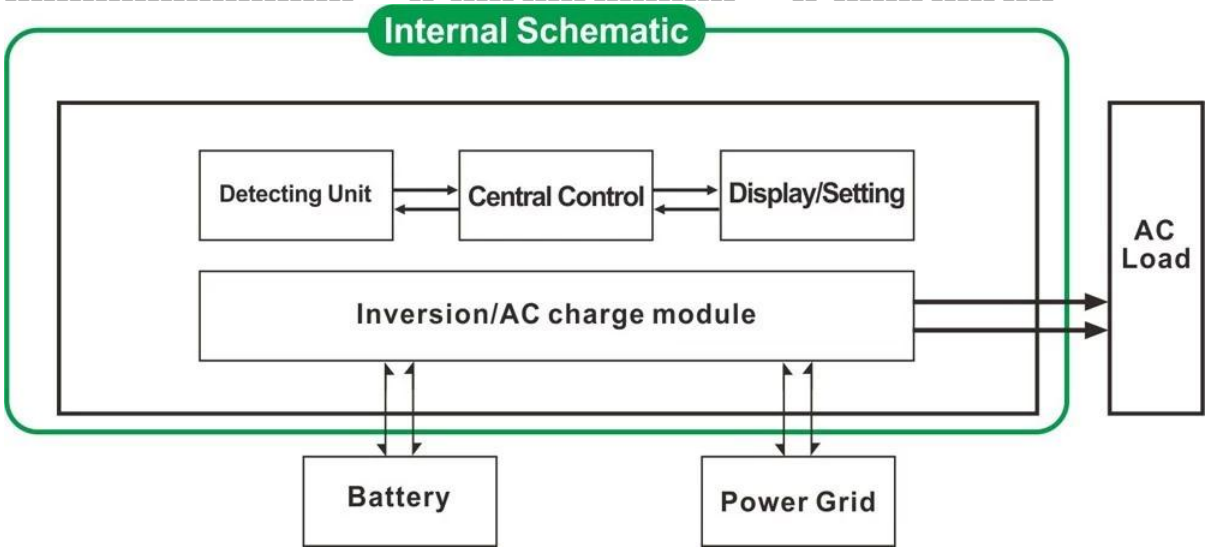

2. 高出力インテリジェント充電機能

1) は、8 種類の電池 (細部では、パラメーターを確認してください) を充電できます。

2) 充電ハイパワー (細部では、パラメーターを確認してください)

3) 3 段階充電モード: 一定の電流充電段階 (CC)、定電圧充電ステージ (CV)、フロート充電ステージ (CF)

3. UPS 機能

それはユーティリティとして最初に設定することができます (AC 最初) バッテリー スタンバイ モードやバッテリー最初 (DC 最初) ユーティリティ スタンバイ モード。

3.1. ユーティリティ最初、バッテリー スタンバイ UPS モード (パネル上に"AC"ボタン)

3.2 バッテリー最初、ユーティリティ スタンバイ UPS モード (パネル上に"DC"ボタン)。

機能

1. 純粋な正弦波出力

2. CPU 管理、インテリジェント制御、モジュラー設計

3. 液晶と LED の表示は、パラメーターとインバーターの動作状態を表示できます。

4. ユーザーはスリープ モードまたは通常の動作モードと出力設定します。優先度で設定することができます (AC 最初または DC 最初)。出力周波数 (50 Hz または 60 Hz) を選択できます。

5. 高変換効率 (87%-98%)、低消費電力 (1 w ~ 6 w スリープ モードの下で)。太陽光発電システム用インバーターの最良の選択は、それ

6. インバーターできる 8 種類のシール型鉛酸バッテリーなど電池を充電、鉛蓄電池を開く、ゲルのバッテリー。ご注意:: リチウム電池も請求することができます、関連パラメーターは、工場出荷時に設定する必要があります。

7. 高充電電源と充電機能を閉じることができます

8. このシリーズ インバーターの耐荷能力が強いと過負荷耐量。ピーク電力は、定格出力電力の 3 倍です。たとえば、1 kw モデルは 1 hp エアコンをドライブすることができます、2 kw モデル 2 hp エアコンをドライブすることができます、3 kw が 3 hp コンディショナーをドライブすることができます。

9. 最新アメリカの低周波回路設計、ブランドの新しい輸入電気材料、純粋な銅トランス システムを採用することは、非常に安定した長寿命 (通常の使用で 5 年以上)

10. 完璧な保護 (低入力電圧保護、高入力電圧保護、過温度保護、短絡保護、過負荷保護)

11. EMC ،LVD ،RoHS 認証承認

12. 2 年保証と生活時間のテクニカル サポート。

仕様

パラメーター モデル			1000 W	20304	3000 W	4000W	5000W	6000W
定格出力電力			1000 W	20304	3000 W	4000W	5000W	6000W
ピーク電力			3000 W	6000W	9000W	12000 W	15000W	18000W
バッテリー Voltage(DC)			12 v または 24 v 48V(optional)			24 v または 48V(optional)		
サイズ W×D×H(mm)			318 * 218 * 368			440 * 218 * 400		
梱包サイズ W×D×H(mm)			395 * 275 * 520			520 * 275 * 520		
正味重量 (キロ)			27	28	30	39	40	51
総重量 (kg)			29	30	32	43	48	53
作業モード (設定)	ON S に オフ		通常の動作モード 睡眠 Mode.1 6 w 消費 5% 以上負荷の電力は定格出力、起動時には、自動的に動作がそれ 完全にオフします。					
AC 入力	電圧 周波数		220v±35% または 110V+35%(optional) 50 HZ または 60 HZ					
AC 出力	電圧 周波数		100v±3% または 230V±3 または 240v±3% 220V±3% または 110V±3%(optional) 周波数は、ユーティリティ モードでユーティリティの周波数と同じです。周波数 50 Hz または直流・交流変換モードで 60Hz(optional)					
充電ユーティリティ (バッテリー タイプ「0」は、AC 充電機能が閉じていることを意味します)		バット	1000 W	20304	3000 W	4000W	5000W	6000W
	AC 充電電流 (最大)	12 V	35A	65A	75 A	/	/	/
		347	20A	35A	45A	65A	70A	75 A
		48 V	10 A	15A	30 A	35A	40A	50A
	電池の種類		アメリカのゲル電池、ウール バッテリー 1、ウール Battery2、密封鉛酸電池、ヨーロッパ ゲル電池、オープン鉛酸電池、OEM バッテリー De-Acid バッテリーやカルシウム バッテリー					
	充電モード		3 段階充電: CV ،CC CF					
	充電時間		バッテリーの容量と数量によって決定					
	バッテリー保護		自動検出、充電および放電保護、インテリジェントな管理					
UPS	AC		ユーティリティの最初は、バッテリー スタンバイ					
優先順位	DC		バッテリー最初、ユーティリティ スタンバイ					
ディスプレイ	表示モード 情報を表示します。		液晶 + LED 入力電圧、出力電圧、出力周波数、バッテリ容量、負荷条件、状態情報					
出力波型			純粋な正弦波					
過負荷能力			> 120 %1 分 > 130 %10 秒					
消費電力	スリープ モード 通常モード		1 ~ 6 W 1 ~ 3 A					
変換効率			87% ~ 98%					
転送時間			< 5 ms (DC に AC/AC への DC)					
保護			オーバー ロードの出力、短絡回路、高電圧入力、 低電圧、過熱します。					
環境	温度 湿度 高度		-10 ~ 50℃ 10% ~ 90% ≤4000m					

証明書

ISO2008

ISO2004

CE EMC

CE LVD

FCC

RoHS

サービスと連絡先

1。OEM および ODM の受注 提供しています。

2. 電源ソリューションを利用可能な技術的なグループに基づいて参照してください

3. 24 ヶ月保証も行いません。生涯延長がテクニカル サービスです。

4. あなたの質問のいずれかは、専門の技術チームが導かれます。

5. 無料技術研究、製品についての議論が毎年開講されています。

私たちの他のキーの製品のいずれか。 P-eSmart2 MPPT を充電コントローラー.