I-P-TPI2-1000W-6000W □□ □□□□□□□□□□□□□□□□AC□□□ □AC□□□□1□□□DC□ □□□□□50Hz□□□60Hz□□□□□□□□□□□□□□□□□□□TPI□□□□□□

□□

□□□□□□□□□□□□□□□□□□□□□
□□AC□□□□
□□□□□□□□□□□□□
□□□□□□□□□□□□□□□□□□□□□□□□□□□□□□ MPPT□□□□□□□□□□□

□□

1.DC / AC□□□□

□□□□□□□□□□□□□□□□□□□□ON□□□□□□□□□□□□□□□□□□□□□□□□□S-ON□□□□□□□□□□□□□□□□□□□□□□□

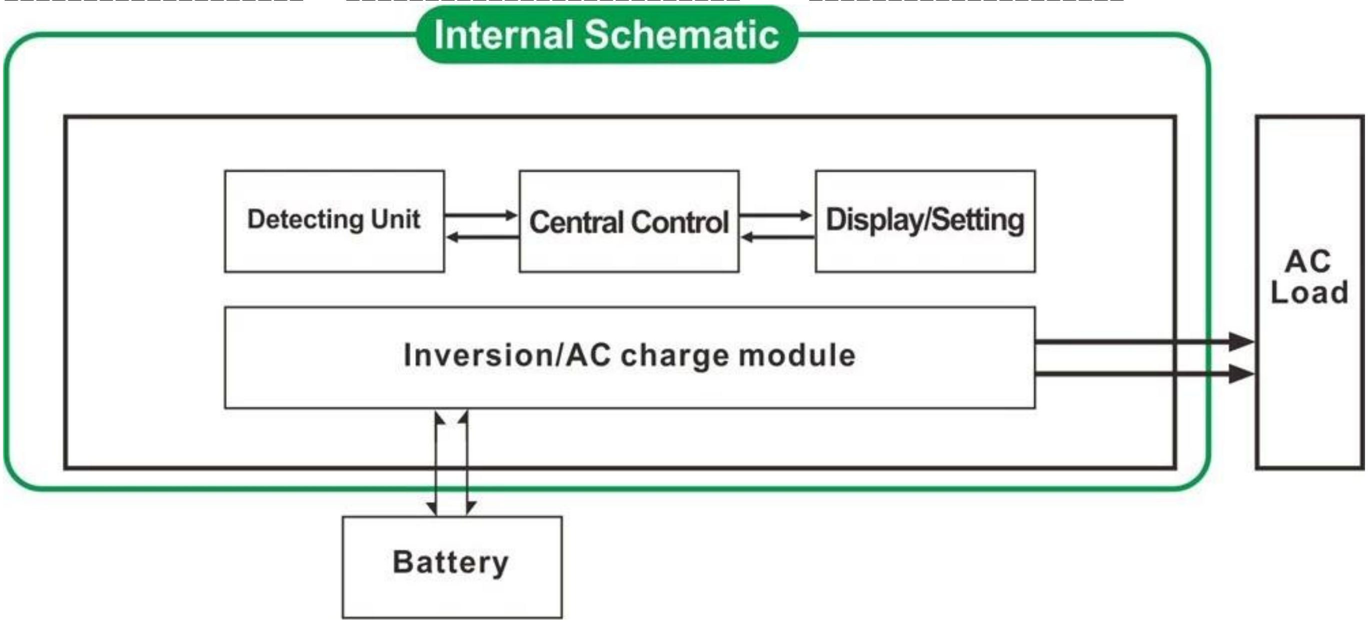

□ON□1.1□□□□□□□□□□□□□□□□AC□□□□□□□□□□□□□
□□□□□□□□□DC□AC□□□□□□□□□□□□□□LCD□□□
1.2□□□□□□□□□□S-ON□□□□□□□□□□□□□□□□□□□□□□□□□□□□□□□□5□□□□□□□□□□□□□□□□□□□□□□□□□□□□□□□□□□□□□LCD□0□□□□□□□ □□1-6W□□□□□□□□□□□□□□□□□□□5□□□□□□□□□□□□□□□□□□□□□5□□□□□□□□□□□□□ □□□□□DC□AC□□□□□□□□□□□LCD□□□□□□□□□□□□□□□□□

2.□□□□□□□□□□□□□□□□□□□□□

1□□□8□□□□□□□□□□□□□□□□
2□□□□□□□□□□□□□□□□□□□□□□□□□□□□□□□□□□
3□3□□□□□□□□□□□□□□□□□□CC□□□□□□□□□□□□□CV□□□□□□□□CF□□□□□□□□□□□□

□□□□□□□□□□□□□□□□0□□□0□□□□□□□□□□□□□□□□□□□□□□□□□□□□□□□□

3. UPS□□

□□□□□□□□□□AC□□□□□1□□□□□□□□□□□□□□□□□□□□□□□□DC□□

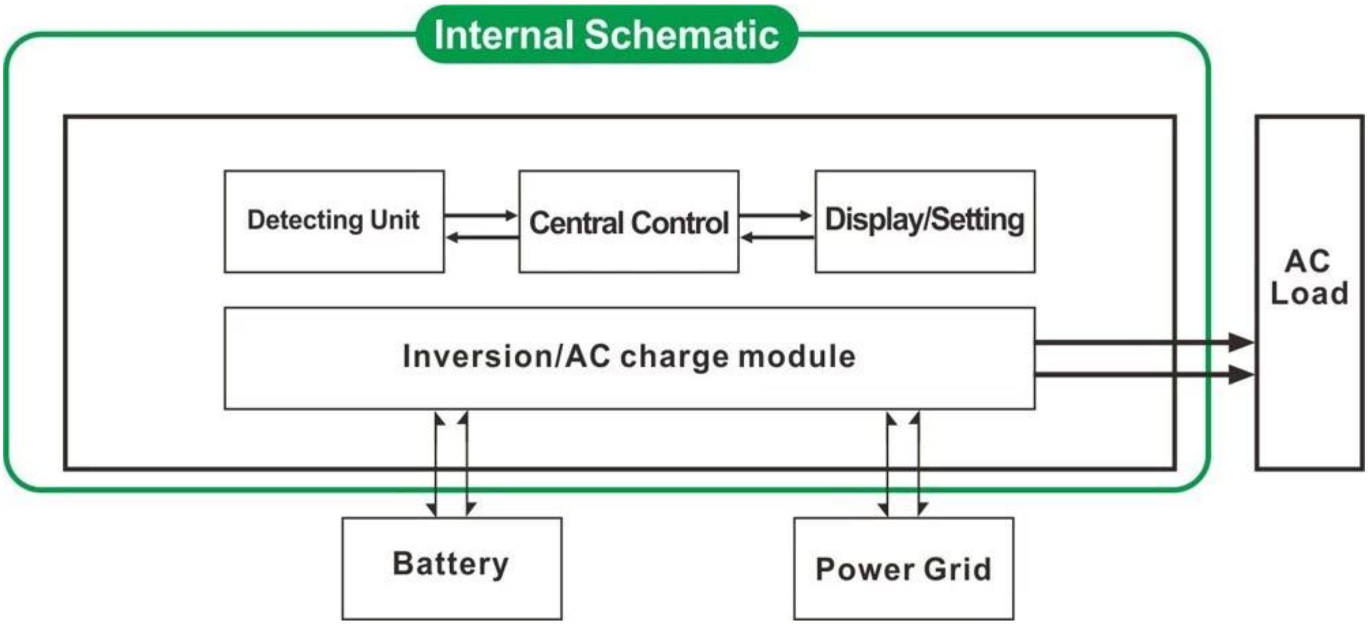

3.1□□□□□□□□□□□□□□□□□□□UPS□□□□□□□□□□□□□□□□□ "AC"□
3.2□□□□□□□□□□□□□□□□□□□□□UPS□□□□□□□□□□□□DC□□□□□□□□□□□□

□□

1.□□□□□□□□
2. CPU□□□□□□□□□□□□□□□□□□□□
3. LCD□LED□□□□□□□□□□□□□□□□□□□□□□□□□□□□□□□□□□□□
4.□□□□□□□□□□□□□□□□□□□□□□□□□□□□□□□□□□□□AC□□□□□DC□□□□□□□□□□□□□□□□□□□□□□□□□□□□□50Hz□□□60Hz□□□□□□□□□□□□□□□
5.□□□□□87□-98□□□□□□□□□1W□6W□□
6.□□□□□□□□□□□□□□□□□□□□□□□□□□□□□□□□□□□□□□□8□□
7.□□□□□□□□□□□□□□□□□□□□□□□
8.□□3□□□□□□□1KW□□□□1HP□□□□□□□□□□□□□□□2KW□□□□2HP□□□□□□□□□□□□□□□3KW□3HP□□□□□□□□□□□□□□□□□□□□□
9.□□5□□□□
10.□□□□□□□□□□□□□□□□□□□□□□□□□□□□□□□□□□□□
11. EMC□LVD□RoHS□□□□□□
12. 2□□□□□□□□□□□□□

□□

□□□		5000W
□□□□□□		5000W
□□□□□		15000W
□□□□□□□DC□		24V□□□48V□□□□□□□
□□□W×D×H□mm□□		440 * 218 * 400
□□□□□W×D×H□mm□□		520 * 275 * 520
□□□□□□□□□□□		40
□□□□□□□□□□		48
□□□□□ □□□□	□	□□□□□□□□
	□□	□□□□□□□□1□6W□□□□ □□□□□□□□□5□□□□□□□□□□□□□□□□□□□□□□□□□□
	□□	□□□□□
AC□□	□□	220V□□□□□□□35□□□□110V + 35□□±□□□□
	□□□	50Hz□□□60Hz
AC□□	□□	220V±3□□□□230V±3□□□240V±3□□□□100V±3□ □□□110V□□±3□□□□□□□□
	□□□	□□□□□□□□□□□□□□□□□□□□□□□□□ DC / AC□□□□□□□□□□□50Hz□□□60Hz□□□□□□□

□□□□□□□□□ □□□□□□□□ "0" □□□□□□ □□□□□□□□□□□□□	AC□□□□ □MAX□	24V	48V
		70A	40A
	□□□□□□	□□□□□ □□□□□□□□□□□□□1□□□□□□□2□□□□□□□□□□□□□□□□ □□□□□□□□□□ □□□□□□□□□□□□□□□□□□□□□□□□□□ OEM□□□□□	
	□□□□□	□□□□□□CC□CV□CF	
	□□□□	□□□□□□□□□□□□□□□□□□	
	□□□□□□	□□□□□□ □□□□□□□□□□□□□□□□	
UPS □□	□□	□□□□□□□□□□□□□□□□□□□□□□	
	DC	□□ □□□□□□□□□□□□□□□□	
□□	□□□□□□□□□	□□+□LED	
	□□□□	□□ □□□□□□□□□□□□□□□□□□□□□□□□□□□□□□□□□□	
□□□□□□□		□□□□□	
□□□□□		> 120□1□□> 130□10s□	
□□□□	□□□□□□□	1□6W	
	□□□□□	1□3A	
□□□□		87□□98□	
□□□□		□□DC / DC□<5ms□□AC □□□	
□□		□□□□□□□□□□□□□□ □□□□ □□□□□□□□□	
□□	□□	-10℃□50℃	
	□□	10□□90□	
	□□	≤4000m	

□□□

ISO2008

ISO2004

CE-EMC

CE-LVD

FCC

RoHS□□

□□□□

1□ OEM□□□ODM □□□□□□□□□□□□

2.□□□□□□□□□□□□□□□□□□□□□□□□□□□□□□□□□□□□

3. 24□□□□□□□□□□□□□□□□□□□□□□□□□□□

4.□□□□□□□□□□□□□□□□□□□□□□□□□□□

□□□□□□5.□□□□□□□□□□□□□□□□□□□□□□