I-P-TPI2-1000W-6000W □□AC□□□AC□□□DC□□□□□□□□□□□50Hz□□□60Hz□□□□□□□□□□□□□□□TPI□□□□□□

□□□□□□□□

□□□□□□ □□□□□□□□□□□□□□
□□AC□□□□
□□□□□□□□□□□
□□□□□□□□□□□□□□□□□□□□□□□□□□ MPPT□□□□□□□□□□

□□

1.DC / AC□□□□

□□□□□□□□□□□ □□□□□ON□□□□□□□□□□□□□□□□□□□□□□□□□□□□□□□□□□□S-ON□□□□□□□□

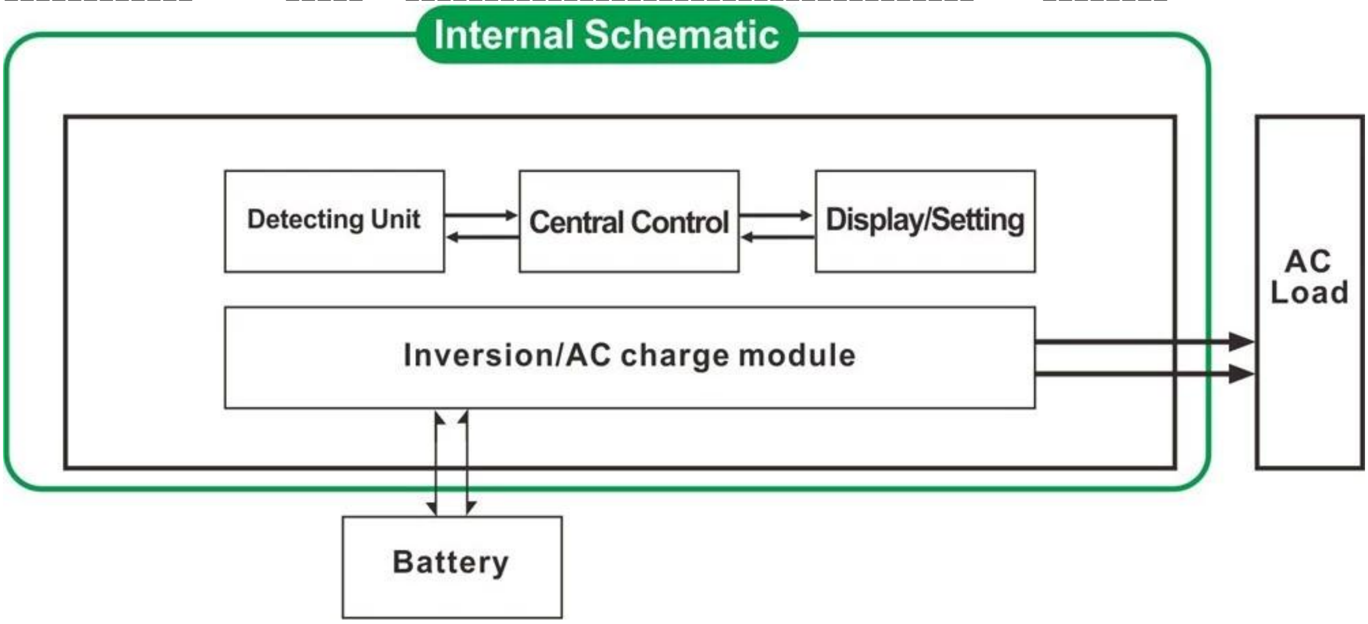

□ON□1.1□□□□□□□□□□□□□□□□□□AC□□□□□□□□□□□□
□□□□□□□□□□□□□□□□□□□□□□□□□□□□□LCD□□□
1.2□□□□□□□□□S-ON□□□□□□□□□□□□□□□□□□□□□□□□□□□□□□□□5□□□□□□□□□□□□□□□□□□□□□□□□□□□□□□□□□□□□0□□□1-6W□□□□□□□□□□□□□□□□□□5□□□□□□□□□□□□□□□□□□□5□□□□□□□□□□□□□□□□□□AC□DC□□□□□□□□□LCD□□□□□□□□□□□□□□□□

2□□□□□□□□□□□□□□□□□□□□

1□□□□□□□□□□□□□□□□□□□□□□□□□□□□□□□□□□8□□□□□□□□□□□□□□□□□
2□□□□□□ □□□□□□□ □□□□□□□□□□□□□□□□□□□□□□□□□□
3□3□□□□□□□□□□□□□□□□□CC□□□□□□□□□□□□□CV□□□□□□CF□□□□□□□□□

□□□□□□□□□□□□□□0□□0□□□□□□□□□□□□□□□□□□□□□□□□

3 UPS□□□□

□□□□□□□□AC□□□□□□□□□□□□□□□□□□□□□□□□□□□□□□□□□DC□□□

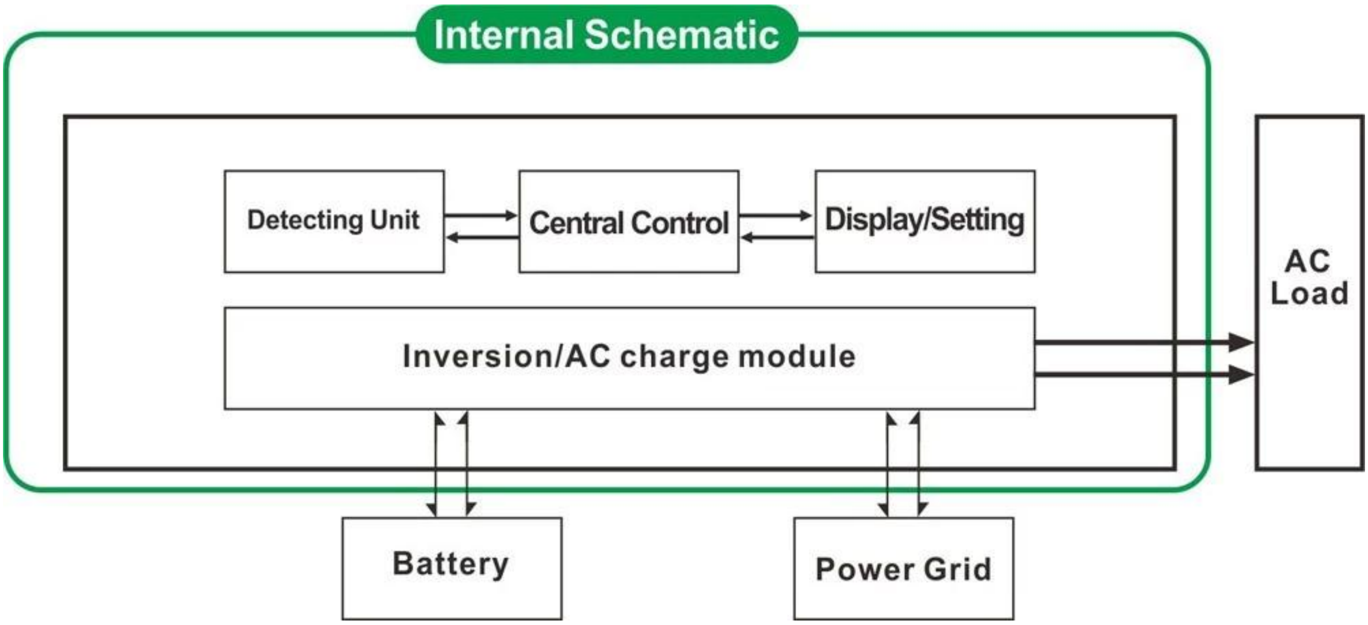

3.1。ユーティリティは、まず、バッテリーはスタンバイUPSモード（パネル上のボタンをオンにする「AC」）

3.2。バッテリーは、まず、ユーティリティスタンバイUPSモード（パネル上には、「DC」にボタンを回す）。

特長

1純粋な正弦波出力

2 CPU管理、インテリジェント制御、モジュール設計

3 LCDとLEDディスプレイには、パラメータとインバータ動作状態を表示することができます。

4ユーザーは、スリープモードまたは通常動作モードで設定した出力優先度（ACまたはDC第一に）設定することができる。出力周波数（50Hzまたは60Hz）を選択することができる。

5。高変換効率（87%~98%）、低消費電力（1W~6Wスリープモードの下で）。これは、太陽光発電システム用インバータの最良の選択です。

6。インバータは、このような密閉型鉛蓄電池、オープン鉛蓄電池、ゲル電池等の電池の8種類を充電することができます。親切に注意してくださいリチウム電池関連のパラメータは、工場で設定される必要がある、また充電することができる。

7ハイ充電電力と充電機能を閉じることができる

8インバータのこのシリーズは、強力な耐荷重能力および過負荷容量を持っている。ピーク電力が定格出力電力の3倍である。例えば、1KWモデルは1HP用空調装置を駆動することができ、2KWモデルは2HP用空調装置を駆動することができ、3KWは3HPコンディショナーを駆動することができます。

9。最新のアメリカの低周波回路設計、ブランドの新しいインポートされた電気材料、純銅トランスを採用し、システムが非常に安定した長寿命である（通常の使用下での5年以上）

10パーフェクト保護（過熱保護低入力電圧保護、高い入力電圧保護、短絡保護、過負荷保護）

11 EMC、LVD、RoHSの証明の承認

12 2年間の保証と寿命技術支援。

仕様

モデル		4000W
定格出力電力		4000W
ピーク電力		12000W
バッテリ電圧（DC）		24Vまたは48V（オプション）
サイズW×D×H（mm）の		440 * 218 * 400
パッキングサイズW×D×H（mm）の		520 * 275 * 520
質量（kg）		39
総重量（kg）		43
作業モード（設定）	オン	ノーマル動作モード
	S-ON	スリープモード、1~6Wの消費負荷の電力よりも高い5%の出力電力を評価するとき、それは自動的に動作を開始します
	オフ	完全にオフ
AC入力	電圧	220V（オプション）35%または110V + 35%±
	周波数	50Hzまたは60Hz

AC出力	電圧	220V±3%または±230V 3または240V±3%または100V±3% または110Vの±3%（オプション）	
	周波数	周波数は、ユーティリティモードでのと同じです のDC / AC変換モードにおける周波数50Hzまたは60Hz（オプション）	
充電ユーティリティ （バッテリータイプ "0" 充電機能が閉じている手段）	ACの充電電流 （MAX）	24V	48V
		65A	35A
	バッテリータイプ	アメリカ人 ゲルバッテリー、ウール電池1、ウール電池2、密閉型鉛酸バッテリ、ヨーロッパ ゲルバッテリー、オープン鉛蓄電池、カルシウムバッテリー、デ蓄電池または OEMのバッテリー	
	充電モード	三段目の充電: CC ،CV ،CF	
	充電時間	バッテリ容量と量によって決定	
	バッテリ保護	自動検出、充 放電保護、インテリジェントな管理	
UPS 優先順位	AC	最初のユーティリティ、バッテリーのスタンバイ	
	DC	バッテリー まず、ユーティリティスタンバイ	
ディスプレイ	表示モード	液晶＋は、LED	
	情報の表示	インプット 電圧、出力電圧、出力周波数、バッテリ容量、負荷条件、ステータス情報	
出力波形タイプ		純粋正弦波	
過負荷能力		> 120%で1分、> 130%の10S	
消費電力	スリープモード	1~6W	
	通常モード	1~3A	
変換効率		87パーセント~98%	
転送時間		へのDC / DCへの<5msの交流（AC AC）	
保護		過出力短絡、高電圧入力、 低電圧の 入力は、過熱	
環境	温度	-10℃~50℃	
	湿度	10%~90%	
	標高	≤4000m	

証明書

ISO2008

ISO2004

CE-EMC

CE-LVD

FCC

RoHS指令

サービス そして コンタクト

1。OEMおよびODM 注文が用意されています。

技術的なグループに基づいて利用可能な2電源ソリューションを参照してください

3。24ヶ月保証。生涯時間が技術サービスを拡張した。

4。ご質問のいずれかがプロの技術チームによって導かれる。

製品に関する5。無料の技術的な研究と議論が毎年提供されています。