□□□□

[I-P-TPI2-1000W-6000W]□□□AC□□□AC□□□□□□□DC□□□□□□□□□□□50Hz□□□60Hz□□□□□□□□□□□□□□□□□□□□□□□□□TPI□□□□□□□

□□

1.□□□□□□□□

2. CPU□□□□□□□□□□□□□□□□□□□□□

3. LCD□LED□□□□□□□□□□□□□□□□□□□□□□□□□□□□□□□□□□□□

4.□□□□□□□□□□□□□□□□□□□□□□□□□□□□□□□□□□□AC□□□DC□□□□□□□□□□□□□□□□□□□□□50Hz□□□60Hz□□□□□□□□□□□□□

5.□□□□□□87□-98□□□□□□□□□1W□6W□□

6.□□□□□□□□□□□□□□□□□□□□□□□□□□□□□□□□□□□□□8□□□

7.□□□□□□□□□□□□□□□□□□□□

8.□□□□□□□ □□□□□ □□□□□□□□□□□□□□□□□□□□□□□□□□□□□□□□□□□□3□□□□□□□□□1KW□□□□1HP□□□□□□□□□□□□□□2KW□□□□2HP□□□□□□□□□□□□□□3KW□3HP□□□□□□□□□□□□□□□□□□□□□

9.□□□5□□□□□□□□□□□□□□□□□

10.□□□□□□□□□□□□□□□□□□□□□□□□□□□□□□□□□□□□□

11. EMC□LVD□RoHS□□□□□□

12. 2□□□□□□□□□□□□□

□□
1. DC / AC□□□□
□□□□□S-ON□□□□□□□□□□□□□□□□□□□□□□□□□□□□□□□□ON□□□□□□□□□□□□□□□□□□□□□□□□□

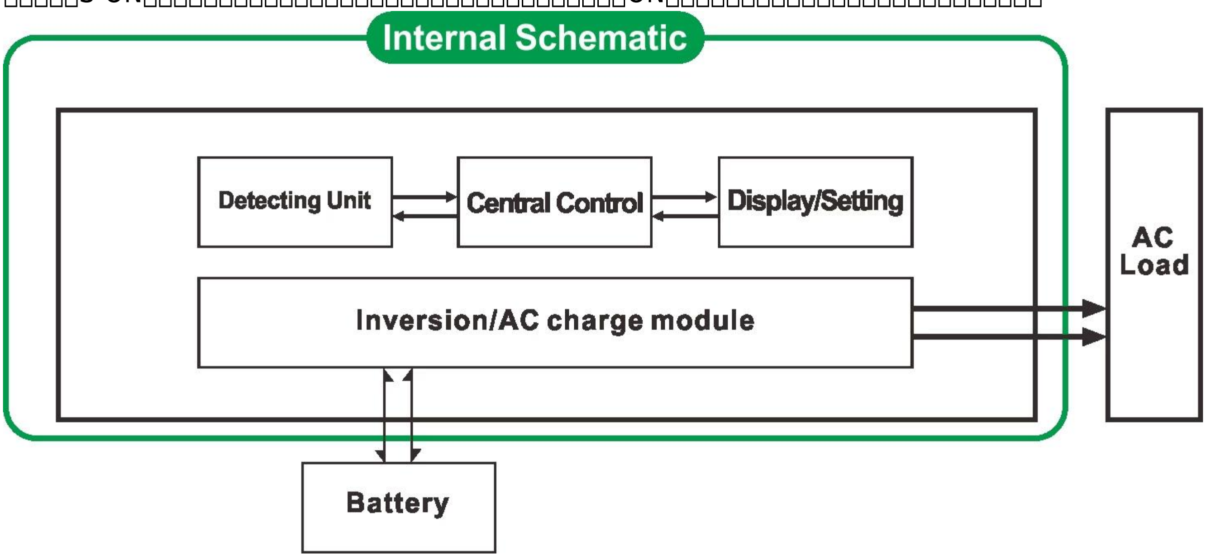

1.1□□□□□□□□□ON□□□□□□□□□□□□□□□□□□AC□□□□□□□□

□□□□□□□□□□□□□□□□□□□□□□□LCD□□□
1.2□□□□□□□S-ON□□□□□□□□□□□□□□□□□□□□□□□□□5□□□□□□□□□□□□□□□□□□□□□□□LCD 0□□□□□□□□□□□□□□□
□□□□□□□□□□□□□□□□□1-6W□□□□□□□□□□□□□□□5□□□□□□□□□□□□□□□□□5□□□□□□□□□□□□□□□AC□DC□□□□□□
□□LCD□□□□□□□□□□

2.□□□□□□□□□□□□□□□

□□□□□□□□□□□□□□□□□□□□□□□□□□8□□□□□□□□□□□□□
□□□□□□□□□□□□□□□□□□□□□□□□
□□□□□□□□□□□□□□CC□□□□□□□□□CV□□□□□□CF□□□□□□□

□□□□□□□□□□0□□□□□□□□□□□□□□□□□□□□□□□□□□0□□□□□□□□□□□□□□□□□□□

3. UPS□□□

□□□□□□□AC□□□□□□□□□□□□□□□□□□□□□□DC□□□□□□□□□□□□□□□□□□□□□□□□□□□□□□□□□□□□□

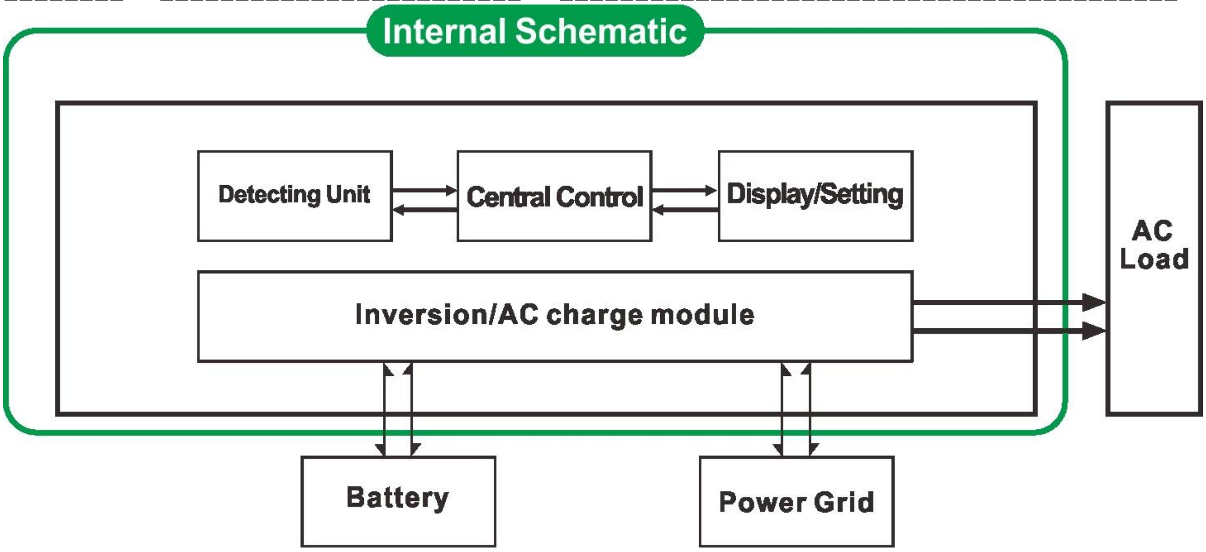

3.1□□□□□□□□□□□□□□□□□□□UPS□□□□□□□□□□□□□□□□□AC□□

□□□
□ [□□□□□]□

□□□□□□□□□□

□□□□1□□□□□□□□□□□□□□□□□□□□□□□□□□□□□□□□□□□□LCD AC□□□□□□□□□□□□□□□□□□□0□□□□□□□□□□□

□□□□2□□□□□□□□□□□□□□□□□5ms□□ UPS□□□

□□□□3□□□
□□□□□□□□

□□□□□□□□□□□□□□□□□□□□

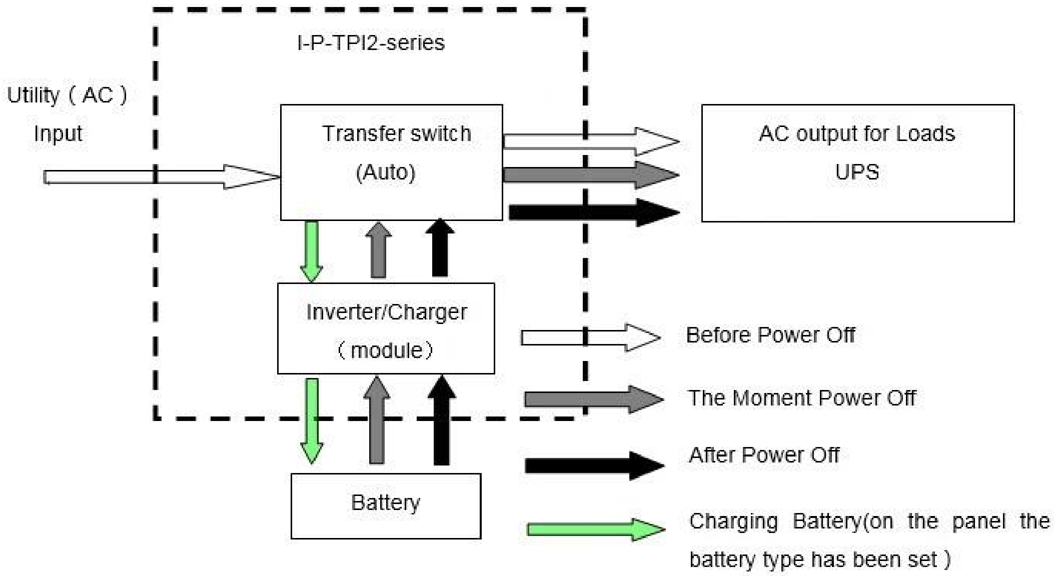

3.2[illegible]UPS[illegible]DC[illegible]

[illegible]0[illegible]

[illegible]

[illegible]

[illegible]

[illegible]

[illegible]1[illegible]

[illegible]2[illegible]

[illegible]3[illegible] [illegible][illegible]

[illegible]

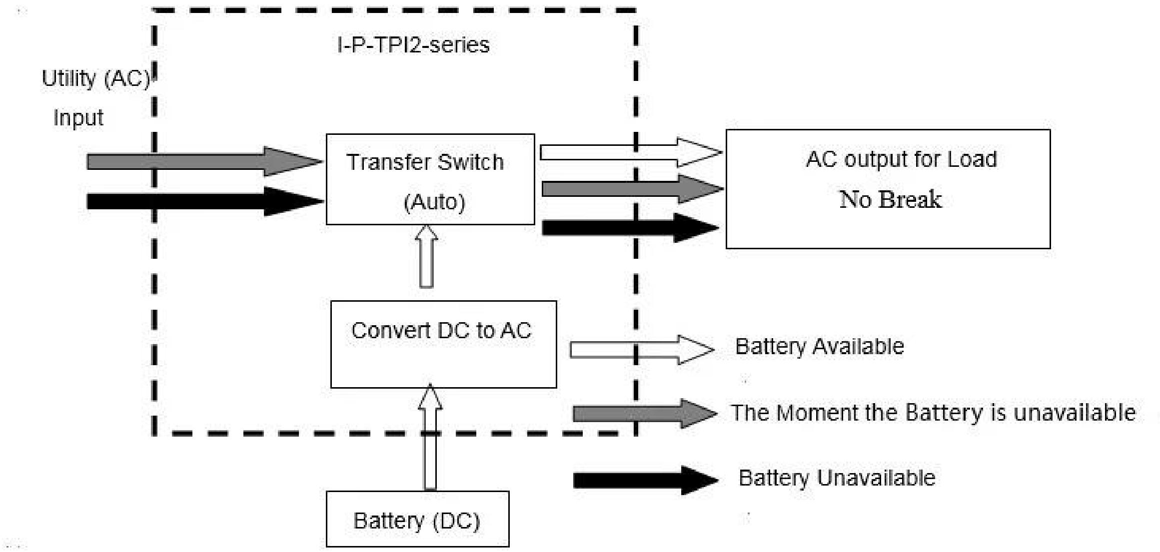

□□□□□□□

□□□□□□ □□□			1000W	2000W	3000W	4000W	5000W	6000W
□□□□□□			1000W	2000W	3000W	4000W	5000W	6000W
□□□□□			3000W	6000W	9000W	12000W	15000W	18000W
□□□□□□□DC□			12V□□□24V□□□48V□□□□□□□			24V□□□48V□□□□□□□		
□□□W×D×H□mm□□			318 * 218 * 368			440 * 218 * 400		
□□□□□W×D×H□mm□□			395 * 275 * 520			520 * 275 * 520		
□□□□□kg□□			27	28	30	39	40	51
□□□□□□□□□□			29	30	32	43	48	53
□□□□□ □□□	ON		□□□□□□□□					
	S-ON		□□□□Mode.1-6W□□□□□□□□□□□□5□□□□□□□□□□□□□□□□□□□□□□□□□□□□□□					
	OFF		□□□□□					
AC□□	□□		220V□□□□□□□35□110V + 35□±					
	□□□		50Hz□□□60Hz					
AC□□	□□		220V±3□□□□230V±3□□□240V±3□□□□100V±3□ □□□110V±3□□□□□□□□					
	□□□		□□□□□□□□□□□□□□□□□□□□□□□□□□□□□□□□□□□□□DC / AC□□□□□□□□□□50Hz□□ □60Hz□□□□□□□					
□□□□□□□□□ □□□□□□□□□0□□AC□□□□ □□□□□□□□□□□□□□		BAT	1000W	2000W	3000W	4000W	5000W	6000W
	AC□□□□ □□□□□□	12V	35A	65A	75A	/	/	/
		24V	20A	35A	45A	65A	70A	75A
		48V	10A	15A	30A	35A	40A	50A
	□□□□□		□□□□□□□□□□□□□□□□□□□□□□1□□□□□2□□□DE-□□□□□□OEM□□□□□					
	□□□□□		□□□□□CC□CV□CF					
	□□□□		□□□□□□□□□□□□□□					
	□□□□□		□□□□□□□□□□□□□□□□□□□□□□□					
UPS □□	AC		□□□□□□□□□□□□□□□□□□□□□□					
	DC		□□□□□□□□□□□□□□□□□□□□□					
□□□□□□	□□□□□		□□+□LED					
	□□□□□		□□□□□□□□□□□□□□□□□□□□□□□□□□□□□□□□□□□					
□□□□□□□			□□□□□					
□□□□□			> 120□1□□> 130□□10S					
□□□□	□□□□□□□		1□6W					
	□□□□□		1□□3□a□					
□□□□			87□□□□□□98□□□□□					
□□□□			<5ms□□DC / DC□AC□AC□					
□□			□□□□□□□□□□□□□□□□ □□□□□□□□□					

	□□	-10℃□50℃
□□	□□	□90□□10□
	□□	≤4000m

Power Inverter
Power Inverter

BAT Type
S-ON
AC
50HZ
AC
60HZ
DC
Inverter
Charger
Next Page
Alarm
OFF
ON
S-ON
Power Inverter

DC-
DC+
DC INPUT
12V 24V 48V
Remote Port
AC OUTPUT
MAX 5A
AC INPUT AC OUTPUT
L N E L N E
Inverter Output Protect
Charger Input Protect
DC-
DC+
DC INPUT
12V 24V 48V
Remote Port
AC OUTPUT
MAX 5A
AC INPUT AC OUTPUT
L N E L N E
Inverter Output Protect
Charger Input Protect