[illegible]

1[illegible]

2[illegible]CPU[illegible]

3[illegible]LCD[illegible]

4[illegible]

5[illegible];[illegible]

6[illegible]

7[illegible]5[illegible]

8[illegible]

9[illegible]CE / EMC / LVD /RoHS[illegible]/ CCC[illegible]

10[illegible]2[illegible]

[illegible]

1[illegible]

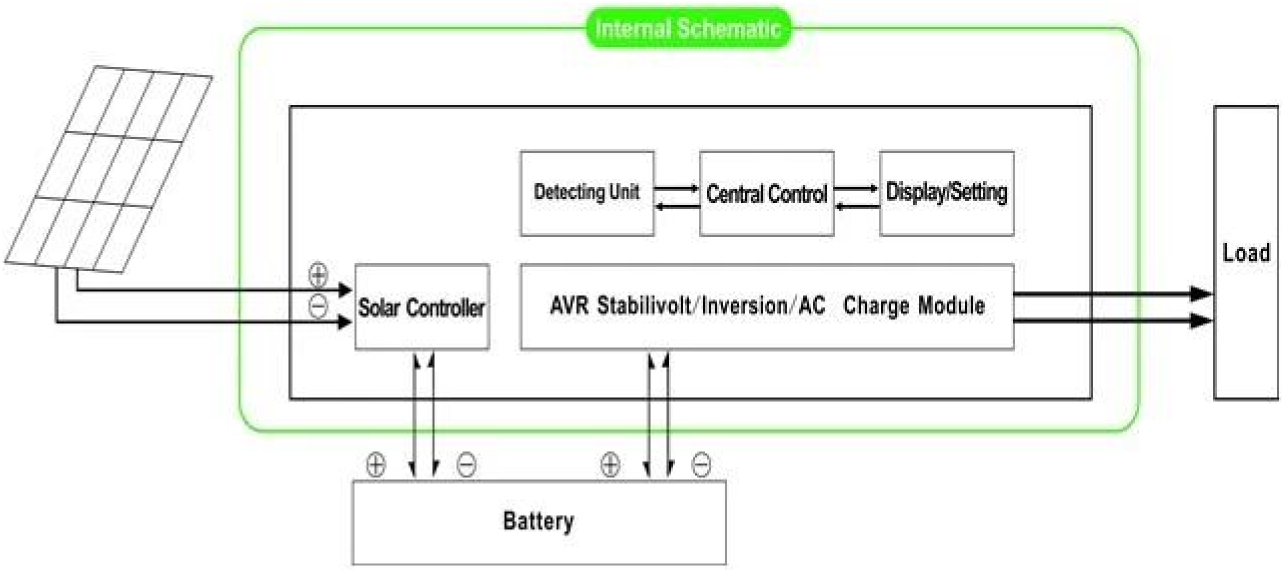

1.1[illegible]01[illegible]AC[illegible]LCD[illegible]

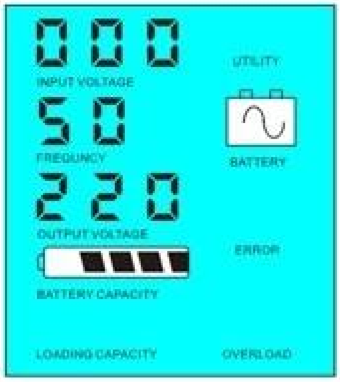

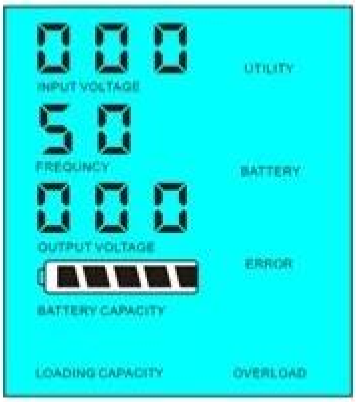

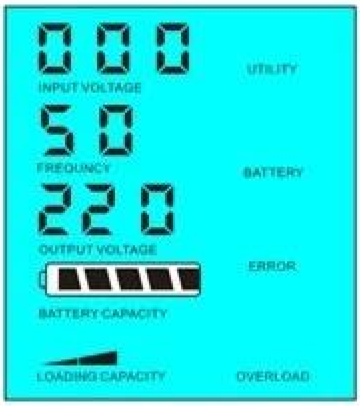

1.2スリープモード：周波数のLCDディスプレイは、02に設定されている。に接続された負荷の電力場合インバータはインバータの定格電力の5%未満であると、インバータからの出力されません。すなわち、インバータの唯一のチップは、このような条件で働いていると消費電力はわずか1-6Wである。 IFに接続された負荷の力インバータは、インバータの定格電力の5%以上である場合、インバータは自動的に起動します5S内負荷への反転機能と電源を供給します。下に示すように：

Load's power< 5% of inverter's rated power

Load's power> 5% of inverter's rated power

このモードでは、システムの導入：

1）だけが太陽電池パネルは、充電バッテリー

2）独立の唯一のオフグリッドソーラー電力系統;ユーティリティの欠如であるか、豊富な太陽エネルギーを持っている地域に適し

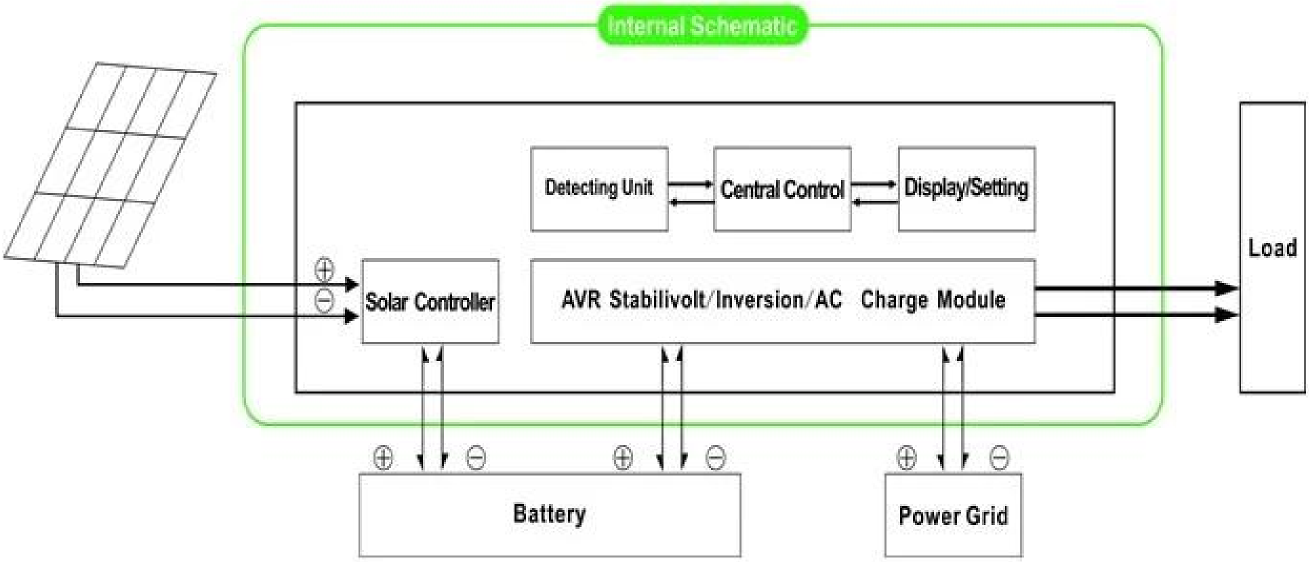

ユーティリティモードの下2 °UPSの機能（に接続されているバッテリーとユーティリティは、最初のユーティリティとして、第1のバッテリのスタンバイモードとバッテリー、ユーティリティスタンバイモードを設定することができます。

2.1。ユーティリティまず、バッテリースタンバイUPSモード: LCDディスプレイにおけるFREQUENCYは01に設定した場合。ユーティリティとバッテリーの両方は、ユーティリティの意志、インバータに接続されている前のバッテリへの負荷に電力を供給する。ユーティリティが遮断されると、バッテリーは自動的に反転後の電力を供給していきます。

手順は以下のとおりです。次のとおりです。

ステップ1: 商用電源が利用可能であり、それは電圧で電池を安定化し、チャージされた直後の出力は以下となります。同時に。

ステップ2: いつ商用電源が突然遮断され、インバータは交流に直流電力に変換します5msの中の無停電電源装置を確保するために自動的に電源をオンにします。

ステップ3: いつ商用電源が再び使用可能になると、自動的に転送されますユーティリティは、同時に負荷および充電バッテリに電力を供給する。

ワークフローを参照してください。以下のように:

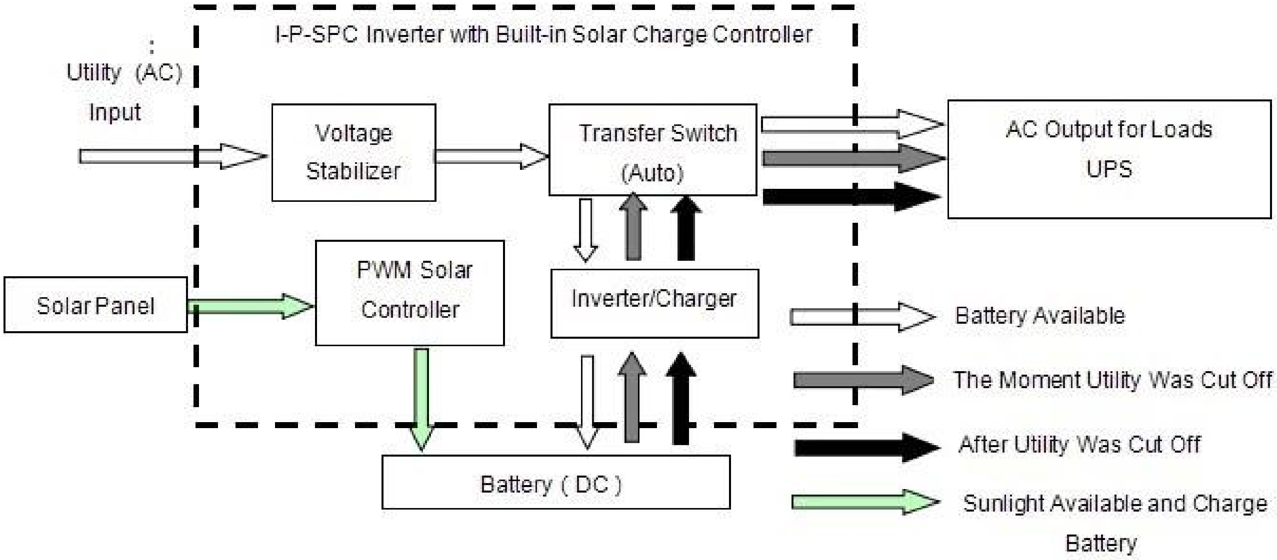

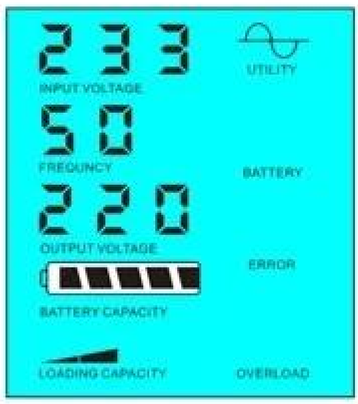

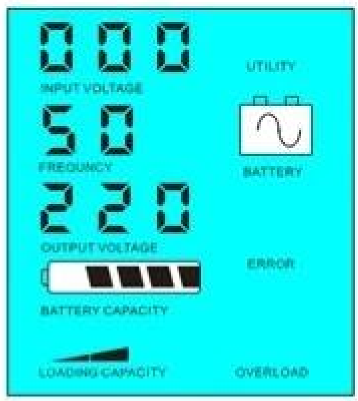

液晶ディスプレイ怒鳴るように表示される:

Utility supply power and charge battery

Without utility and battery supply power

このモードでは、システムの導入:

1）充電する2通りの方法がありますバッテリー、ユーティリティとソーラーパネル

2）このシステムは、電源に適しています頻繁に使用されるユーティリティや電源システムを欠いている地域で構築されたシステムユーティリティのない/ある地域

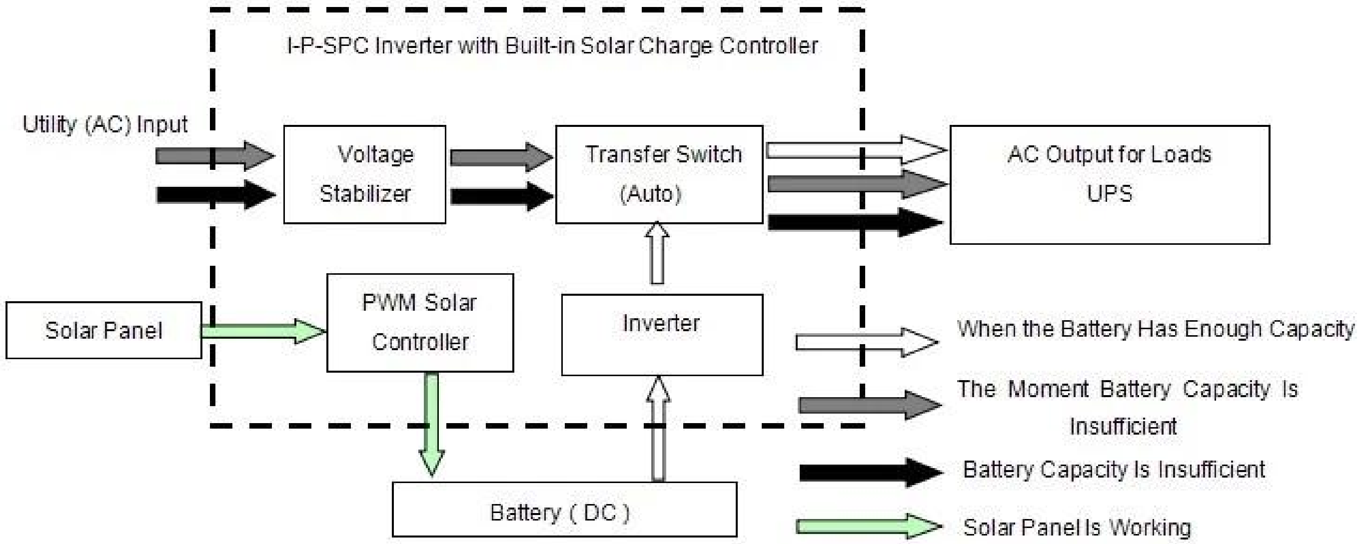

2.2。バッテリーまず、ユーティリティスタンバイUPSモード: LCDディスプレイにおけるFREQUENCYのように設定されている03。ユーティリティとバッテリーの両方がある場合インバータに接続され、バッテリの前に負荷に電力を供給する。ユーティリティ。電池容量が十分でない場合には、ユーティリティを供給していきます自動的に電源をオンにします。

ステップ次のとおりです。

ステップ1: バッテリーが持つ十分な電力、直接負荷に電力を供給する。

ステップ2: バッテリーは十分なパワーを持っていないと、自動的に転送されます負荷に電力を供給するユーティリティー

ステップ3: アフターバッテリーが完全に（ソーラーや風力充電コントローラにより）充電され、内容が実行されます自動的に負荷に電力を供給するバッテリに移す。

ワークフローを参照してください。以下のように:

液晶ディスプレイ怒鳴るように表示される:

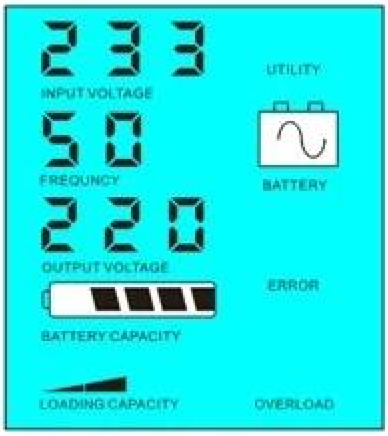

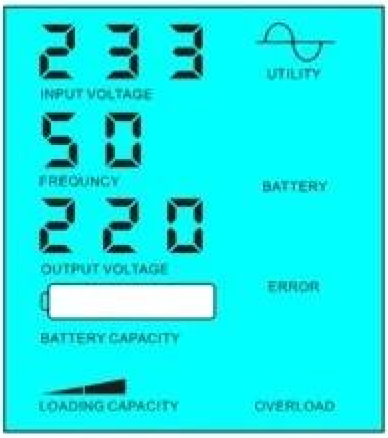

Battery has power and supply power

Battery dead, utility supply power

このモードでは、システムの導入:

1）ソーラーパネル: バッテリーを充電するための唯一の方法はありませ

2）このシステムは、電気がある地域に適してい太陽光発電は、完全に保存することができ、高価な、環境分野このような家族のようutiliypower、太陽光･風力発電システムと街灯太陽＆風のシステム

パラメーター

モデル パラメーター		500VA	700VA	1000VA	1500VA	2000VA	3000VA	4000VA
定格の射出能力		350W	500W	700W	1000W	1500W	2000W	3000W
ピークパワー		700W	1000W	1500W	2000W	3000W	4000W	6000W
バッテリー電圧（DC））		12V または24V		24V		24V または48V		
PWMソーラーコントローラー	電圧	12V または24V		24V		24V または48V		
	現在の	10A	20A	20A		30A		40A
	PV 最大入力電圧	12V システム: 25V 24Vシステム: 50V		50V		24V システム: 50V 48Vシステム: 100V		
サイズ W×D×H（mm）の		335 * 165 * 375				350 * 220 * 460		
パッキングサイズW×D×H（mm）の		355 * 185 * 395				370 * 240 * 480		
ネット重量（kg）		7	8	12	14	20	23	29
グロス重量（kg）		8	9	13	16	22	25	31

モデル パラメーター		5000VA	6000VA	7000VA	10kVAを超える出力領域	15KVA	20KVA	30KVA
定格の射出能力		3500W	4000W	5000W	7000W	10000W	15000W	20000W
ピークパワー		7000W	8000W	10000W	14000W	20000W	30000W	40000W
バッテリー電圧（DC）		48V			96V		192V	
PWMソーラーコントローラー	電圧	48V			96V		192V	
	現在の	50A	60A		50A		50A	
	PV 最大入力電圧	100V			200V		400V	
サイズ W×D×H（mm）の		420 * 260 * 605					420 * 280 * 625	
パッキングサイズW×D×H（mm）の		440 * 280 * 625					440 * 300 * 645	
ネット重量（kg）		31	50	50	55	85	105	125
グロス重量（kg）		33	55	60	65	95	115	135
一般パラメーター								
仕事モード（設定）	01	ユーティリティまず、バッテリーの待ち受け						
	02	スリープモード、無ユーティリティ、負荷の定格電力の5%よりも高い電力、自動的に作業を開始						
	03	バッテリーまず、ユーティリティスタンバイ						
交流入力	電圧	35パーセント±220V または110V 35パーセント（オプション）						
	周波数	50Hzの±3% または60Hz±3%（オプション）						

交流 出力	電圧	3%±220V または230V±3 or240V±3%または100V±3% または110V±3% (オプション)
	周波数	0.5±50Hzの または60Hz±0.5 (オプション)
ユーティリティ 充電	交流 電流電荷	0~15A
	充電 時間	決まる 電池容量や量に
	バッテリー 保護	自動 検出、充放電保護、インテリジェント 管理
PV 充電		合計 PV入力の電流は定格電流以下でなければなりません
ディスプレイ	ディスプレイ モード	LCD + LED
	ディスプレイ 情報	入力 電圧、出力 電圧、出力 頻度、バッテリー 容量、負荷 条件、状況 情報
出力 波型		純粋な 正弦波出力、波形 歪み率≤3
過負荷 能力		> 120% 1分、> 130%10sの
パワー 消費	スリープ モード	1~6W
	通常の モード	1~3A
変換 効率		80パーセント~90パーセント
転送 時間		<5msの (DCからAC / ACにDC)
保護		過負荷 出力短絡、高電圧 入力され、低電圧 入力、過熱
環境	温度	-10℃~50℃
	湿度	10パーセント~90パーセント
	標高	≤4000メートル

- ザ・ と」または「上記のパラメータは、パラメータが工場をする必要があることを意味します 顧客の好みに従って設定を行います。
- 我々 私たち自身の専門のインバータ制御装置とUPSのR&Dチームと我々を持っている 技術サポートとOEMサービスを提供しています。
- ザ・ 上記のコントローラ情報は、当社の標準的なパラメータを変更することが可能です。 顧客の要求に応じて。

接続ダイアグラム

他人

どうぞ概略設計、技術文書、製品カタログなどを参照してください。

メイド技術部、2014年5月5日、第1版によって