[illegible]96V 192V 216V 240V 384V MPPT[illegible]

Galaxy[illegible]MPPT[illegible]MPPT[illegible]PV[illegible]RS485[illegible]RS232[illegible]LAN[illegible]

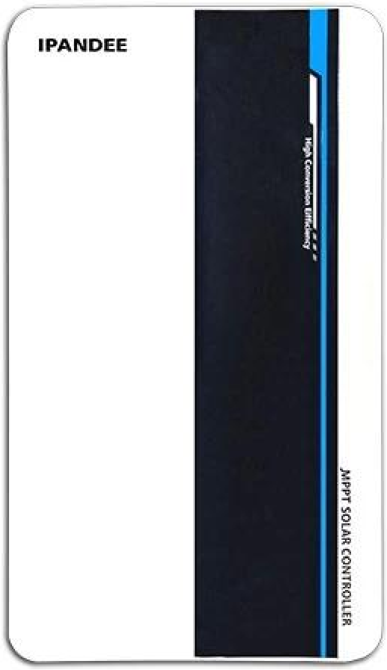

[illegible]

[illegible]	[illegible]	[illegible]PV[illegible]	[illegible]
Galaxy-B96-XXA	96V [illegible]8*12V[illegible]	430V	70a; 80a

Galaxy-B192-XXA	192V （16*12V	430V	50a; 60a
Galaxy-B216	216V （18*12V		
Galaxy-B240-XXA	240V （20*12V）		
Galaxy-B384-XXA	384V（32*12V）	850V	70a; 80a

□□

1.□□□□MPPT□□□□□□□MPPT□□≥99.5□□□□□□□98□□□□□□□□□□□□□□□□□□

2.□□□□□□3□□

3.□□□□□□□□□□□□□□□□□□□□/□□□PV□□□□□□□□□□□□□□□□PV+□□□□□□

4.□□□□□□□□□3□□□□□□□□□□□□□□□\ gel \ flooded□□

5.□□□□□□□□□□□□□□□□PV□□□

6.□□□□□□□□□□□□□□□□□□□□□□□□□□□□□ - □□□□□□□□□□□□□□□□□□□

7.□□□□LCD□□

8.RS485□□

9.□□□□□□□□□□□□□□□□□□□□Support PC□□□□□□□□□□WiFi□□□□□□□

10.CE□ROHS□FCC□□□

11□2□□□□□□□□□□2□10□□□□□□□□□□□□□□□□□□□□□□

PC□□□□□□□□□□□□□□□□□□□□□□□□□□□□□□□□□□□□□□

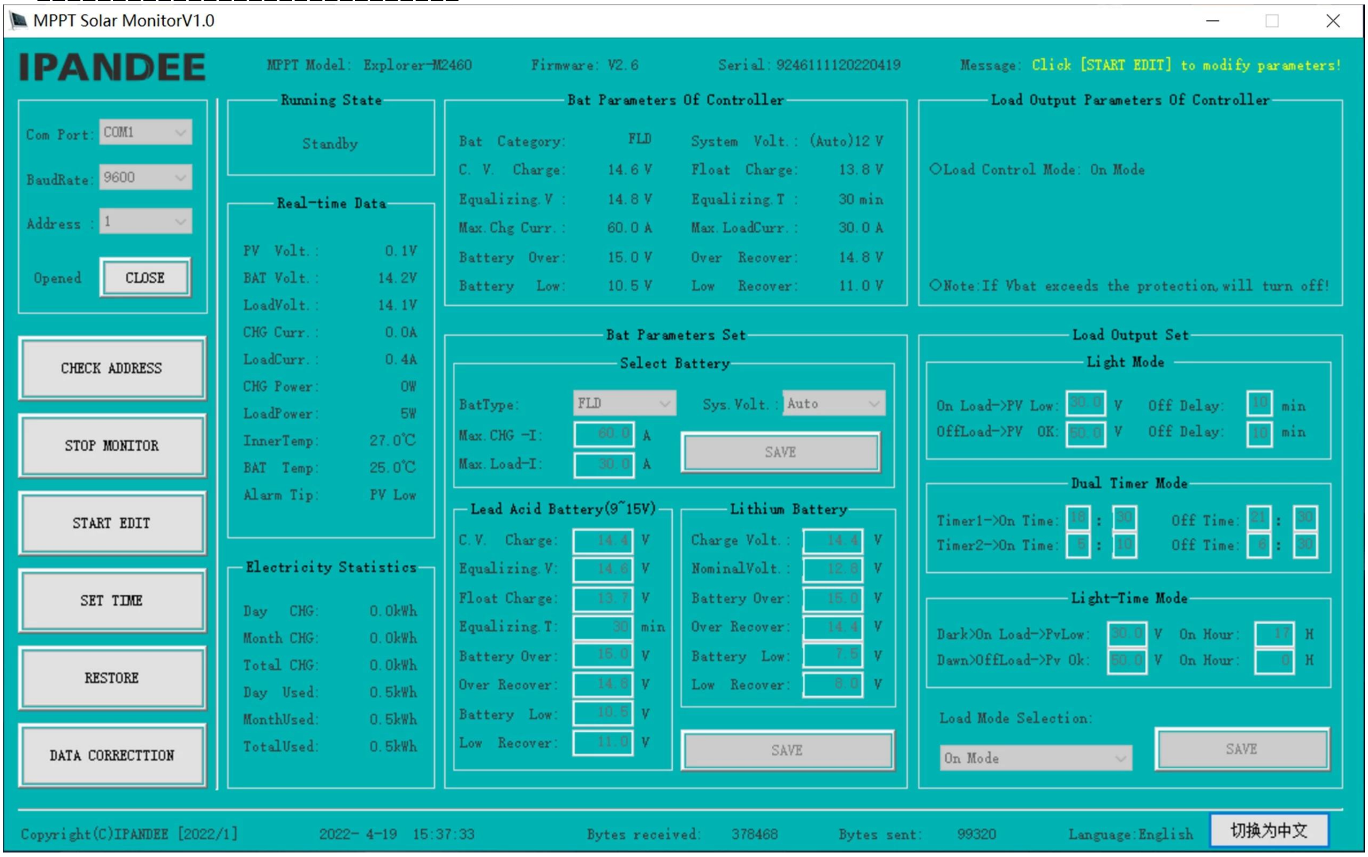

PC□□□□□□

□□□□□□□□□□□□□PV□□□□□□□□□□□□□□□□□□□□□□□□□□□□□□□□□□□□□□□

□□□□□

□□	□□□□	B96			B192 \ B216				
	□□□□□□	70a	80a	100a	50a	60a	70a	80a	100a
□□□□□□	□□□□□□□□□□□□	MPPT□□□□□□□□□□□□							
	MPPT□□	≥98□	≥98□	≥98□	≥98□	≥98□	≥98□	≥98□	≥98□
	□□□□□□	DC96V			DC192V \ DC216V□DC220V□\ DC240V				
	videntification□□□	DC72V□DC128V			DC144V□DC256V \ DC162V□DC288V \ DC180V□DC320V				
	□□□□□	□□□□□□□□□□□□□□□							
□□□□	□□□VMAX-PV	DC430V			DC430V	DC430V	DC660V	DC660V	DC660V
	□□vstart-pv□□□□□□	VBAT+20V	VBAT+20V	VBAT+20V	VBAT+20V	VBAT+20V	VBAT+20V	VBAT+20V	VBAT+20V
	□□□vlow-pv	VBAT+10V	VBAT+10V	VBAT+10V	VBAT+10V	VBAT+10V	VBAT+10V	VBAT+10V	VBAT+10V
	□□□□□□□□□□□□Vover-PV	DC430V	DC430V	DC430V	DC430V	DC430V	DC660V	DC660V	DC660V
	□□PV□□□	7280W	8320W	10400	10400W \ 11700W \ 13000W	12480W \ 14040W \ 15600W	14560W \ 16380W \ 18200W	16640W \ 18720w \ 20800W	20800W \ 23400W \ 26000W
□□□□	□□□□□□□□□□□□□□□	□□□□□□□□□□□□□□□□□□□□□□□□□□□□□□□□□□□□ - □□□□□□□□□□□□□□□							
	□□□□□□	70a	80a	100a	50a	60a	70a	80a	100a
	□□□□	3□□□□□□□□□□□□ - □□□□□□□□□□□□							
□□□□	□□□□	□□□□□□□□□□□□□			□□□□□□□□□□□□□		□	□	□
	□□□□□□□	70a	80a	100a	50a	60a	□	□	□
	□□□□□□□□	□□\□□□□□□PV□□□□□□□□□□□□□□□□□□□□□□□□□□□PV +□□□□□□□					□	□	□
□□□□□□□□□	□□□□□□□□□	LCD128*64□□□/□□□□□□□□□□□□							
	□□□□□	8□□RJ45□□□/RS485/□□□□PC□□□□□□□□/□□□□WiFi□□□□□□□□□□□□□□□□□□□□□□							
□□□□□□□□□□□	□□□□□□□□	□□□□□□□□□□□□□□□□□□□□□□□							
	□□□□	-20℃□+50℃							
	□□□□	-40℃□+75℃							
	IP□□□□□□□□□□	IP21							
	□□□□kg□	14.7kg			14.7kg		18.8kg		
	□□□□kg□	16.6kg			16.6kg		20.6kg		
	□□□□□□mm□	371*500*187			371*500*187		391*500*227		
	□□□□□□mm□	590*420*270			590*420*270		590*440*320		

□□□□□□□

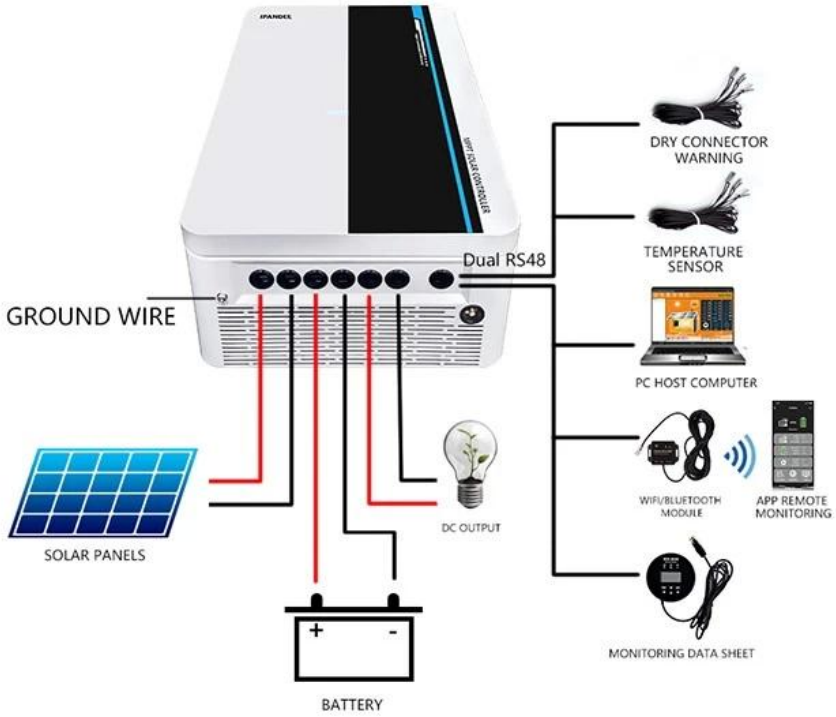
DRY CONNECTOR WARNING
TEMPERATURE SENSOR
Dual RS48
GROUND WIRE
PC HOST COMPUTER
WIFI/BLUETOOTH MODULE
APP REMOTE MONITORING
DC OUTPUT
SOLAR PANELS
MONITORING DATA SHEET
BATTERY

□□□□□

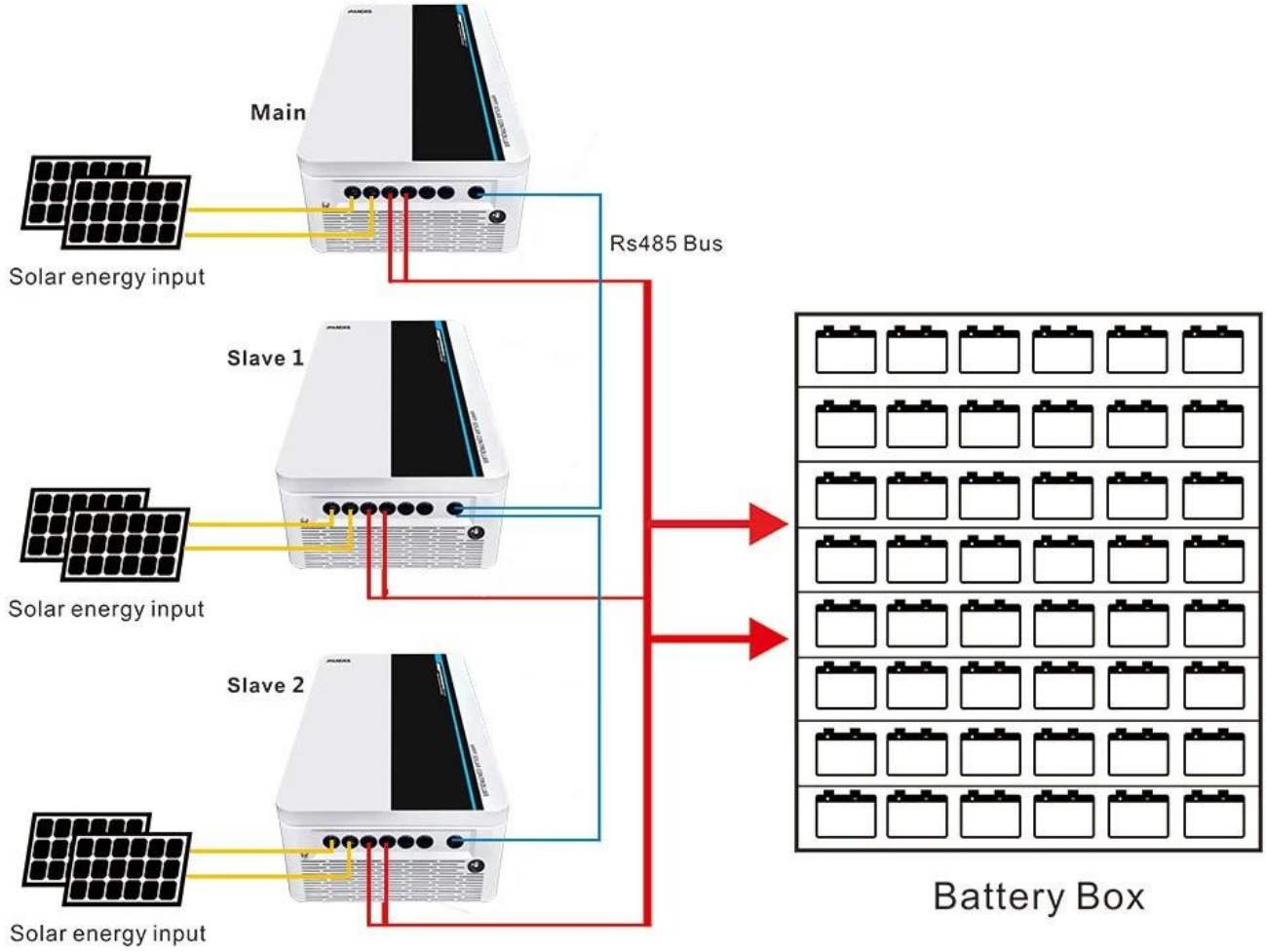
Main
Solar energy input
Rs485 Bus
Slave 1
Solar energy input
Slave 2
Solar energy input
Battery Box

□□□□□□□□□□□□□□□□□□□□□□□□□□□□Web□□□□□□□□□□□□□□□