□□MPPT□□□□□□IP-HPC□□□□□□□□□□□□□□□□□□□□□□□□

□□□□

□□□MPPT□□□□□□□□□□□□□□□□□□□□□□□□ I-P-HPC-□□□/□□□AC□□□□□□□□DC□□&□038□□□□□□□□□□□□□□□□□□□

□□□□□□□□

1□□□□□□□□□□□□□□□□□□□

2.Solar□□□□□□□□□□□□□□□□□□□□□

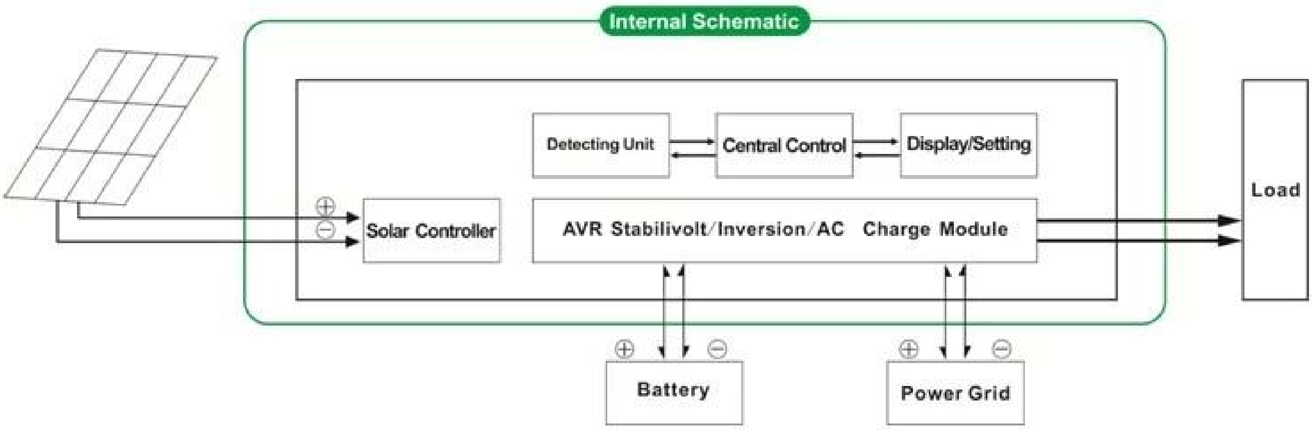

□□□□□

install.To□1.Easy□□□
2.CPU□□□□□□□□□□□□□□□□□□□□□□□LCD□□□□□□
3□□□MPPT□□□□□□□□□□□□□□
4.□□□□□□□□□□□□□□
□□□□□□□□□□□□□□□□□□□□□□□□□□5.Intellectual□□□□□□□□□□□□□□
□□□□□□□□□□□□□□□□□□□□□□6□□□□□□□□□□□□□□□□□□
□□□□□□□□□□□□□□7.Strong□□□□□□□□□□□□□□□□□□□□□□□□□□5□□□□□□□□□□□□□□
8.Perfect□□□□□□□□□□□□□□□□□□□□□□□□□□□□□□□□□
9□CE / EMC / LVD / RoHS□□□□□
10.Two□□□□□□□□□□□□□□□

□□

1.Charging□□
□□□□□□□2□□□□□□□□□□□
1.1 PV□□□□□□PV□□□PV□□□□□□□□□□□□□□
1.2 PV +□□□□□□□□□□□□□PV□□□□□□□□□□□□□□□□□□□□□□□□□□□□PV□□□□□□□□□□□□□□□□□□□□□□□□□□□□

□□□□□□UPS□□□□□□2.Utility
□□□□□□□□□□□□□□□2□□□□□□□□
2.1 AC□□□DC□□□□□UPS□□□

□□□

□□□□□□□□□□□□□□□□□□□
□□□□1□□
□□□□2□□□□□□□□□□□□□□□□□□□□□□□5ms□□□□□□□□□□□□□□□□□□□□□□□□□□□□□□□□□□□□□□□
□□□□3□□□

□□□□□□□□□□□□□□□□□□□□□□□□□

3.Timing□□

□□□□□□□□□2□□□□□□□□
3.1□□/□□□□□□□□□□□□□□□□□□□□□□□□/□□□□□□□□□□□□□□□□□□□□□□□□□□□□
3.2□□□
□□□□□□□□□□□□□□

4.Recording /□□□□□□□
4.1□□
4.2□□
□□□□□□□□□□□□□□□□□□□□□□□□□□□□□□□□□□□□

□□□

Solar Power System

□□□□□□

□□□□□□□□		1000W	1500W	2000W	3000W	4000W	5000W
□□□□□□		1000W	1500W	2000W	3000W	4000W	5000W
□□□□□		2000W	3000W	4000W	6000W	8000W	10000W
□□□□□□□□□□□□		24V	24V / 48V□□□□□□□			48V	
□□□□□□□							
□□□□□□□□□□		PV□					
		□PV□+□□□□□□□□					
MPPT□□□□□□□□□□□□□□	□□	24V	24V / 48V			48V	
	□□□	20A	25A	30A	40A	40A	40A
	□□PV□□□□	100V					
	PV□□□□	95□□99□					
	□□□□·PV□□□□	568W	24V□710W	24V□852W	24V□1136W	2272W	2272W
			48V1420W	48V□1704W	48V□2272W		
□□□□□□□	AC□□□□	0□15A					
	□□□□□	3□□□□□□					
□□□□□□□							
AC□□	□□	220V±3□□□□±230V 3□□□240V±3□□□□100V±3□ □□□110V□±3□□□□□□□					
	□□□	0.5±0.5□□□60Hz±50Hz□□□□□□□					
□□□□		□□□□□ □□□□□□□□□□THD≤3					
□□□□□		> 120□1□□> 130□□10S					

□□□□ □□□□□ □□□□□□		0.4A	24V□0.5A 48V□0.4A	24V□0.7A 48V□0.45A	24V□0.7A 48V□0.5A	0.6A	0.65A
□□□□ □□□□□□□□□□□□		1-6W					
□□□□□□□□□□ □□		85□□92□□					
□□□□□□□□□□							
AC□□	□□	220V□□□□□□□35□□□□110V + 35□±					
	□□□	□□□□□□□□□□□□□□					
AC□□	□□	220V±5□□□□110V±5□□□□□□□□					
	□□□	□□□□□□□□□□□□□□					
□□□□□		> 120□1□□> 130□□10S					
□AC□□□□□DC □□□□□□□□							
UPS□□□□□□□		AC□□□□□□□□□□ DC□□□AC□□□□□					
□□□□□□□		< 5ms□□AC AC□DC□□/ DC□					
□□□□ □□□□		□□□□□□□□□□□ □□□□AC□□□□/□□□□□					
□□□□□							
□□□□□□	□□□□□	□□+□□LED					
	□□□□□	□□□□□□□□□□□□□ □□□□□□□□□□□□□□□□□□□□□□□□□					
□□		□□□□□□□□□□□ □□□□□□□□□□□□□					
□□	□□	-10℃□50℃					
	□□	10□□90□					
	□□	≤4000m					
□□□ W×D×H□mm□□		438 * 208 * 413				450 * 246 * 468	
□□□□□□□□ W×D×H□mm□□		520 * 310 * 460				540 * 300 * 518	
□□□ □□□kg□		15	17	19	25	34	35
□□□ □□□kg□		16	18	20	27	40	41