□□□□
IP-TPI2-1000W-6000W□□□
□□□□□□□□□□□□□□□□□□□□□□□AC□□AC□□□□□□1□DC□□□
□□□□□□□□50Hz□□□60Hz□□□□□□□□□□□□□□□□□□□□□□□□□TPI□□□□□□□

□□
1□□□□□□□□
2 CPU□□□□□□□□□□□□□□□□□□□□□
3 LCD□LED□□□□□□□□□□□□□□□□□□□□□□□□□□□□□□□□□□□□□
4□□□□□□□□□□□□□□□□□□□□□□□□□□□□□□□□□□AC□□□DC□□□□□□□□□□□□□□□□□□□□□50Hz□□□60Hz□□□□□□□□□□□□□
5□□□□□□□87□□98□□□□□□□□□1W□6W□□
6□□□□□□□□□□□□□□□□□□□□□□□□□□□□□□□□□□□□□□□8□□
□□□□□□□□□□□□□□□□□□□□□
7□□□□□□□□□□□□□□□□□□□□□
8□□3□□□□□□□□□1KW□□□□1HP□□□□□□□□□□□□□□
□□2KW□□□□2HP□□□□□□□□□□□□□□□□□□3KW□3HP□□□□□□□□□□□□□□□□□□□□□
9□□5□□□□□□□□□□□□□□□□□
10□□□
11 EMC□LVD□RoHS□□□□□□
12 2□□□□□□□□□□□□□

□□□□□□□□
□□□□□□□□□□□□□□□□□□1□□□□□□□□UPS□EPS□□□□
□□□□□□□□□□□□□□□2□□□□□□□□□□□□□□
3□□□□□□□□□□□□□□□□□□
3.1□□□□□□□□□□□□□□□□□□□
3.2□ AC□□□□□□□□□□□□□□□□□□□□□
3.3□ DC□□□□□□□□□□□□□□□□□□□□□

□□□□□□□□□□□□□□□□□□□□□□□□TV□□

□□
1.DC / AC□□□□
□□□□□□□□□□□□ □□□ON□□□□□□□□□□□□□□□□□□□□□□□□□□□□□□□□□□□□S-ON□□□□□□□□□

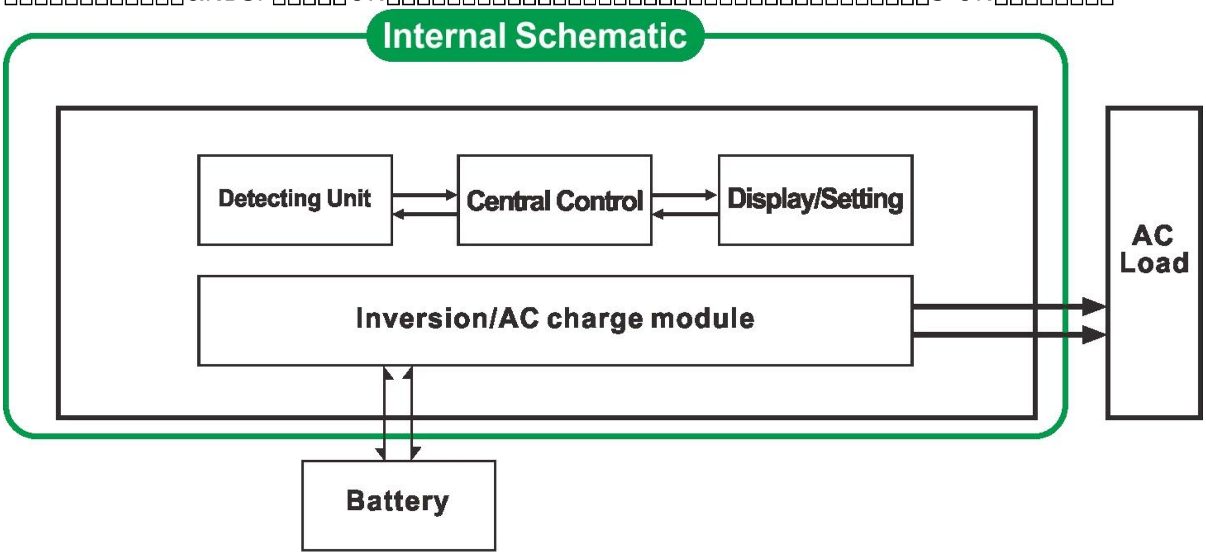

□ON□1.1□□□□□□□□□□□□□□□□□AC□□□□□□□□□□□ □□□
□□□□□□□□□□□□□□□□□□□□□□□□□□□□□□□
1.2□□□□□□□□S-ON□□□□□□□□□□□□□□□□□□□□□□□□□□□5□□□□□□□□□□□□□□ □□□□□□□□□□□□□□□□□□□□□□□□□0□
□□□□□□□□□□□□□□□□□□□□□□□□□□□□□□□□□□□□□□1-6W□□□□□□□□□□□□□□□□5□□□□□□□□□□□□□□□□□□5□□□□□□□□□□□

[illegible]AC[illegible]DC[illegible]LCD[illegible]

2[illegible]
[illegible]8[illegible]
[illegible] [illegible] [illegible]
[illegible]CC[illegible]CV[illegible]CF[illegible]

[illegible]0[illegible]0[illegible]

3 UPS[illegible]
[illegible]AC[illegible]DC[illegible]

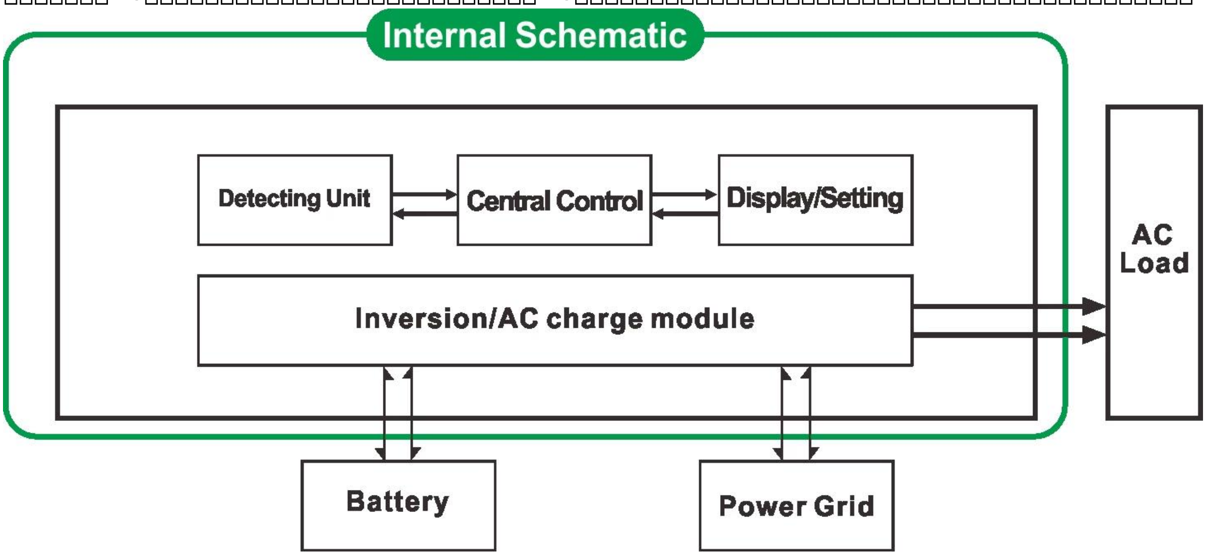

3.1[illegible]1[illegible]UPS[illegible]AC[illegible]
[illegible]
[illegible]
[illegible]1[illegible]0[illegible]LCD[illegible]
[illegible]2[illegible]5ms[illegible]AC[illegible]DC[illegible] UPS[illegible]
[illegible]3[illegible] [illegible]; [illegible] [illegible] [illegible] [illegible] [illegible]
[illegible]

3.2[illegible]UPS[illegible]DC[illegible]
[illegible]0[illegible]
[illegible]
[illegible]
[illegible]
[illegible]

[illegible]1[illegible]
[illegible]2[illegible]
[illegible]3[illegible]

[illegible]

[illegible] [illegible]	6000W

□□□□□□		6000W	
□□□□□		18000W	
□□□□□□□DC□		24V□□□48V□□□□□□□	
□□□W×D×H□mm□□		440 * 218 * 400	
□□□□□□□□W×D×H□mm□□		520 * 275 * 520	
□□□kg□		51	
□□□□kg□		53	
□□□□□ □□□□	□□	□□□□□□□□□	
	S-ON	□□□□□□□□1□6W□□□ □□□□□□□□□□5□□□□□□□□□□□□□□□□□□□□□□□□□□ □□□□	
	□□	□□□□□	
AC□□	□□	220V□□□□□□□35□□□□110V + 35□±	
	□□□	50Hz□□□60Hz	
AC□□	□□	220V±3□□□□±230V 3□□□240V±3□□□□100V±3□ □□□110V□±3□□□□□□□□	
	□□□	□□□□□□□□□□□□□□□□□□□□□□□ □DC / AC□□□□□□□□□□□□□□50Hz□□□60Hz□□□□□□□	
□□□□□□□□□ □□□□□□□□□ "0" □□□□□□□□□□□□□	AC□□□□ □MAX□	24V	48V
		75A	50A
	□□□□□□□□	□□□□□ □□□□□□□□□□□□□□□1□□□□□□2□□□□□□□□□□□□□□□□□□ □□□□□□□□□□□ □□□□□□□□□□□□□□□□□□□□□□□□□□ OEM□□□□□□	
	□□□□□	□□□□□□□CC□CV□CF	
	□□□□	□□□□□□□□□□□□□□	
	□□□□□□	□□□□□□ □□□□□□□□□□□□□□□□□	
UPS □□□□	AC	□□□□□□□□□□□□□□□□□□□□□□□	
	DC	□□□□□ □□□□□□□□□□□□□□□□	
□□□□□□	□□□□□	□□+□□LED	
	□□□□□	□□□□□ □□□□□□□□□□□□□□□□□□□□□□□□□□□□□□□□□□□□	
□□□□□□□		□□□□□	
□□□□□		> 120□□1□□> 130□□10S	
□□□□	□□□□□□□	1□6W	
	□□□□□	1□3A	
□□□□		87□□□□□□98□	
□□□□		□□DC / DC□□<5ms□□□□AC AC□	
□□		□□□□□□□□□□□□□ □□□□ □□□□□□	
□□	□□	-10℃□50℃	
	□□	10□□90□	
	□□	≤4000m	

□□□

□□□□□□□□□□□□□□□□□□□□□□□□□□R&□□□□□□□□□□□D□□□□□□□□□□□□□□□□□OEM□ODM□□□□□□□□□□□□□

□□□□□□

□□□

□□□□□□□□□2014□5□13□□2TH□□□□□□□□