I-P-SPC [illegible] [illegible] 3000W

[illegible]

1、[illegible]

2、[illegible]

[illegible]

1、[illegible] [illegible]

2、CPU[illegible]

3、[illegible]LED[illegible] LCD[illegible]

4、[illegible]AVR[illegible]UPS[illegible]AC[illegible];[illegible] [illegible]

5、[illegible]

6、[illegible]

7、[illegible]5[illegible]

8、[illegible]

9、CE/ EMC / LVD / RoHS[illegible]/ FCC[illegible]

10、2[illegible]

□□□□□□□□□□□□□□□□

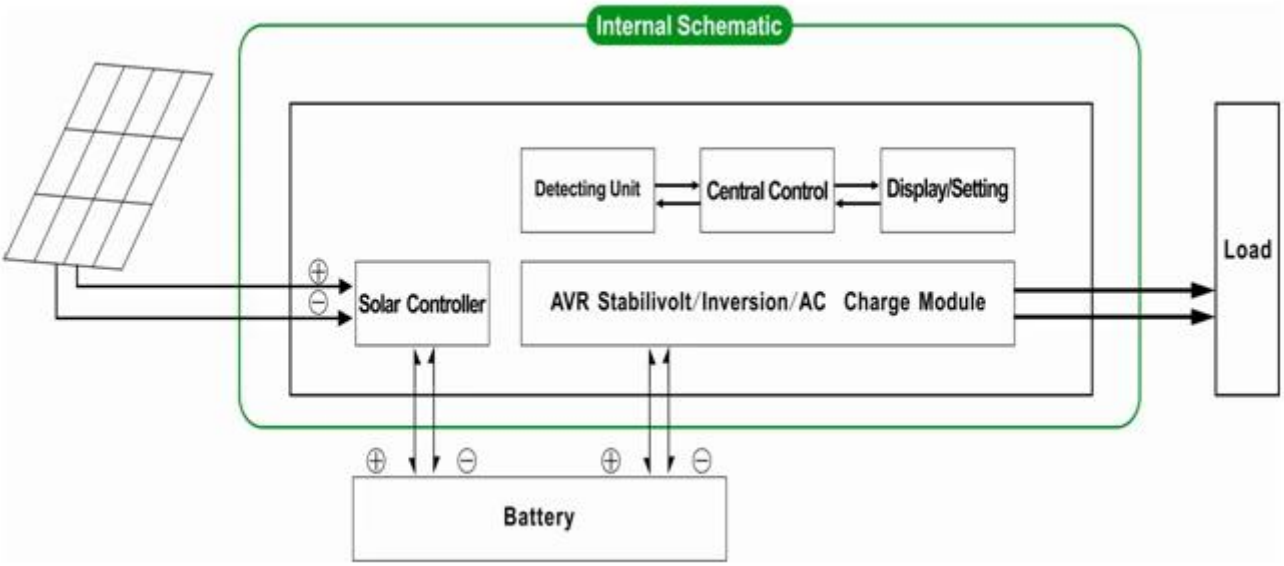

□□□□□□□□□□□□□□□□□□□□□□

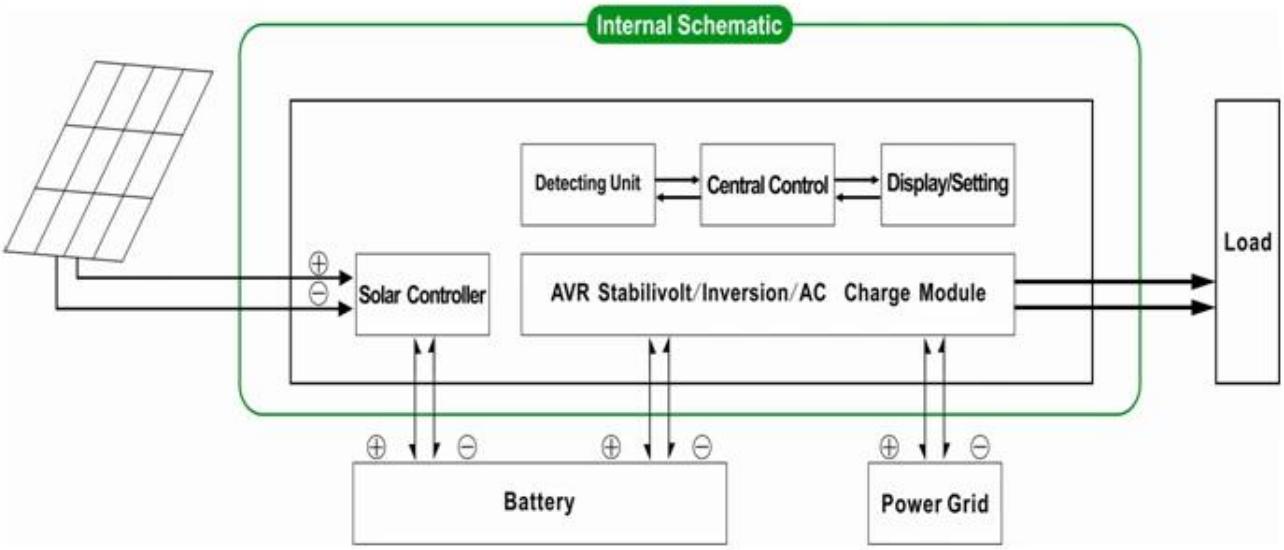

□□□□□□

□□□		4000VA
□□□ □□□□		3000W
□□□ □□□		6000W
□□□□□ □□□DC□		24V□□□48V
PWM □□□□□□□□□□□□	□□	24V□□□48V
	□□□	40A
	PV□□□□ □□□□	24V□□□□□50V
		48V□□□□□100V
□□□ W×D×H□mm□□		350 * 220 * 460
□□□□□ □□□W×D×H□mm□□		370 * 240 * 480
□□□ □□□kg□		29
□□□ □□□kg□		31
□□□□□		

□□□□□ □□□□□□□	1	□□□□□□□□□□□AC □□□□□□□□□□□□□□□□□
	2	□□□□□□□□□□□□□□□□□□□□□□□□□□5□□□□□□ □□□□□□□□□□□□□□ □□□□□□□□□□□□
	3	□□□□□□□□□DC □□□□□□□□□□□□□□□□□□□□
AC □□□□□	□□	220V□□□□□□35□□□□110V + 35□±
	□□□	3□□□□60Hz±3□±50Hz□□□□□□□□
AC □□	□□	220V±3□□□□230V±3 or240V±3□□□□100V±3□□□ □110V±3□□□□□□□□
	□□□	0.5□□□60Hz±0.5±50Hz□ □□□□□□□
□□□□□□□ □□	AC □□□□	0□15A
	□□ □□	□□□□□□□□□□□□ □□
	□□□□□ □□	□□□□□□ □□□□□□□□□□□□□□□·□□□□□□
PV □□		PV□□□□□□□□□□□□□□□□□□□□ PWM□□□□□□□□□□□□□□□□□□
□□□□□□	□□□□□□ □□□	□□+□□LED
	□□□□□□ □□	□□□□□□□□□□□□ □□□□□□□□ □□□□□□□□□□□□□□ □□
□□ □□□□□□□		□□□□□□□□□□□□□□ □□□□□□□□THD≤3
□□□ □□		> 120□□1□□> 130□□10S
□□□ □□	□□□□ □□□	1□6W
	□□□□ □□□	1□3A
□□ □□		80□□90□
□□ □□		<5ms□□DC / DC□□AC□AC□
□□		□□□□□□□□□ □□□□□□ □□□□□
□□	□□	-10℃□50℃
	□□	10□□90□
	□□	≤4000m

□□□□□□□□□□□□□□□□□□□□□□□□□□□□□□□□□□□□□

□□□□□□□□□□□□□□□□□□□□□□□□□□□R&□□□□□□□□□□□D□□□□□□□□ □□□□□□□□□OEM□ODM□□□□□□□

□·□□□□□□□□□□□□□□□□□□parameter.It□□□□□□□□□□□□□PWM□□□□□□□□□□□□□□□□□□□□□□

□□□□□□□□□

I-P-SPC-Series System

I-P-SPC-Series Inverter+Solar Controller