I-P-SPC □□□ □□□□□□□□□□□□□□□□□□□□□□□ 2000W

□□□□□□□□

1□□□□□□□□□□□□□□□

2□ □□□□□□□□□□□□□□□□□□□□□□□

□□

1□□□□□□□□□□ □□□

2□CPU□□□□□□□□□□□□□□□□□□□

3□□LED□□□□□□□□ LCD□□□□□□□□□□□□□□□□□□□□□□□□□□□□□□□□□

4□□□□□□□□AVR□UPS□□□□□□□□□□□AC□□□□□□□;□□□□□□□□ □□□□□□□□□□□□□

5□□□

6□□□□□□□□□□□□□□□□□□□□□ □□

7□□5□□□□

8□□□□□□□□□□□□□□□□□□□□□□□□□□□□□□□□□□□

9□CE/ EMC / LVD / RoHS□□/ FCC□□□

10□2□□□□□□□□□□□□□

□□□□□□□□□□□□□□□□

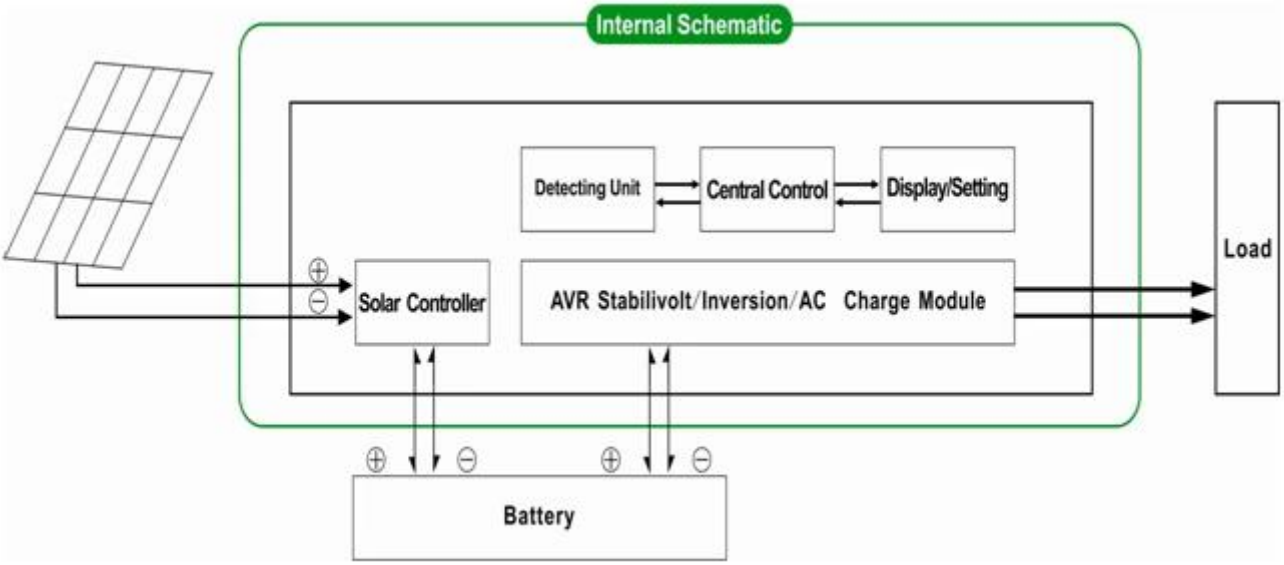

□□□□□□□□□□□□□□ □□□□□□

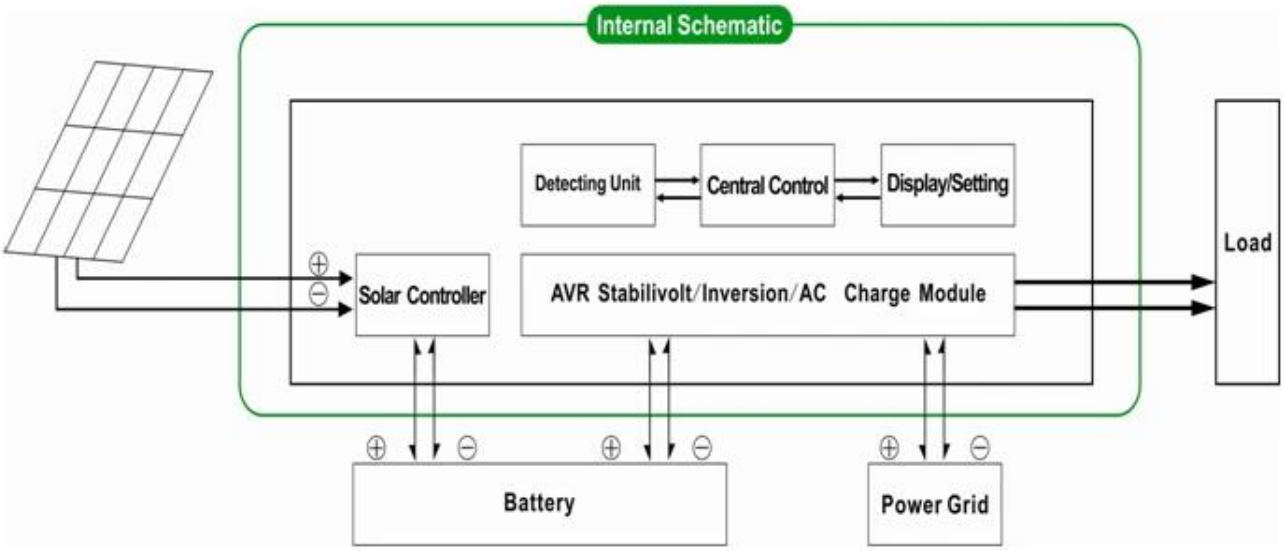

□□□□□□

□□□		3000VA
□□□ □□□□		2000W
□□□ □□□		4000W
□□□□□ □□□DC□		24V□□□48V
PWM □□□□□□□□□□□	□□	24V□□□48V
	□□□	30A
	PV□□□□ □□□□	24V□□□□□50V
		48V□□□□□100V
□□□ W×D×H□mm□□		350 * 220 * 460
□□□□□ □□□W×D×H□mm□□		370 * 240 * 480
□□□ □□□kg□		23

□□□ □□□kg□		25
□□□□□		
□□□□□ □□□□□□□	1	□□□□□□□□□□□□AC □□□□□□□□□□□□□□□□□□
	2	□□□□□□□□□□□□□□□□□□□□□□□□□□□□□5□□□□□□□ □□□□□□□□□□□□□□□□□□□□□□□□□□□□□□
	3	□□□□□□□□□□DC □□□□□□□□□□□□□□□□□□□□□
AC □□□□□	□□	220V□□□□□□□35□□□□110V + 35□±
	□□□	3□□□□60Hz±3□±50Hz□□□□□□□□
AC □□	□□	220V±3□□□□230V±3 or240V±3□□□□100V±3□□□□110V±3□□□□□□□□
	□□□	0.5□□□60Hz±0.5±50Hz□ □□□□□□□
□□□□□□□ □□	AC □□□□	0□15A
	□□ □□	□□□□□□□□□□□ □□
	□□□□□ □□	□□□□□□ □□□□□□□□□□□□□□□·□□□□□□
PV □□		PV□□□□□□□□□□□□□□□□□□□□ PWM□□□□□□□□□□□□□□□□□□□
□□□□□□	□□□□□□ □□□	□□+□□LED
	□□□□□□ □□	□□□□□□□□□□□□□ □□□□□□□ □□□□□□□□□□□□□□ □□
□□ □□□□□□□		□□□□□□□□□□□□□ □□□□□□□THD≤3
□□□ □□		> 120□□1□□> 130□□10S
□□□ □□	□□□□ □□□	1□6W
	□□□□ □□□	1□3A
□□ □□		80□□90□
□□ □□		<5ms□□DC / DC□□AC□AC□
□□		□□□□□□□□□ □□□□□□ □□□□□
□□	□□	-10℃□50℃
	□□	10□□90□
	□□	≤4000m

□□□

□□□□□□□□□□□□□□□□□□□□□□□□□□□□R&□□□□□□□□□□□□D□□□□□□□ □□□□□□□□□□OEM□ODM□□□□□□□

□·□□□□□□□□□□□□□□□□□□□parameter.It□□□□□□□□□□□□□□PWM□□□□□□□□□□□□□□□□□□□□□□□

□□□□□□□□

I-P-SPC-Series System

I-P-SPC-Series Inverter+Solar Controller