I-P-SPC□□□□□□□□□□□□□□□□ □□□□□□□□□□□□□□□□□□□□□ 500W

□□□□□□□

1□□□□□□□□ □□□□□□□□□□□□□□□□□□□□□□□□□□

□□□UPS□□□

2□□□PWM□□□□□□□□□□□□□

 □□□□□□□□

1□□□□□□□□□□□□□□□□

2□□□□□□□□□□□□□□□□□□□□

□□

1□□

2□CPU□□□□□□□□□□□□□□□□□□□□□□□

3□LED□□□□□□□□□□ LCD□□

4□□□□□□□AVR□UPS□□□□□□□□□□□□□□□□□□□□□□AC□□□□□□□□□□□□□□□□□□□□□

5□□

6□□□□□□□□□□□□□□□□□□ □□□□□□□□;□□□ □□□

7□□□5□□□□□□□□□□□□

8□□□□□□□□□□□□□□□□□□□□□□□□□□□□□□□□□□□□

9□ CE / EMC / LVD / RoHS□□/ FCC □□

10□2□□□□□□□□□□□□□□□

□□

□□□□□□□□□□□□□□□□

1□ □□□□□□□□□□□□□□□AC□□□

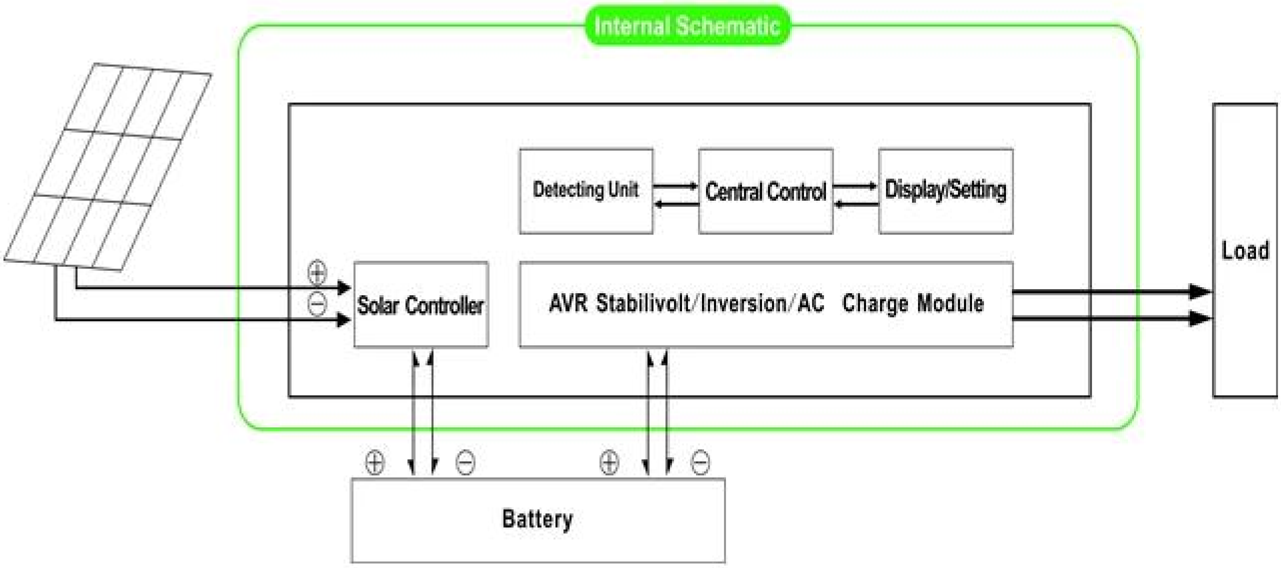

1.1□□□□□□□□□□□□□□□□□□□□□□□□□□□□□□□□01□□□□□□□□□□□□AC□□ □□□AC□□□□□□□□□□□□□□□□□□□□□□□□LCD□□□□□□□□□□□□□□□□□□□□

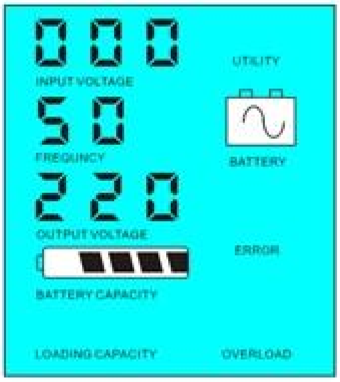

1.2 □□□□□□□□□FREQUNCYLCD□□□□□□□□02.If□□□□□□□□□□□□□□AC□□□□□□□□□□□□□□□□□□□□□□□□□5□□1-6W□□□□□□□□□□□□LCD□□□□□□0□□□□□□□□□□□□□□□□□□□□□□□□□□□□□□□□□□□□□□5□□□□□□□□AC□□5□□□□□□□□□□□□□□□□□ LCD□□□□□□□□□□□□□□□□□□□□□□□□

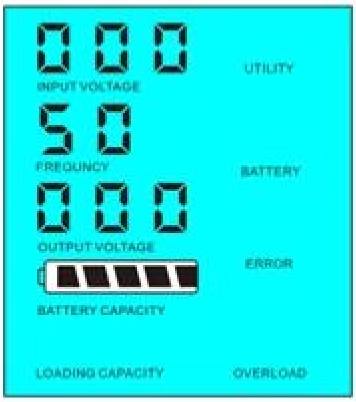

Load's power < 5% of inverter's rated power

Load's power > 5% of inverter's rated power

□□□□□□□□□□□□

1□□□□□□□□□□□□□□□□□□□

2□□

□□□□□□□□□□□□□□□□□□□□□□

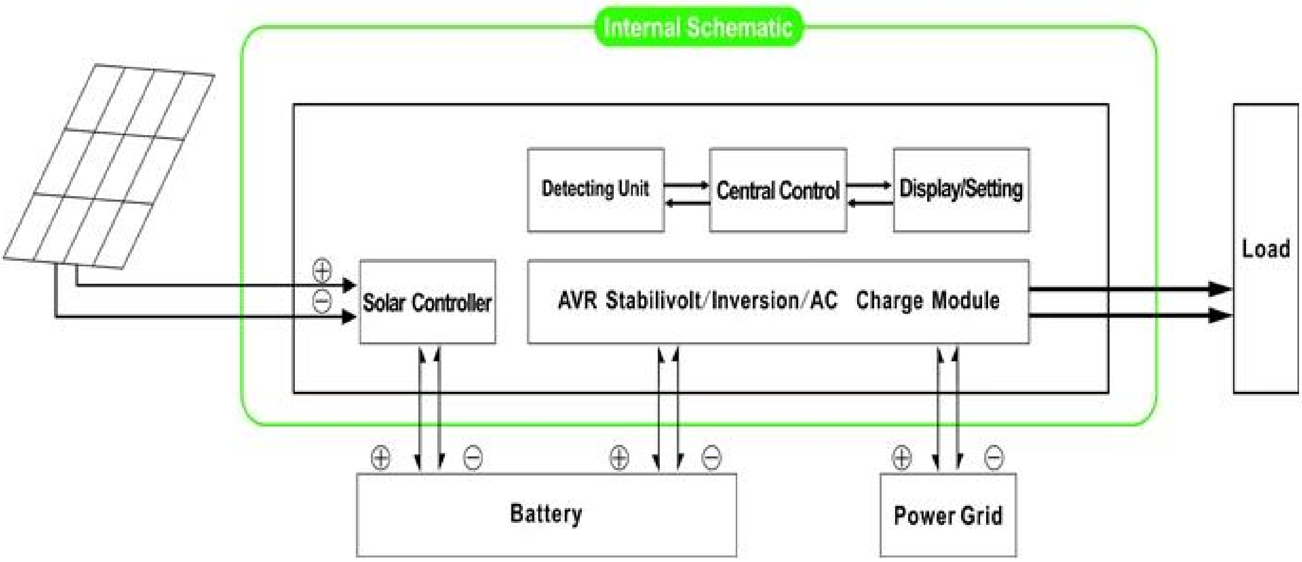

2 UPS□□ □□□AC□□□□□□□□□□□□□ □□□□□□□□1□□□□□□DC□□□□□□□□□□□□□□□□□□

2.1.Utility□□□□AC□□□□□□□□□□□□□□□□□□□□□□□□□□□□□□□01□□□□□□□□□□□□□□□□□□□□□□□□□□□□□□□□□□□□□□ □□

□□□□□□□□□□□□

□□□□1□□□

□□□□2□□□□□□□□□□□□□□□□□□□□□□□□□□□□□□□□□□□□□5ms□□□□□□□□□□□□□□

□□□□3□□□

□□□□□□□□□□□□□□□□□□□□□□□□

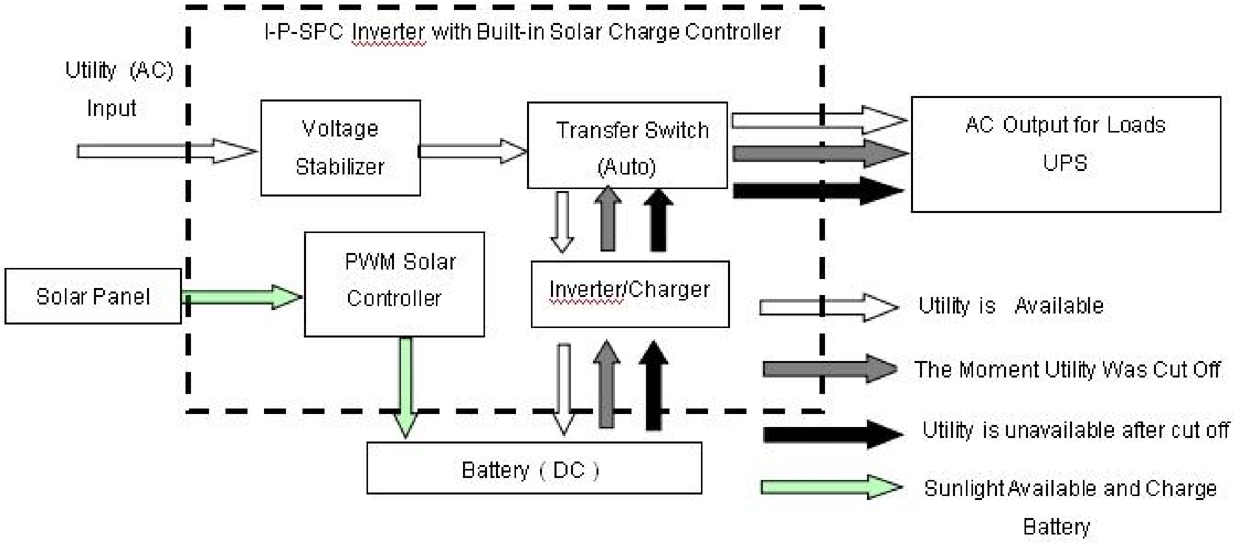

LCD□□□□□□□□□□

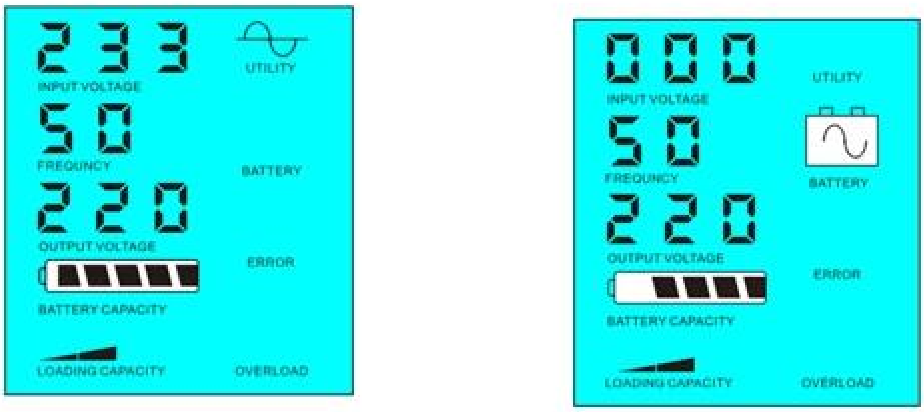

□□□□□□□□□□□□□□□□□□□□□□ □□ □□ □□ □□ □□ □□ □□ □□ □□ □□ □□ □□□□□□□□□□□□□□□□□□□□□□□□

□□□□□□□□□□□□□

1□□□□□2□□□□□□□□□□□□□□□□□□□□□□□□□□□□□□□□

2□□

2.2□□□□□□□□□□DC□□□□□□□□□□□□□□□]□□□□□□□□□□□□□□□□□□□03.□□□

□□□□□□□□□□□□□□□□□□

□□□□1□□□□□□□□□□□□□□□□□□□□□□□□□□□□□□AC□□□□□□□□

□□□□2□□

□□□□3□□

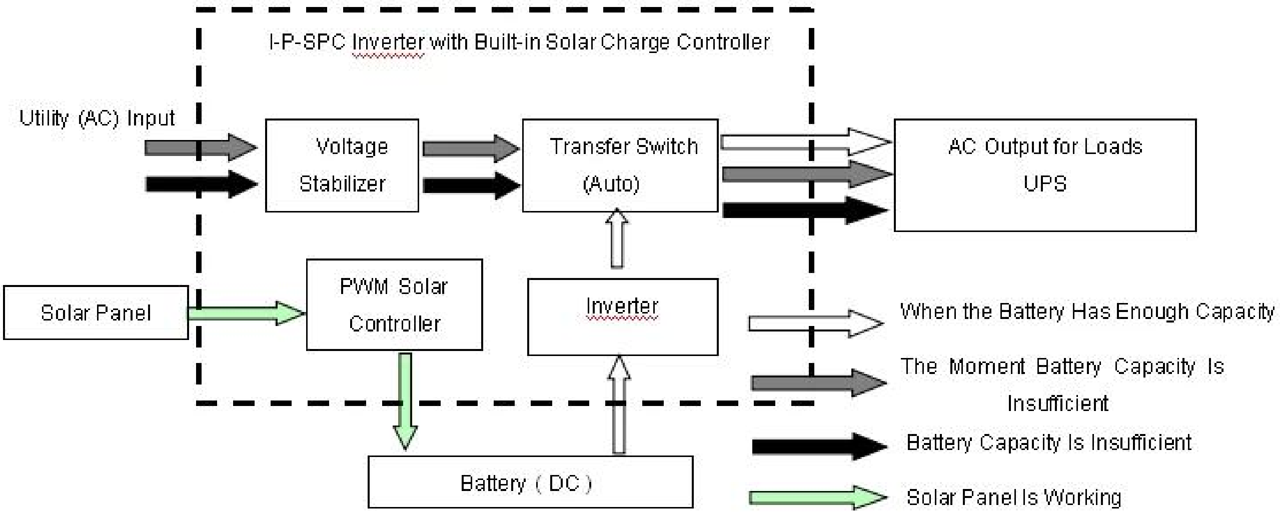

□□□□□□□□□□□□□□□□□□□□□□□□□□□□□□□□

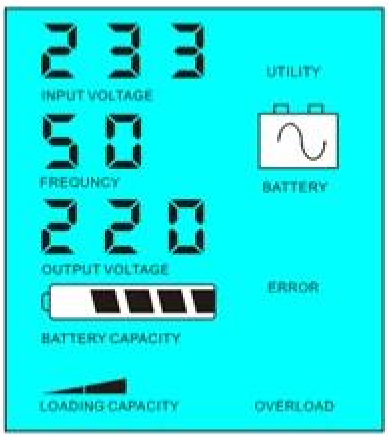

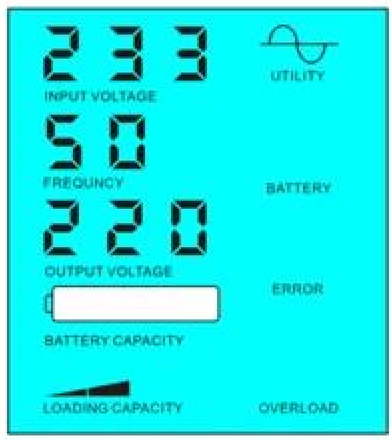

□□□ □□□□□□□□□□□□□□□□□□□□□ □□ □□ □□ □□ □□ □□ □□ □□ □□ □□ □□ □□□□□□□□□□□□□□□□□□□□□□□□□□□□□□□□□□□□

□□□□□□□□□□□□□□

1□□□□□□□□□□□□□□□□□□□□□□□□□□□□□□□□□□□□

2□□bill.such□□□□□□□□□□□□□□□□□□□□□□&□038; □□□□□□□□□□□&□038;□□

□□□□□□

□□□	700VA
□□□ □□□□	500W

□□□ □□□		1000W
□□□□□ □□□DC□		12V□□□24V
PWM □□□□□□□□□□□	□□	12V□□□24V
	□□□	20A
	PV□□□□ □□□□	12V□□□□□25V
		24V□□□□□50V
□□□ W×D×H□mm□□		335 * 165 * 375
□□□□□ □□□W×D×H□mm□□		355 * 185 * 395
□□□ □□□kg□		8
□□□ □□□kg□		9
□□□□□		
□□□□□ □□□□□□□	1	□□□□□□□□□□□□AC □□□□□□□□□□□□□□□□□□
	2	□□□□□□□□□□□□□□□□□□□□□□□□□□□5□□□□□□□ □□□□□□□□□□□□□□□□□□□□□□□□□□□□□□□□□□□
	3	□□□□□□□□□□DC □□□□□□□□□□□□□□□□□□□□
AC □□□□□	□□	220V□□□□□□□35□□□□110V + 35□±
	□□□	3□□□□60Hz±3□±50Hz□□□□□□□□
AC □□	□□	220V±3□□□□230V±3 or240V±3□□□□100V±3□□□□110V±3□□□□□□□□
	□□□	0.5□□□□60Hz±0.5±50Hz□ □□□□□□□
□□□□□□□ □□	AC □□□□	0□15A
	□□ □□	□□□□□□□□□□□ □□
	□□□□□ □□	□□□□□ □□□□□□□□□□□□□□□·□□□□□□
PV □□		PV□□□□□□□□□□□□□□□□□□□ PWM□□□□□□□□□□□□□□□□□□
□□□□□□	□□□□□□ □□□	□□+□□LED
	□□□□□□ □□	□□□□□□□□□□□□□ □□□□□□□□ □□□□□□□□□□□□□□ □□
□□ □□□□□□□		□□□□□□□□□□□□□□ □□□□□□□□THD≤3
□□□ □□		> 120□□1□□> 130□□10S
□□□ □□	□□□□ □□□	1□6W
	□□□□ □□□	1□3A
□□ □□		80□□90□
□□ □□		<5ms□□DC / DC□□AC□AC□
□□		□□□□□□□□□ □□□□□□ □□□□□
□□	□□	-10℃□50℃
	□□	10□□90□
	□□	≤4000m

□·□□□

□□□□□□□□□□□□□□□□□□□□□□□□□□□□□□□R&□□□□□□□□□□□□□D□□□□□□□□□□□□□□□□□□□□OEM□ODM□□□□□□□

□·□□□□□□□□□□□□□□□□□□□□□□parameter.It□□□□□□□□□□□□□□□□PWM□□□□□□□□□□□□□□□□□□□□□□□□□□

□□□□□□□□

I-P-SPC-Series Inverter+Solar Controller

□□□

□□□etc.Research□□□□□□□□□ □□ 1ST □□□□□□2014□5□5□□□□□