# **I-P-SPC**シリーズ低周波数ソーラー 電力変換器 内蔵ソーラー充電でコントローラー**3000W**

## コンポーネント

1）高品質の低周波 純粋な正弦波インバーター（ユーティリティ電荷を有する 機能そして UPS 機能）

2）内蔵PWM太陽光発電充電コントローラ

## アプリケーション

1）オフグリッド太陽光発電システム

2）ユーティリティと太陽の相補発電システム

## 特長

1）簡単にインストールしてください。太陽系を構成するには、ユーザーがちょうど太陽とそれを接続する必要がありますパネルや電池。

2）CPU管理、インテリジェント制御、モジュール設計

3）のLED液晶ディスプレイ。 LCDは、出力電圧、周波数などの各種パラメータを（表示することができ作業モード）

4）多機能デザイン、AVR、UPSの機能。ユーザーは、太陽光、コントローラー、AC充電器を購入する必要はありませんまたは安定。

5）外部バッテリ接続は、それがだ電力時間を利用時間を拡大し、バックアップするためにユーザーのための便利な

6）付スーパー耐荷重能力と高負荷容量、&NBSPは、このシリーズ;インバータは、抵抗負荷を駆動することができませんのみ。しかし、誘導モータ等の負荷、空気調和機のまた各種電気ドリル、蛍光ランプ、ガス灯。それは、ほぼすべての種類を駆動することができますロード

7）低低メンテナンスに簡単に周波数の純粋な正弦波回路設計、安定した品質、故障率と長寿命（下適切な動作には、で最後にすることができます5年以上）

8）パーフェクト保護：過熱保護、低電圧保護、高電圧保護、短絡保護、過負荷保護

9）CE / EMC / LVD / RoHS指令/ FCCの承認

10）2年間の保証、生涯テクニカルサポート

## 機能

オフグリッドソーラー電力系統

1。に接続している場合バッテリとAC負荷は、ユーザーが通常の作業モード、スリープモードに設定することができます。

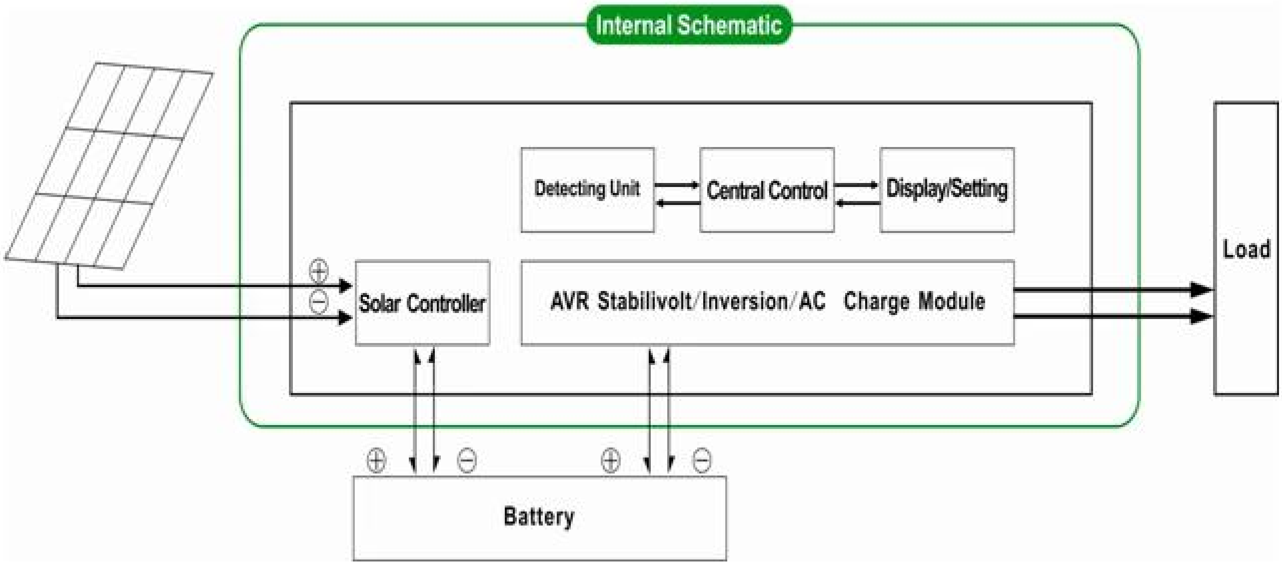


1.1□□□□□□□□□□□□□□□□□□□□□□□□01□□□□□□□□□□□□□□□□□□□□□□□□□□□□AC□□□□□□□□ □□□AC□□□□□□□□□□□□□□□
□□□□□□□□□□□□LCD□□□□□□□□□□□□□□□□

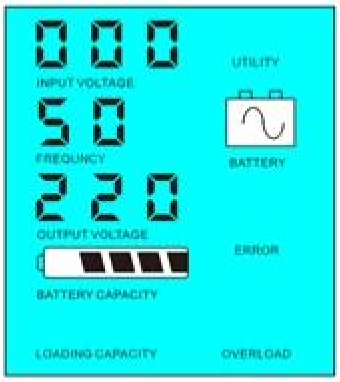


1.2 □□□□□□□□□□□□□□FREQUNCY□02.If□□□□□□□□□□□□AC□□□□□□□□□□□□5□□□□□□□□□□□□□□□□□□□□□□□□□□□□□□□
□□□□□□□□□□□□□□□□1-6W□□□ LCD□□□□□□□□□0□□□□□□□□5□□□□□□□□□□□□□□□□□□□□□□□□□□□DC□AC□□□□□5□□□□□
LCD□□□□□□□□□□□□□□□□□

Load's power< 5% of inverter's rated power

Load's power> 5% of inverter's rated power

□□□□□□□□□□

1□□□□□□□□□□□□□□□□

2□□□□□□□□□□□□□□□□□□□□□□□□□□□□□□□□□□□□□□□□□□

## □□□□□□□□□□□□□□□

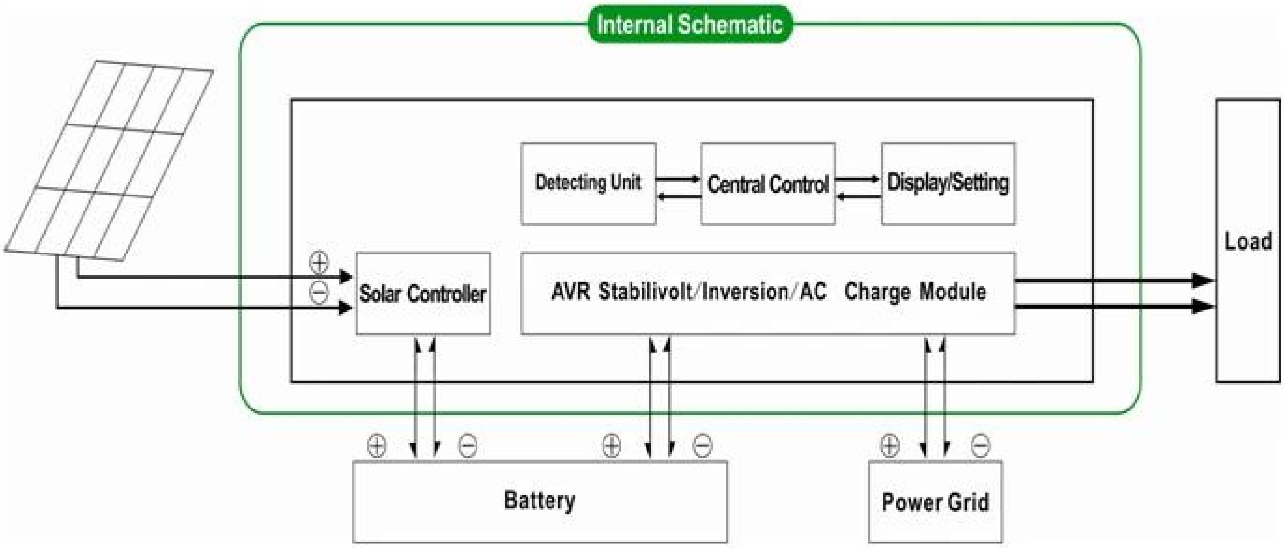


2 UPS□□ □□□□□□□□□□□□□□□□□□□□□□□□□□□□□□□□□□□□□□□□□□□□□□□□AC□□□□□□□□□□□□□□□□□□□□□□□1□□□□□□□□□□□□□□□□□DC□□□□□□□□□□□□□□□□□

2.1.Utility□□□□AC□□□□□□□□□□□□□□□□□□□□□□□□□□□□□□□□01□□□□□□□□□□□□□□□□□□□□□□□□□□□□□□□□□□□□□□□□□□□□□□□□□□□□□□□□□□□□□□□□□□□□□□□□□□□□□□□□□□□□□□□□□□□□□□□□□□□□□□□□□

□□□□□□□□□□□□□□□□

□□□□1□□□□□□□□□□□□□□□□□□□□□□□□□□□□□□□□□□□□□□□□□□□□□□□□□□□□□□□

□□□□2□□□□□□□□□□□□□□□□□□□□□□□□□□□□□□□□□□□□□□□□□□□□□□5ms□□□□□

□□□□3□□□□□□□□□□□□□□□□□□□□□□□□□□□□□□□□□□□□□□□□□□□□□□□□□□□□□□□□□□□□□□□□□□□□□□□

□□□□□□□□□□□□□□□□□□□□□□

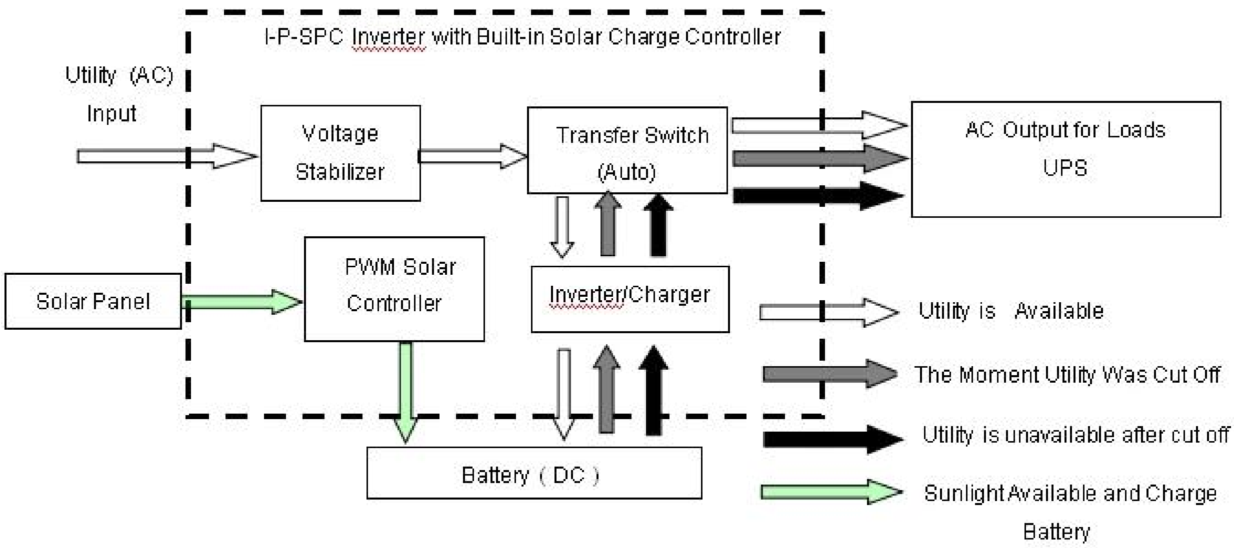

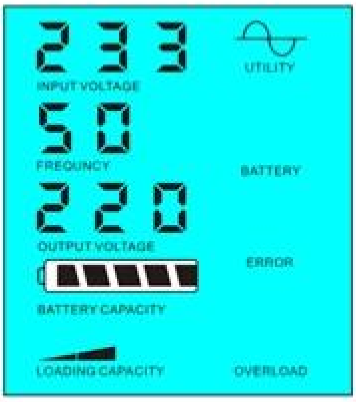

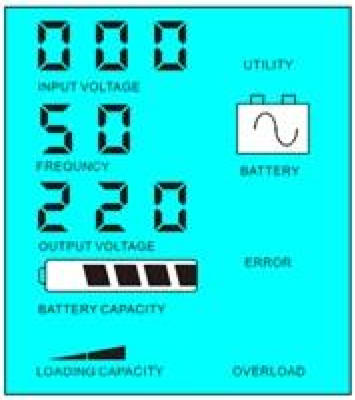

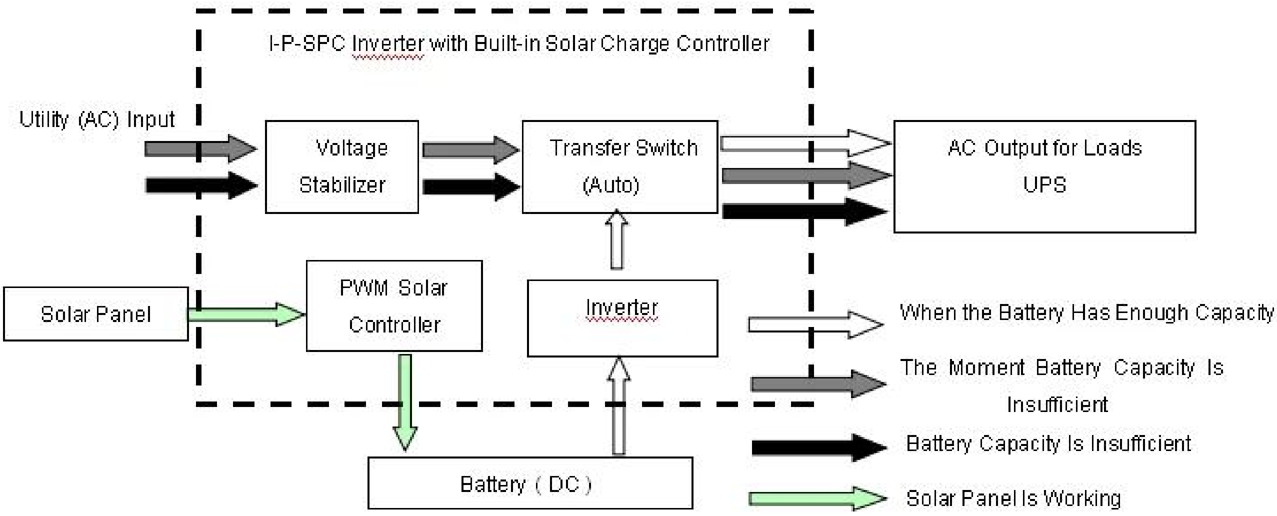

LCD怒鳴るように表示:

Utility supply power and charge battery　　Without utility and battery supply power

親切に注意してください。

1）充電する2通りの方法がありますバッテリー、ユーティリティとソーラーパネル

2）このシステムは、電源に適している有用性の欠如である地域に建設システム。それとも人々が太陽使用することができますし、同時にユーティリティ。

2.2。バッテリー最初（DC–）ユーティリティスタンバイ]モードは：液晶ディスプレイの周波数が03に設定した場合、ユーティリティとバッテリがインバータに接続され、バッテリが負荷に電力を供給する。ユーティリティの前に。電池容量が十分でない場合には、ユーティリティはしていきます自動的に電源を供給します。

以下のような手順は次のとおりです。

ステップ1：バッテリが利用可能である場合には、AC負荷を駆動するパワーインバータを経由して。

手順2：バッテリーは十分なパワーを持っていない場合、それは意志自動的に負荷に電力を供給してユーティリティに転送する

手順3：バッテリが完全に充電された後（太陽やなどによって風充電コントローラ）は、自動的にバッテリー供給へ転送されますパワーインバータを経由して負荷に電力。

ワークフローを参照してください以下のように。

LCD怒鳴るように表示:

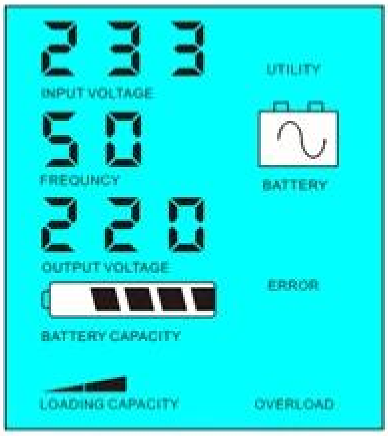

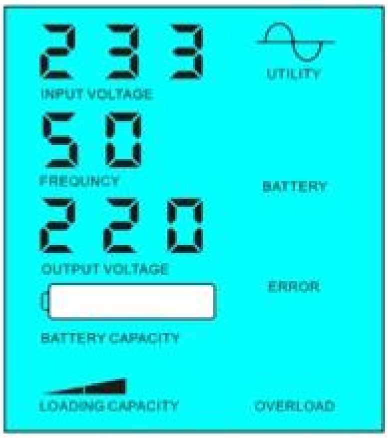

Battery available to supply power

Battery unavailable,utility supply power

親切に注意してください。

1）太陽電池パネル：バッテリーを充電するための唯一の方法があります

2）このシステムは、電気がある地域に適して太陽光発電が完全にユーティリティを保存するために使用することができ、高価なあるいは環境分野風系、街灯ソーラー&風系家庭用ソーラー&としてbill.such

パラメーター

| | | |
|---|---|---|
| モード | | 4000VA |
| 定格の 射出能力 | | 3000W |
| ピーク パワー | | 6000W |
| バッテリー 電圧 (DC) | | 24Vまたは48V |
| PWM ソーラーコントローラー | 電圧 | 24Vまたは48V |
| | 現在の | 40A |
| | PVマックス 入力電圧 | 24Vシステム: 50V |
| | | 48Vシステム: 100V |
| サイズ W×D×H (mm) の | | 350 * 220 * 460 |
| パッキング サイズW×D×H (mm) の | | 370 * 240 * 480 |
| ネット 重量 (kg) | | 29 |
| グロス 重量 (kg) | | 31 |
| 一般的指標 | | |
| ワーキング モード (設定) | 1 | 最初のユーティリティ (AC 最初の) バッテリースタンバイモード |
| | 2 | スリープモード、ないユーティリティは、負荷の電源が5%を超えている 定格出力電力を、インバータは自動的に動作を開始する |
| | 3 | 最初のバッテリー (DC 最初の) ユーティリティスタンバイモード |
| AC インプット | 電圧 | 220V (オプション) 35%または110V + 35%± |
| | 周波数 | 3%または60Hz±3%±50Hzの (オプション) |
| AC 出力 | 電圧 | 220V±3%または230V±3 or240V±3%または100V±3%または110V±3% (オプション) |
| | 周波数 | 0.5または60Hz±0.5±50Hzの (オプション) |
| ユーティリティ 充電 | AC 電流電荷 | 0~15A |
| | 充電 時間 | バッテリー容量に依存 と量 |
| | バッテリー 保護 | 自動検出は、充放電保護、インテリジェント･マネジメント |
| PV 充電 | | PV入力の総電流が小さくなければならない PWMソーラーコントローラの定格電流より |
| ディスプレイ | ディスプレイ モード | 液晶＋は、LED |
| | ディスプレイ 情報 | 入力電圧、出力電圧、出力 頻度、バッテリー 容量、負荷条件、ステータス 情報 |
| 出力 ウェーブタイプ | | 純粋な正弦波出力、全高調波 ディストーションTHD≤3 |

| | | |
|---|---|---|
| 過負荷 能力 | | > 120%で1分、> 130%の10S |
| パワー 消費 | スリープ モード | 1~6W |
| | ノーマル モード | 1~3A |
| 変換 効率 | | 80%~90% |
| 譲渡 時間 | | <5msの（DC / DCへのACにAC） |
| 保護 | | 過出力短絡、高電圧 入力、低電圧 入力、過熱 |
| 環境 | 温度 | -10℃~50℃ |
| | 湿度 | 10%~90% |
| | 標高 | ≤4000m |

ザ・上記の当社の標準パラメータである。事前の予告なく変更することがあります。

私たちは私たち自身の専門のインバータとコントローラのR&アンプを持っています。Dチームと私たちは技術的なサポートとOEM 、ODMを提供サービス

ザ・上記のコントローラ情報は、当社の標準parameter.Itがすることができている他のPWMソーラー充電コントローラに変更されました。

接続ダイアグラム

その他

□□□□□□□□□□□□□□□□□□□□□□□□□□□□□etc.Research□□□□□□□ □□ 1ST 2014□5□5□□□□□□
□□