[illegible]

DC / AC[illegible]AVR[illegible]AC[illegible]UPS[illegible] [illegible] [illegible]IP-XD[illegible]2[illegible]

[illegible]

1[illegible]

2[illegible]CPU[illegible]

3[illegible]LCD[illegible]

4[illegible]AVR[illegible]UPS[illegible]

5[illegible]

6[illegible]

7[illegible]5[illegible]

8[illegible]

9[illegible]CE / EMC / LVD / RoHS[illegible]

10[illegible]2[illegible]

[illegible]

1[illegible]DC[illegible]AC[illegible]I[illegible]

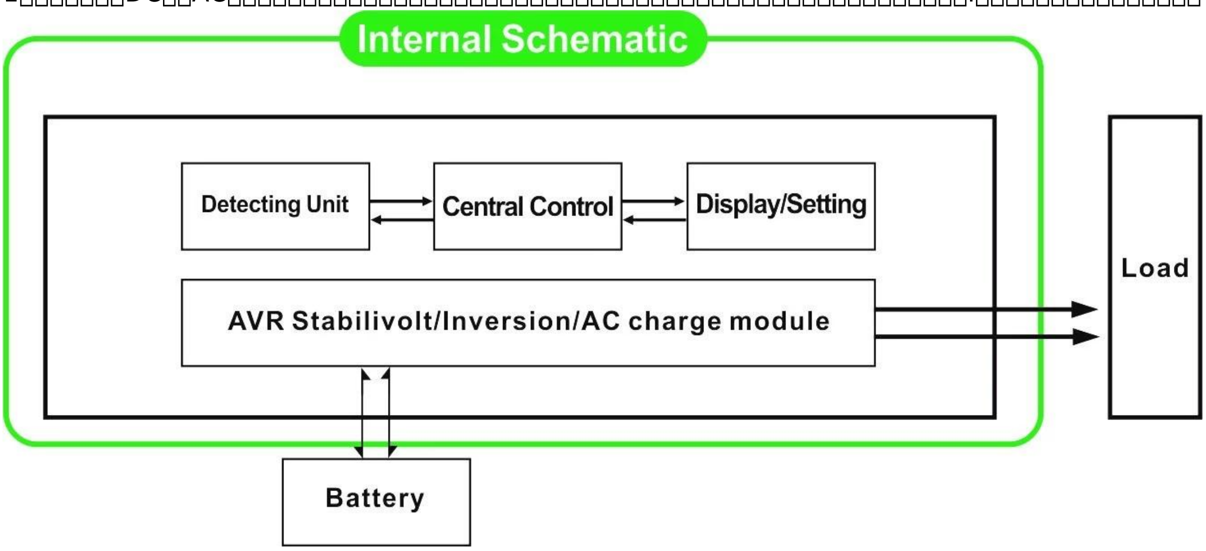

1.1[illegible]LCD[illegible]FREQUNCY[illegible]01[illegible]AC[illegible]DC[illegible]AC[illegible]AC[illegible]

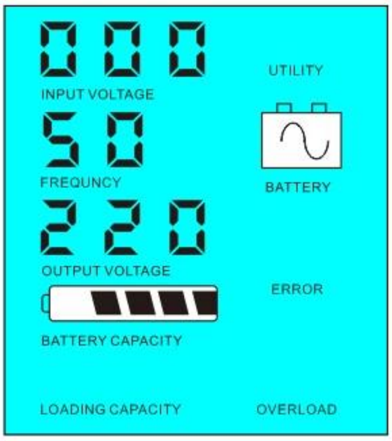

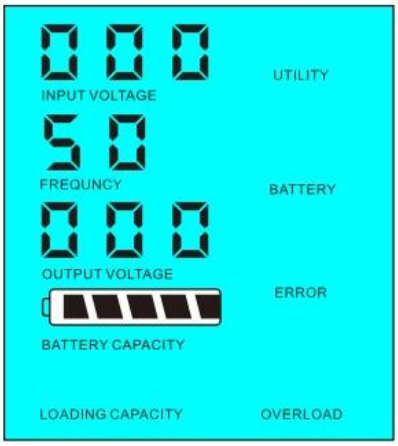

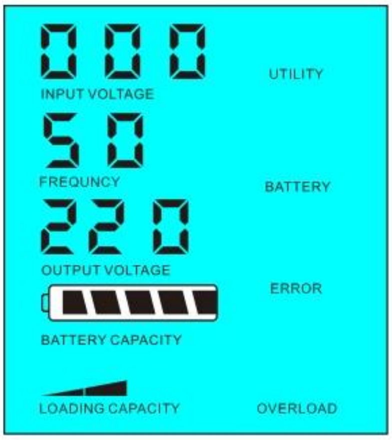

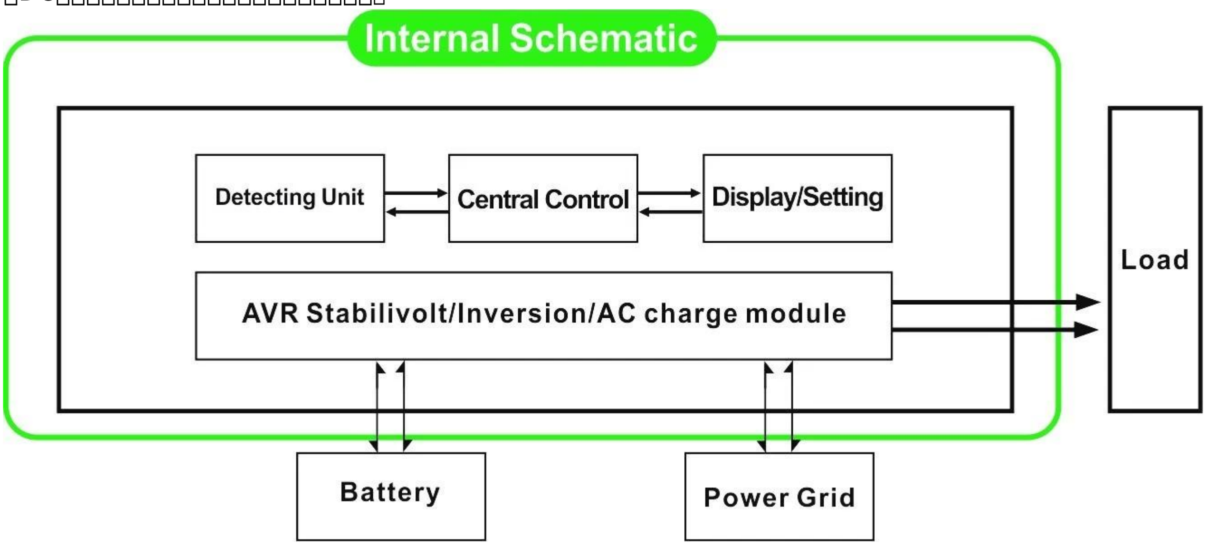

1.2、スリープモード: LCDディスプレイのFREQUNCYが02に設定されています。接続されているAC負荷の電力がインバータの定格電力の5%より低い場合、インバータからの出力はありません。インバータのチップのみが動作しています。。の消費電力 インバータ わずか1-6Wです。 LCDに出力電圧0が表示されます。接続された負荷の電力が5%を超えると、インバータは自動的にDCからACに変換して5秒以内に負荷に電力を供給します。の LCD アウトプットン 電圧。以下のように:

負荷の電力>インバータ定格電力の5%

負荷電力&インバータの定格電力の5%以下

2 、UPS機能インバーターが電池および実用性に接続されるとき、ユーザーはそれをに設定できます 効用 最初（ACファースト）バッテリースタンバイモードまたはバッテリーファースト（DCファースト）ユーティリティスタンバイモード。

2.1、ユーティリティ優先（AC優先）バッテリスタンバイモード: LCDディスプレイのFREQUENCYは01に設定されています。ユーティリティとバッテリがインバータに接続されていると、ユーティリティは負荷に電力を供給します。自動的に電力インバーターを介して電力を供給し続けます。

手順は次のとおりです。

ステップ1: ユーティリティが利用可能であるとき、それは電圧が安定したと同時に電力インバーターを介してバッテリーを充電した直後に負荷を駆動します。

ステップ2: ユーティリティが遮断されると、インバータは5ms以内に無停電電源を確保するためにDCをACに自動的に変換します。

□□□□3□□

□□□□□□□□□□□□□□□□□□□□□□□□□□□□□□□

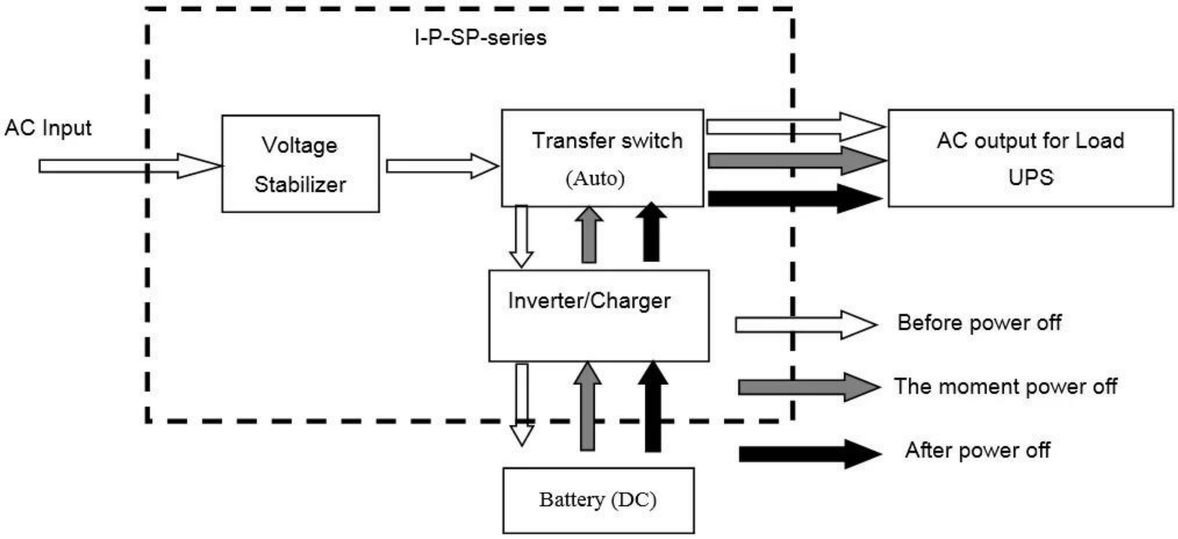

LCD□□□□□□□□□□□□□□□□□

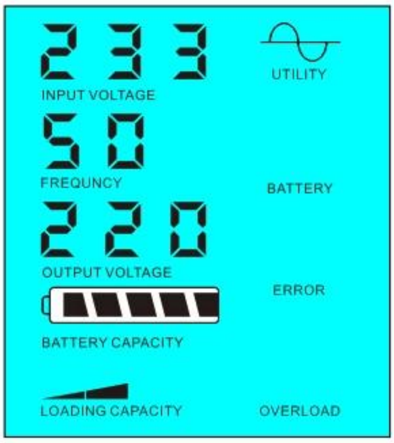

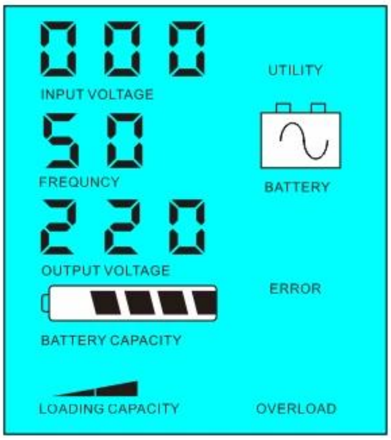

□□□□□□□□□□□□□□□□□□□□ □□□□□□□□□□□□□□□□□□□□□□□□□□□□□□□□□□□□□□

2.2□□□□□□□□□□□□DC□□□□□□□□□□□□□□□UPS□□□□□LCD□□□□□□□□□FREQUENCY□03□□□ □□

□□□□□□□□□□□□□□□□□

□□□□1□□AC□□□□□□□□□□□□□□□

□□□□2□□□

□□□□3□□

□□□□□□□□□□□□□□□□□□□□□□□□□□□□□□□□□□□□□□

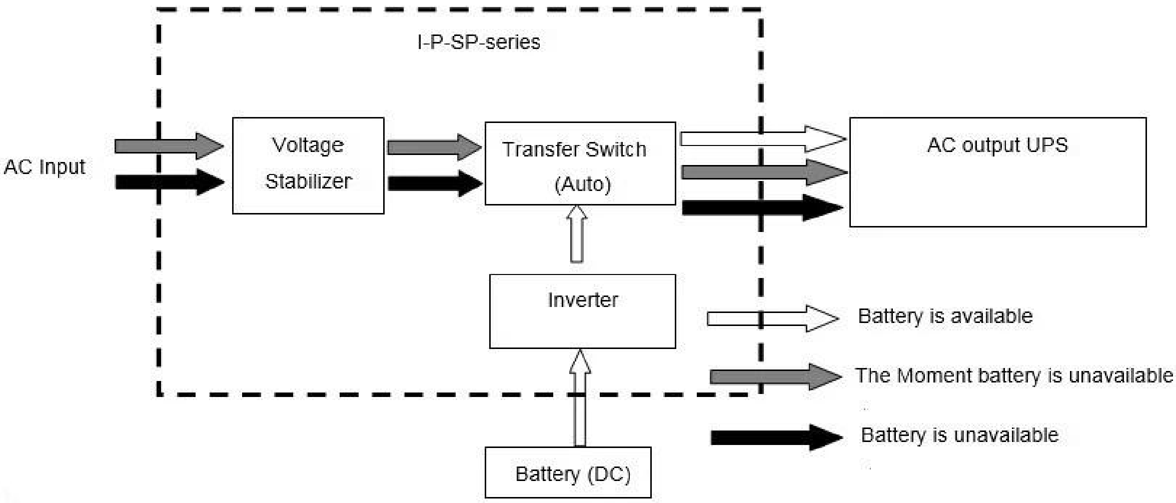

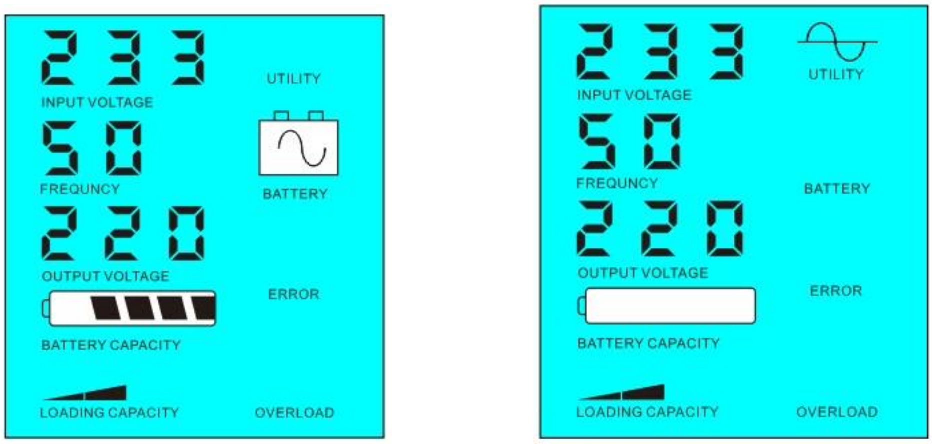

LCDが下のように表示されます。

電池は利用できます

バッテリーが利用できない、商用電源

パラメータ

モデル パラメータ		15kVA
定格出力容量		10KW
最大電力		20KW
バッテリー電圧（DC）		96V / 192V（オプション）
サイズW×D×H（mm）		420×260×605
梱包サイズW×D×H（mm）		440×280×625
正味重量（kg）		85
総重量（キログラム）		95年
一般パラメータ		
作業モード	1	ユーティリティ優先（AC優先）バッテリースタンバイモード
（設定）	2	スリープモード、ユーティリティなし、負荷の電力がインバータ定格出力電力の5%を超えている場合、自動的に動作を開始します
	3	バッテリー優先（DC優先）のユーティリティスタンバイUPSモード
AC入力	電圧	220V±35%または110V + 35%（オプション）
	周波数	50Hz±3%または60Hz±3%（オプション）
AC出力	電圧	220V±3%または230V±3または240V±3%または100V±3%または110V±3%（オプション）
	周波数	50Hz±0.5または60Hz±0.5（オプション）
バッテリーチャージ	AC充電電流	0~15A
	充電時間	バッテリー容量と量に依存
	バッテリー保護	自動検出、充放電保護、インテリジェント管理
表示	ディスプレイモード	LCD
	情報を表示する	入力電圧、出力電圧、出力周波数、バッテリー容量、負荷状態、ステータス情報
出力波形タイプ		純粋な正弦波出力、全高調波歪みTHD≦3
オーバーロード能力		> 120%1分、> 130%10秒

消費電力	スリープモード	1~6W
	ノーマルモード	1~3A
変換効率		80%から90%
転送時間		5ms以下（ACからDC / DCからAC）
保護		過負荷、短絡、高入力電圧、低入力電圧、過熱
環境	温度	-10℃~50℃
	湿度	10~90%
	高度	≦4000m

上記は私達の標準的なパラメータです。予告なしに変更されることがあります。
私達は私達の自身を持っています プロのインバータ そして コントローラ R& Aアンプ。 Dチームと私たち
技術サポートとOEM ODMサービスを提供します。
その他
デザインの概要、技術資料、取扱説明書、製品カタログ等をご覧ください。2014年5月5日に第2版を作成しました。

RS232
WARNING
Danger! electric shock
AC INPUT
AC OUTPUT 220V
BATTERY
SOLARINPUT
DCOUTPUT
12V
12V

□□

I-Panda爱麦德

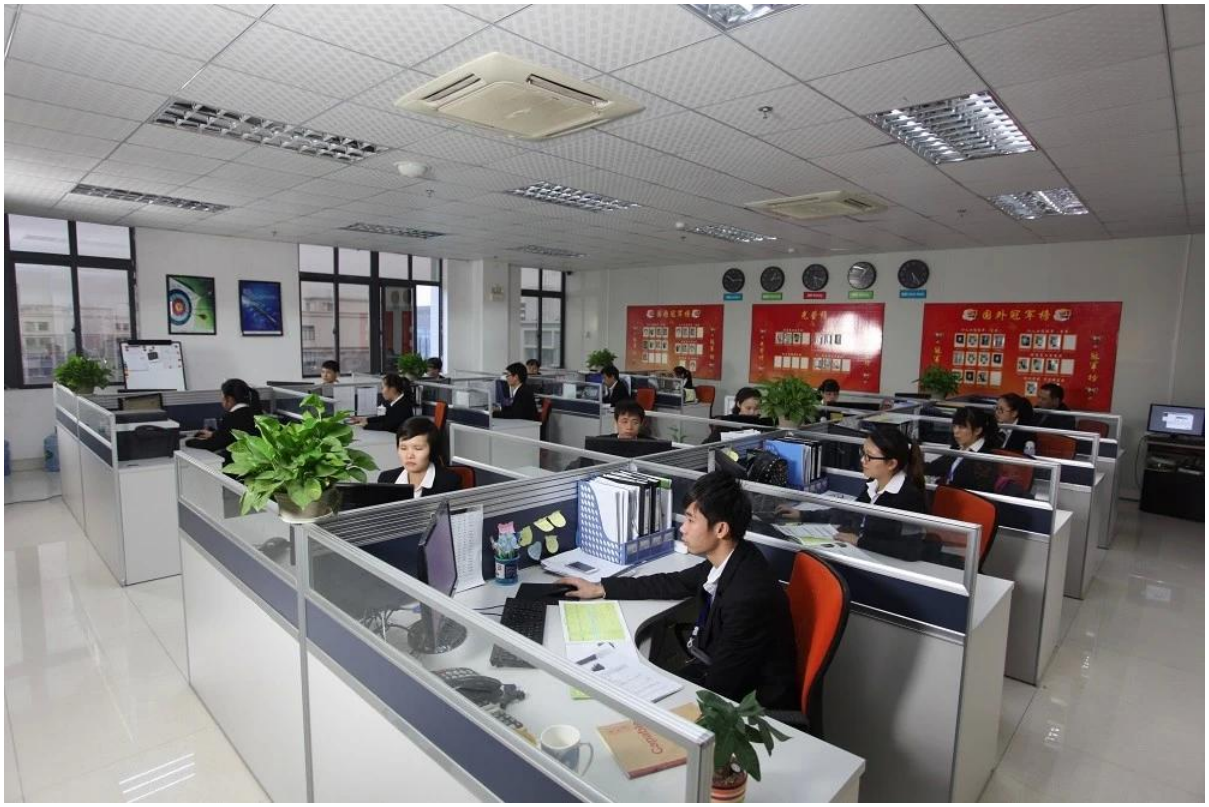

Mundial SA

UPS

FedEx Express

EMS

TNT

DHL

中外运敦豪