12V 24V 48V 5KW TPI2□□□□□□□□□□□□□UPS□□

□□□□□

DC−
DC+
DC INPUT
12V 24V 48V
Remote Port
AC OUTPUT
MAX 5A
AC INPUT AC OUTPUT
L N E L N E
Inverter
Output Protect
Charger
Input Protect

□□□□

1. 3□□□□□□□□□□□□□□□□□□
2.□□□□□□□50Hz□□□□□□□□□□□□□□□60 HZ
3.□□□□□□□DC□□/ AC□□□□□□□□□□□□□□□□
□□□□□□□□□1□6□□□□□□4.□□□consumtion
□□□□□5.□□□□□□□□□CC□CV□CF

□□□□□□□□□□□□□□□□□ □□□□□□□□□□□

□□

1.DC / AC□□□□

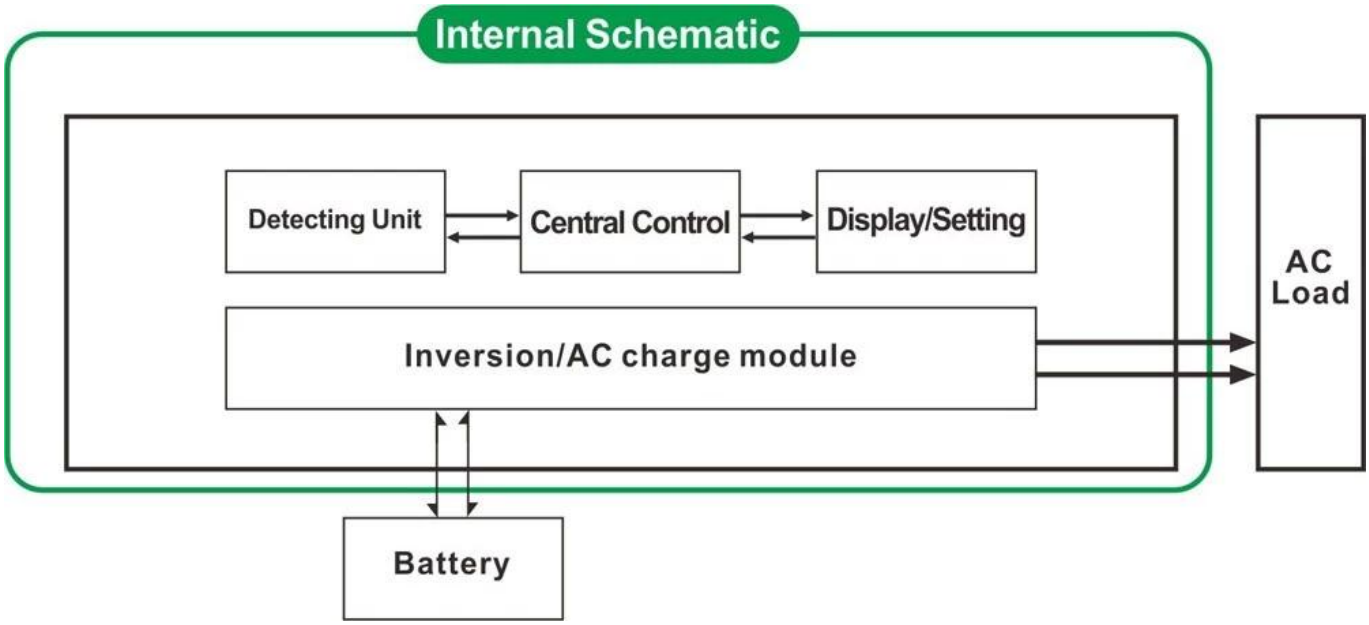

2.□□□□□□□□□□□□□□□□□□□□

1□□□□□□□□□□□□□□□□□□□□□□□□□□□□□□□□□□□□□8□□□□□□□□□□□□□□□□

2□□□□□□□□□□□□□□□□□□□□□□□□□□□□□□□□□□□

3□3□□□□□□□□□□□□□□□□□□CC□□□□□□□□□□□□□CV□□□□□□□□□CF□□□□□□□□□□

3. UPS□□□

□□□□□□□□□AC□□□□□□□□□□□□□□□□□□□□□□□□□□□□□□□□□DC□□□□□□□□□□□□□□□□□□□

□□□□□□□□□□□□□
7.□□□□□□□□□□□□□

4.□□□