□□□□□□□□□□□□UPS 6KW□□□□□□□□□□□□□□□
□□□s□

BAT Type
S-ON
AC
50HZ
AC
60HZ
DC
Inverter
Charger
Next Page
Alarm
OFF
ON
S-ON
Power Inverter

DC−
DC+
DC INPUT
12V 24V 48V
Remote Port
AC OUTPUT
MAX 5A
AC INPUT
AC OUTPUT
L N E L N E
Inverter
Output Protect
Charger
Input Protect

主な機能

1 3回点で最大インバータの電力サージ

2出力周波数: 50Hzまたはユーザによる調整可能な60 HZ

3作業モード: DC最初/ ACのユーザによる最初の調整可能

スリープモード、1~6ワットの下で4。低消費電力consumtion

バッテリーへの5つ充電ステージ: CC、CV、CF

仕様を取得するには、ここからダウンロードしてください: http://www.solarcontroller-inverter.com/download/7.htm

機能

1.DC / AC変換機能

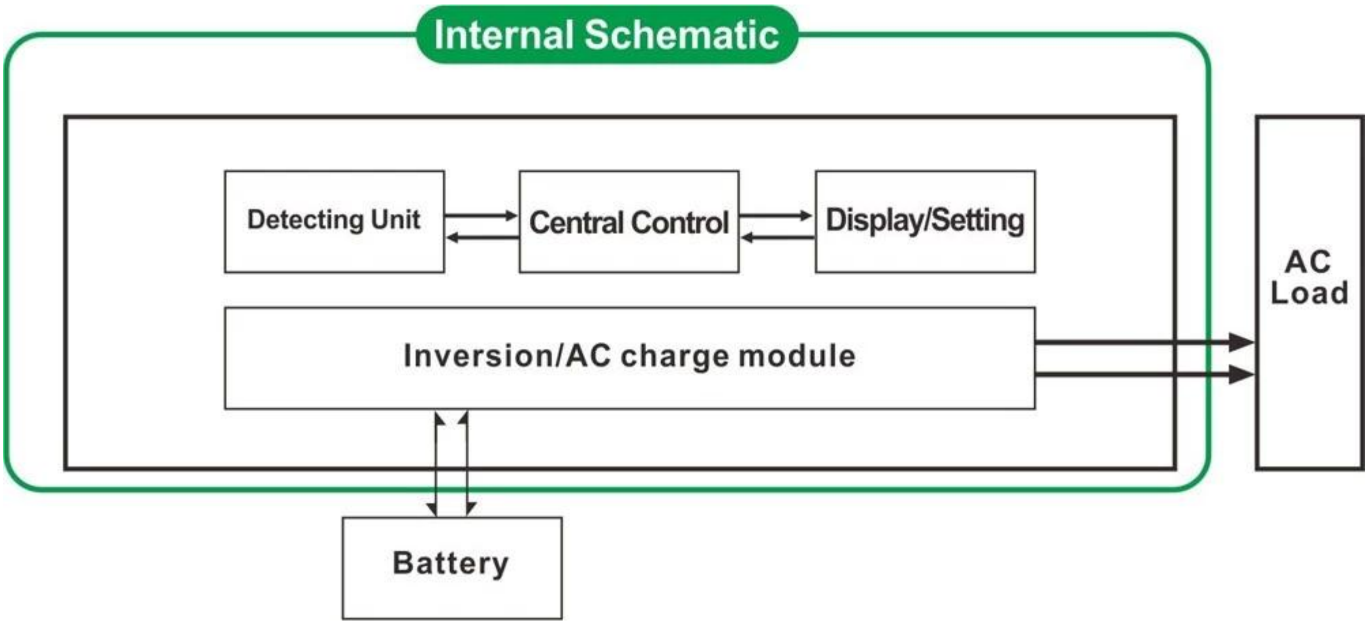

2□□□□□□□□□□□□□□□□□

1□□□□□□□□□□□□□□□□□□□□□□□□□□□8□□□□□□□□□□□□□□

2□□□□□□□□□□□□□□□□□□□□□□□□□

3□3□□□□□□□□□□□□□□□CC□□□□□□□□□□CV□□

□□□□□□□□□CF□

3 UPS□□□

□□□□□□□AC□□□□□□□□□□□□□□□□□□□□□□□□□DC□□

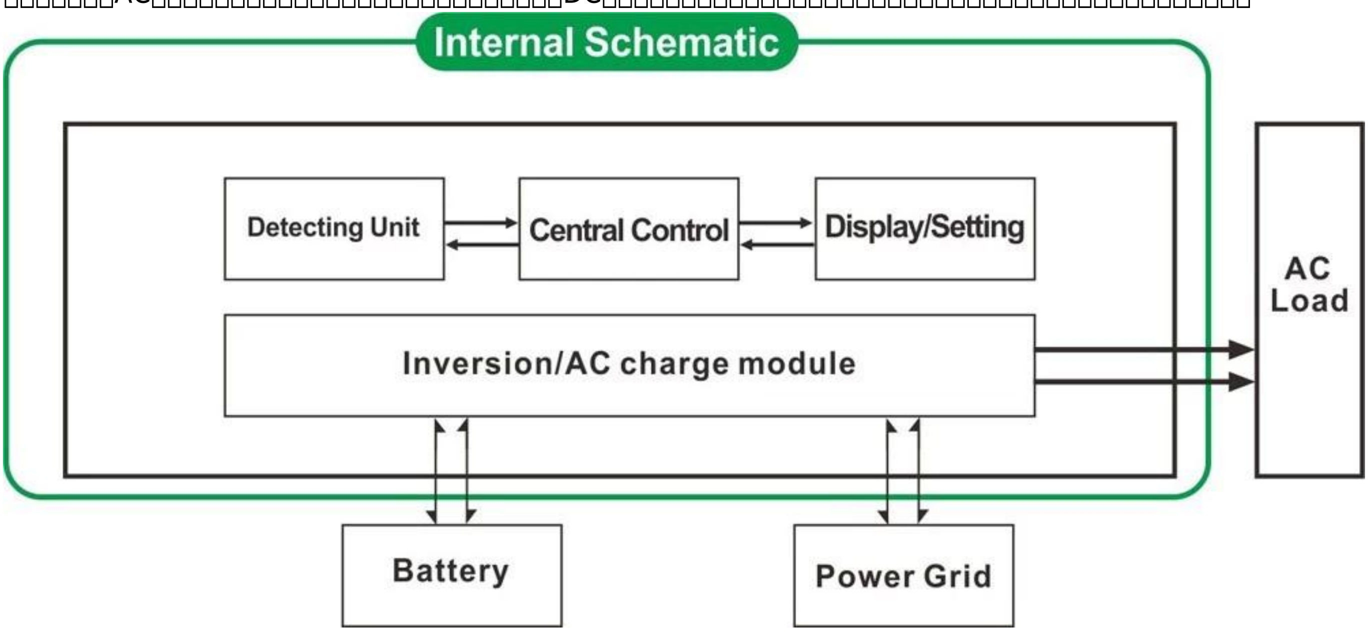

3.1□□□□□□□□□□□□□□□□□□□□□□□UPS□□□□□□□□□□□□□□□□□□□AC□□

3.2□□□□□□□□□□□□□□□□□□□□□□UPS□□□□□□□□□□□□□□DC□□□□□□□□

□□

1□ [□□□□□] □□

2 CPU□□□□□□□□□□□□□□□□□□□□

3 LCD□LED□□□□□□□□□□□□□□□□□□□□□□□□□□□□□□□□□□□□□
4□□□□□□□□□□□□□□□□□□□□□□□□□□□□□□□□□□AC□□□DC□□□□□□□□□□□□□□□□·
□□□□□□50Hz□□□60Hz□□□□□□□□□□□□□
5□□□□□□□87□□98□□□□□□□□□1W□6W□□□□□□□□□□□□□□□□□□□
□□□□□□□□□□□□□□□□□□
6□□□□□□□□□□□□□□□□□□□□□□□□□□□□□□□□□□□□□□8□□□□□□□□□□□□□□
□□
7□□□□□□□□□□□□□□□□□□□□□
8□□□3□□□□
□□□□□□□□□□□1KW□□□□2KW□□□□2HP□□□□□□□□□□□□□1HP□□□□□□□□□□□□□□□□□
□□□□□□□□□3KW□3HP□□□□□□□□□□□□□□□□□□□□□
9□□□
□□□□□□□□□□□□□□□□□□□□□□□□□□□□□□□□□□5□□□□
10□□□□□□□□□□□□□□□□□□□□□□□□□□□□□□□
□□□□□□□□□□□
11 EMC□LVD□RoHS□□□□□□
12 2□□□□□□□□□□□□□

□□

□□□□□□ □□□			1000W	2000W	3000W	4000W4000W 4000W	5000W	6000W
□□□□□□			1000W	2000W	3000W	4000W	5000W	6000W
□□□□□			3000W	6000W	9000W	12000W	15000W	18000W
□□□□□□□DC□			12V□□□24V□□□ 48V□□□□□□□			24V□□□48V□□□□□□□		
□□□W×D×H□mm□□			318 * 218 * 368			440 * 218 * 400		
□□□□□□□W×D×H□mm□□			395 * 275 * 520			520 * 275 * 520		
□□□kg□			27	28	30	39	40	51
□□□□kg□			29	30	32	43	48	53
□□□□□ □□□□	□□		□□□□□ □□□					
	S-ON		□□□□Mode.1-6W□□□□□□□□□□□ 5□□□□□□□□□□□□□□□□□□□□□□□□□□□□□□□					
	□□		□□□□□					
AC□□	□□		220V□35□±□□□ 110V + 35□□□□□□□					
	□□□		50Hz□□□60Hz					
AC□□	□□		3□±220V□□□ 230V±3□□□240V±3□□□□100V±3□ □□□110V□±3□□□□□□□					
	□□□		□□□□□□□□ □□□□□□□□□□□□□□□□□□□□□□□□□□ □□□50Hz□□□60Hz□□□□□□□ □DC / AC □□□□□□					
□□□□□□□□□ □□□□□□□□□□0□ □AC□□□□□□□□□□□□ □□□□□□	AC□□□□ □□□□	BAT	1000W	2000W	3000W	4000W	5000W	6000W
		12V	35A	65A	75A	/	/	/
		24V	20A	35A	45A	65A	70A	75A
		48V	□10□a□	15A	30A	35A	40A	50A
	□□□□□□□		□□□□□□□□□□□□□□□□□□□□□□ 1□□□□□2□□□□□□□□□□□□□□□□□□□□□□□□ □□□□□□□□ □□□□□□□□□□□□□□□□□□□□□□□□OEM□□□□□					
	□□□□□		□□□□□□CC□CV□CF					
	□□□□		□□□ □□□□□□□					
	□□□□□□		□□ □□□□□□ □□□□□□□□□□□□□□					
UPS □□□□	AC		□□□□□□□□□□□□□□□□□□□□□□□					
	DC		□□□□□□□□□□□□□□□□□□□□□□					
□□□□□□	□□□□□		□□+□□LED					
	□□□□□		□□□□□□□□□□□□□□□□□□□□□□□□□□□□□□□□□□□□□□ □□					
□□□□□□□			□□□□□					
□□□□□			> 120□□1□□> 130□□10S					

消費電力	スリープモード	1~6W
	通常モード	1~3A
変換効率		87パーセント~98%
転送時間		へのDC / DCへの<5msの交流（AC AC）
保護		過出力短絡、高電圧入力、 低電圧入力は、過熱
環境	温度	-10℃~50℃
	湿度	10%~90%
	標高	≤4000m

証明書

ISO2008

ISO2004

CE-EMC

CE-LVD

FCC

RoHS指令

サービスと接触

1。OEMおよびODMの発注 が設けられている。

技術的なグループに基づいて利用可能な2電源ソリューションを参照してください

3。24ヶ月保証。生涯時間が技術サービスを拡張した。

4。ご質問のいずれかがプロの技術チームによって導かれる。

製品に関する5。無料の技術的な研究と議論が毎年提供されています。

当社の他の主要製品のひとつ。 I-P-Smart2 MPPT充電コントローラ。