[illegible]

DC / AC[illegible]AVR[illegible]AC[illegible]UPS[illegible] [illegible] [illegible]IP-XD[illegible]

[illegible]

1[illegible]

2[illegible]CPU[illegible]

3[illegible]LCD[illegible]

[illegible]4[illegible]AVR[illegible]UPS[illegible]

[illegible]5[illegible]

6[illegible]

7[illegible]5[illegible]

8[illegible]

9[illegible]CE / EMC / LVD / RoHS[illegible]

10[illegible]

[illegible]

1[illegible]DC[illegible]AC[illegible]L[illegible]

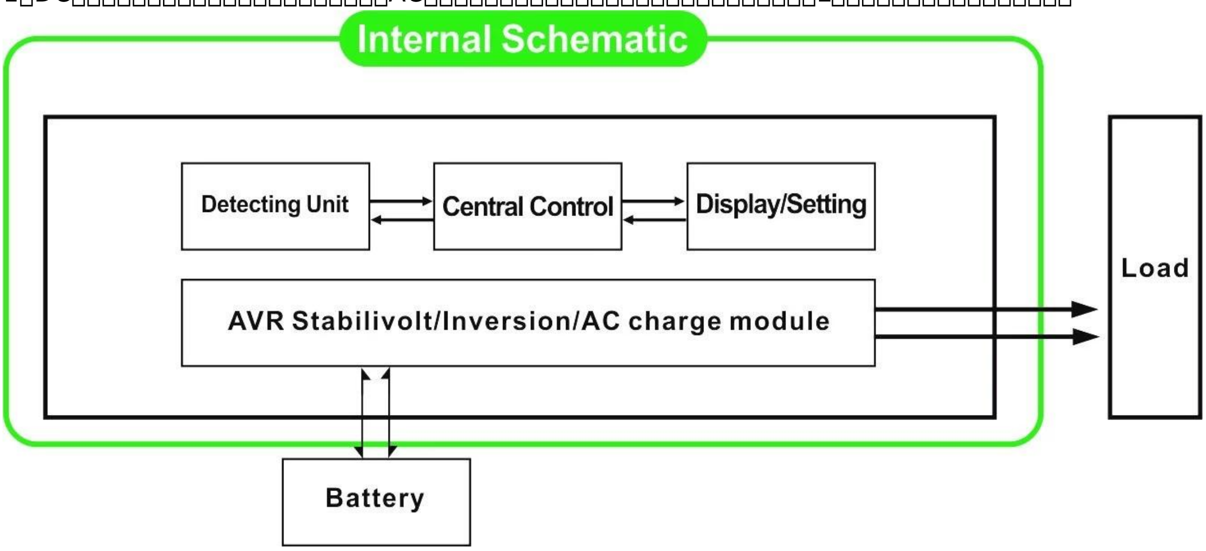

1.1[illegible]LCD[illegible]FREQUNCY[illegible]AC[illegible]01[illegible]DC[illegible]AC[illegible]LCD[illegible]AC[illegible]..[illegible]

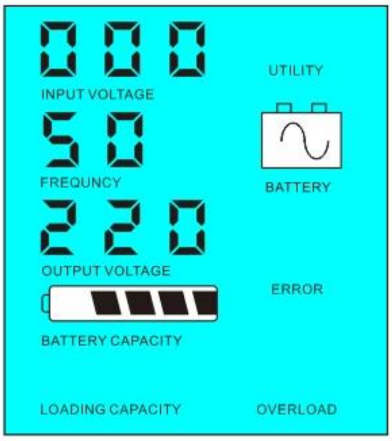

1.2□□□□□□□□□LCD□□□□□□FREQUNCY□□□□□AC□□□□□□□□□□□□□□□□5□□□□□02.If□□□ □□□□□□ □□□□□□ □□□1-6W□□□□□□□□□□□□□5□□□□□□□□□LCD□□□□□□□□□□0□□□□□□□ □□□□□□ □□□□5□□□□□□□□□□□□□□□□□□□□□□□□□□□ □ LCD outpu□□□□□□□□ □□□□□□□□□□□

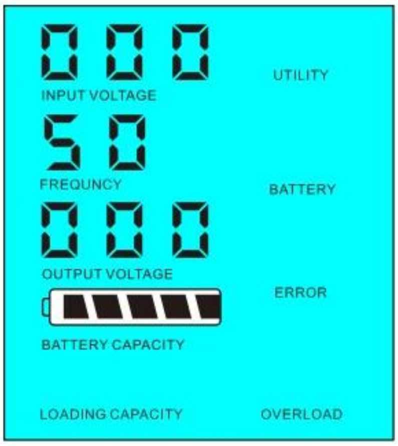

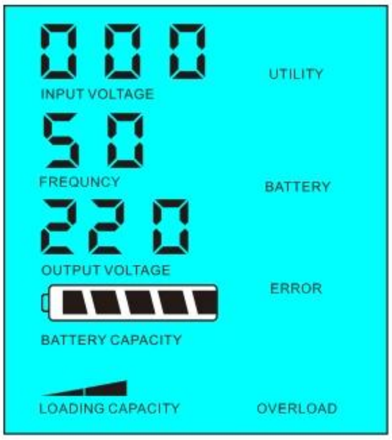

□□□□□<□□□□□□□□□□□5□

□□□□□>□□□□□□□□□□□5□

2□□□□□□□□□□□□□□□□□□□□□□□□□UPS□□□□□□□□□□□□□□□□□□□□□□□□ □□□□□□□ □□ □□□□AC□□□□□□□□□□□□□□□□□□□□□□□□□□□DC□□□□□□□□□□□□□□□□]□□□□

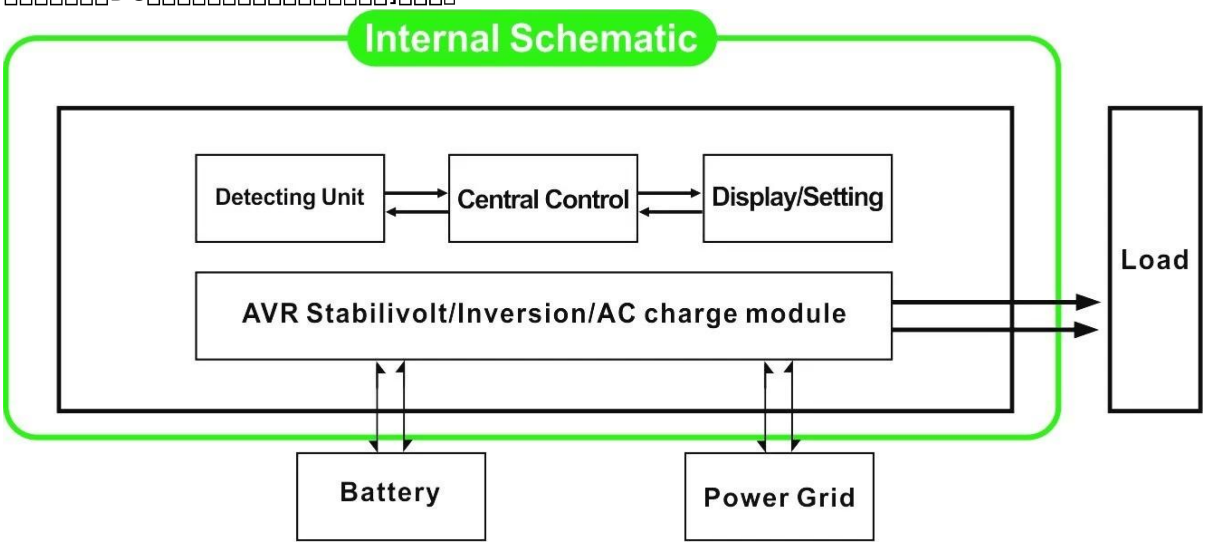

2.1□□□□□□□□□□□□□□AC□□□LCD□□□□□□□□□□□□□01□□□

□□□□□□□□□□

□□□□1□□□

□□□□2□□□□□□□□□□□□□□□□□□□□□□□5ms□□

[illegible]3[illegible]

[illegible]

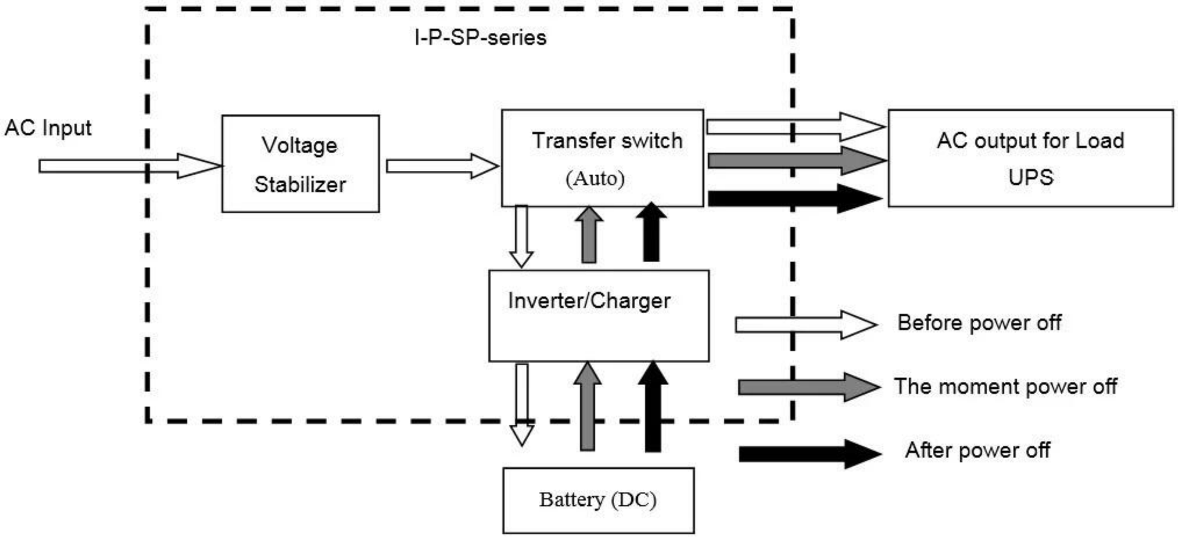

[illegible]**LCD**[illegible]

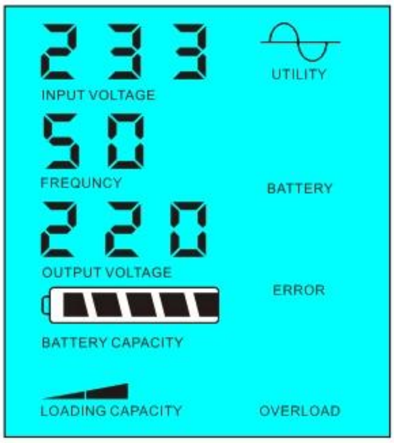

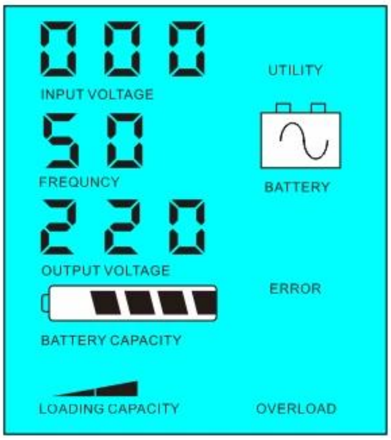

[illegible] [illegible]

2.2[illegible]DC[illegible]UPS[illegible]LCD[illegible]03[illegible]

[illegible]

[illegible]1[illegible]

[illegible]2[illegible]

[illegible]3[illegible] [illegible]

[illegible]

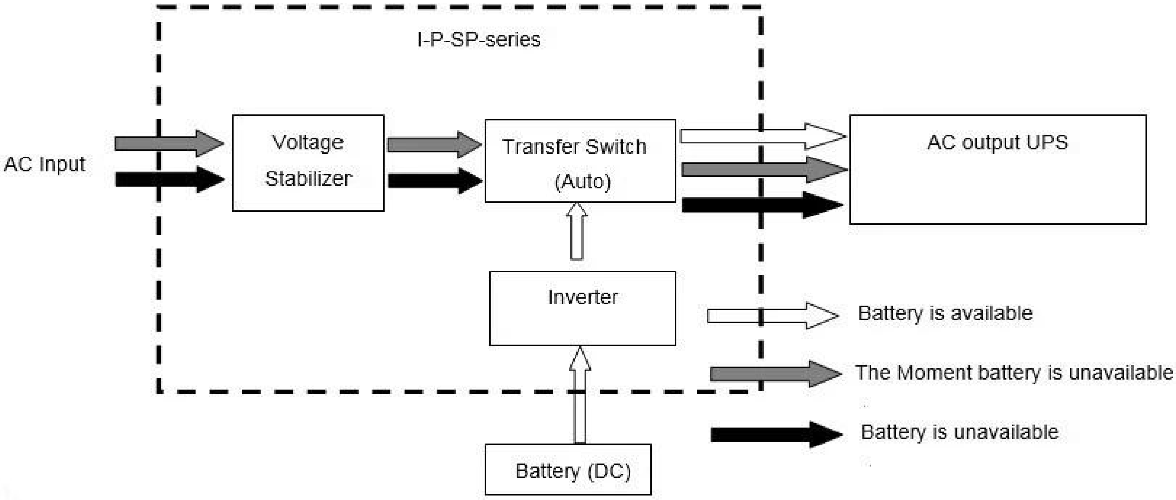

□□□□□□□□LCD□

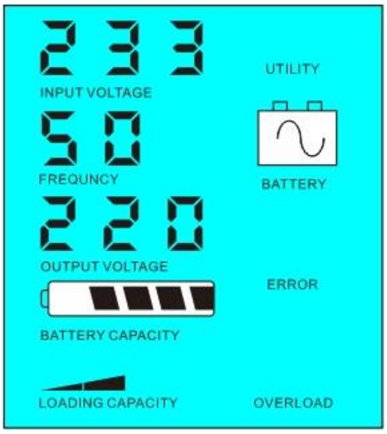

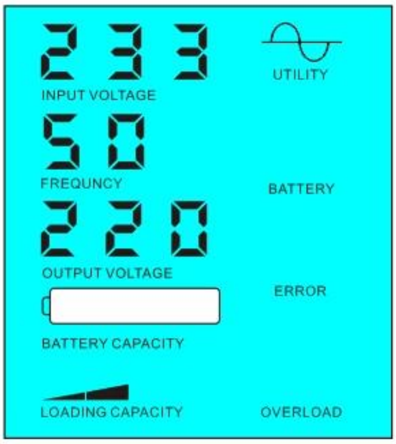

□□□□□□□□□□□□□ □□□□□□□□□□□□□□□□□□□□□□□□□□□□□□□

□□□□□□□

□□□ □□□□□□		5000VA
□□□□□□		3500W
□□□□□		7000W
□□□□□□□DC□		48V / 96V / 192V□□□□□□□
□□□W×D×H□mm□□		420 * 260 * 605
□□□□□W×D×H□mm□□		440 * 280 * 625
□□□□□□□□□□□		31
□□□□□□□□□□		33
□□□□□		
□□□□□	1	□□□□□□□□□□□AC□□□□□□□□□□□□□□□□□□
□□□□	2	□□□□□□□□□□□□□□□□□□□□□□□□□□□□□□5□□□□□□□□□□□□□□□□□□□□□□□□□□□□□□□□□□□□□
	3	□□□□□□□□DC□□□□□□□□□□□□□□□□□UPS□□□
AC□□	□□	220V□□□□□□□35□□□□110V + 35□□±□□□□
	□□□	3□□□□60Hz±3□±50Hz□□□□□□□□
AC□□	□□	220V±3□□□□230V±3□□□240V±3□□□□100V±3□□□□110V±3□□□□□□□□
	□□□	0.5±0.5□□□60Hz±50Hz□□□□□□□□
□□	AC□□□□	0□15A
	□□□□	□□□□□□□□□□□□
	□□□□□□	□□□□□□□□□□□□□□□□□□□□□□□□□□□□□□□□□
□□	□□□□□□□□□	LCD
	□□□□	□□
□□□□□□□		□□□□□□□□□□□□□□□□THD≤3
□□□□□		> 120□1□□> 130□□10□

□□□□	□□□□□□□	1□6W
	□□□□□	1□3A
□□□□		90□□80□
□□□□		< 5ms□□AC□DC / DC□AC□
□□		□□□□□□□□□□□□□□□□□□□□□□
□□	□□	-10℃□50℃
	□□	90□□10□
	□□	≤4000m

□□□□□□□□□□□□□□□□□□□□□□□□□□□□□□□□□

□□□□□□□□□□□□□□ □□□□□□□□ □□□ □□□□□□ R&□038;□□□□; D□□□□□□

□□□□□□□□□OEM ODM□□□□□□□□□□□□□□

□□

□□□□□□□□□□□□□□□□□□□□□□□□□□□□□□etc.Research□□□□□2014□5□5□□2TH□□□□□□□□□□□□□□□□□□□□

RS232
WARNING
Danger! electric shock
AC INPUT
AC OUTPUT 220V
BATTERY
SOLARINPUT
DCOUTPUT
12V
12V

□□

I-Panda爱麦德

Mundial SA

UPS

FedEx Express

EMS

TNT

DHL

中外运敦豪