Introduzione:

Questa è una funzione di monitoraggio del punto di alimentazione massimo (MPPT) con controller di carica MPPT ad alta efficienza.Ha molti vantaggi come l'auto-raffreddamento, il riconoscimento automatico della tensione di sistema, l'ampio raggio di input fotovoltaico, il bharge per tutti i tipi di batterie, il controllo di scarico intelligente, la funzione di comunicazione RS232 / LAN ecc. È il prodotto più alto nel mercato solare.

Caratteristica:

1.A ha un algoritmo MPPT efficiente, efficienza MPPT ≥99,5%□ e efficienza del convertitore fino al 98%.
2. Modalità di carica: tre fasi (corrente costante, tensione costante, carica mobile), prolunga la durata delle batterie.
3. Quattro tipi di modalità di carico Selezione: ON/OFF, controllo della tensione fotovoltaica, controllo a doppio tempo, controllo del tempo PV+.
4. Riconoscimento automatico della tensione del sistema di battery.
5.Prettiche 3 tipi di batteria a piombo-acido comunemente utilizzate (sigillo \ gel \ alluvione) Impostazioni di parametri FANS essere selezionati dall'utente e l'utente può anche personalizzare i parametri per altri ricariche della batteria.
6. È una funzione di ricarica limitante di corrente.Quando la potenza del fotovoltaico è troppo grande, il controller mantiene automaticamente la potenza di ricarica e la corrente di ricarica non supererà il valore nominale.
7.Support Multi - Machine Parallel Per realizzare l'aggiornamento dell'alimentazione del sistema.
8. ALTA DEFINIZIONE LCD Funzione di visualizzazione LCD Per verificare anche i dati in esecuzione del dispositivo e lo stato di lavoro, può anche supportare modificare il parametro di visualizzazione del controller.
9.RS485 Comunicazione, possiamo offrire un protocollo di comunicazione alla comoda gestione integrata dell'utente e allo sviluppo secondario.
10.Support PC Monitoraggio del software e modulo WiFi per realizzare il monitoraggio del cloud App.
11.CE, ROHS, certificazioni FCC approvate, possiamo aiutare i clienti a passare varie certificazioni.
Per 12,3 anni di garanzia e 3 ~ 10 anni possono anche essere forniti un servizio di garanzia esteso.

Parametro:

Serie master		48BL-100A
Categoria di prodotto	Proprietà del controller	MPPT (tracciamento massimo del punto di alimentazione)
	Efficienza MPPT	≥99,5%
	Potere di standby	0,5 W ~ 1,2 W.
	Tensione di sistema	Riconoscimento automatico
	Metodo che si dissipante di calore	Aria condizionata

Caratteristiche di input	Tensione di ingresso MAX.PV (VOC)		DC150V
	Avviare il punto di tensione di carica		Tensione della batteria + 3V
	Punto di protezione a bassa tensione di ingresso		Tensione della batteria + 2V
	Punto di protezione di tensione		DC150V
	Potenza fotovoltaica nominale	Sistema 12V	1300 W.
		Sistema 24 V.	2600 W.
		Sistema 36V	3900W
		Sistema 48 V.	5200W
		Sistema 96V	
Caratteristiche di carica	Tipi di batteria selezionabili (batteria gel predefinita)		Possono essere definiti anche l'acido di piombo sigillato, la batteria del gel (anche altri tipi di batterie)
	Corrente classificata a carica		100a
	Metodo di ricarica		3 stadi: corrente costante (caricamento rapido)-Carica a flottamento della tensione
Caratteristiche di carico	Tensione di carico		Lo stesso della tensione della batteria
	CARICA CORRENTE CORRENTE		100a
	Modalità di controllo del caricamento		ON \ OFF Modalità, modalità di controllo della tensione fotovoltaica, modalità di controllo a doppio tempo, modalità di controllo PV + Time
Display e comunicazione	Modalità display		Display di retroilluminazione del codice LCD ad alta definizione
	Modalità di comunicazione		Porta RJ45 a 8 pin/RS485/Support PC Monitoraggio del software/Supporto Modulo WiFi per realizzare il monitoraggio del cloud App

Altri parametri	Proteggi la funzione	Input-output su \ in base alla protezione della tensione, prevenzione della protezione inversa di connessione, protezione per lo spargimento della batteria ecc.
	Temperatura operativa	-20 ℃ ~+50 ℃
	Temperatura di conservazione	-40 ℃ ~+75 ℃
	IP (protezione da ingresso)	IP43
	Max.Dimensione della connessione	50mm2
	Peso netto (kg)	7.1
	Peso lordo (kg)	8.8
	Dimensione del prodotto (mm)	420*280*95
	Dimensione dell'imballaggio (mm)	510*368*210

Nota: Parametri standard della società sopra la compagnia;

Parti del prodotto:

NO.	Quantità	Descrizione
1	1 pc	Controller solare MPPT (blu, verde o bianco)
2	2 PC	Appendiali (per installare il controller sul muro)
3	8 set	Vite(Per mantenere i ganci nel controller)
4	1 pc	RJ45 Passa al cavo di comunicazione RS232
5	1 pc	Filo di rilevamento della temperatura
6	1 pc	CD
7	1 pc	Manuale d'uso

Le informazioni principali di MPPT

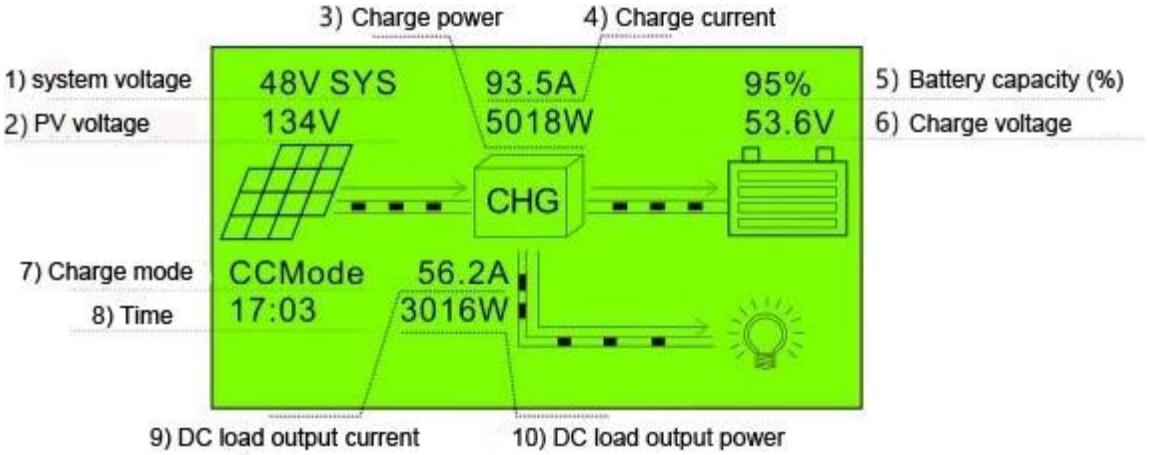

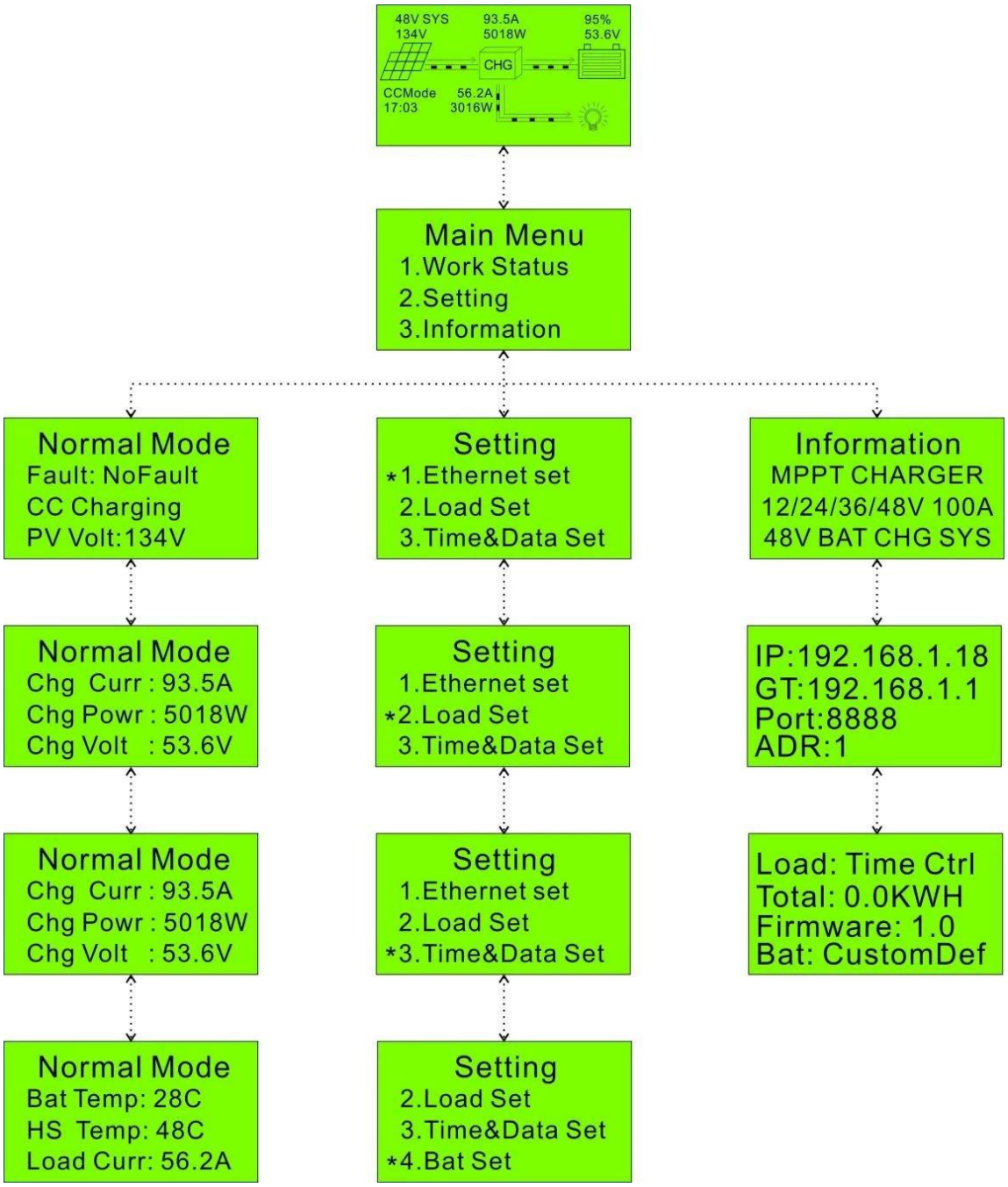

Pagina di impostazione

Nota: Tutte le informazioni di cui sopra sono asample che è lo stato di lavoro del maestro da qualche tempo.In diversa fase di lavoro i parametri cambieranno, come la modalità di lavoro, la corrente di carica, la modalità di carica, la potenza di carica e così via;Nella modalità di guasto mostrerà guasto;

Software per computer superiore e software di prova

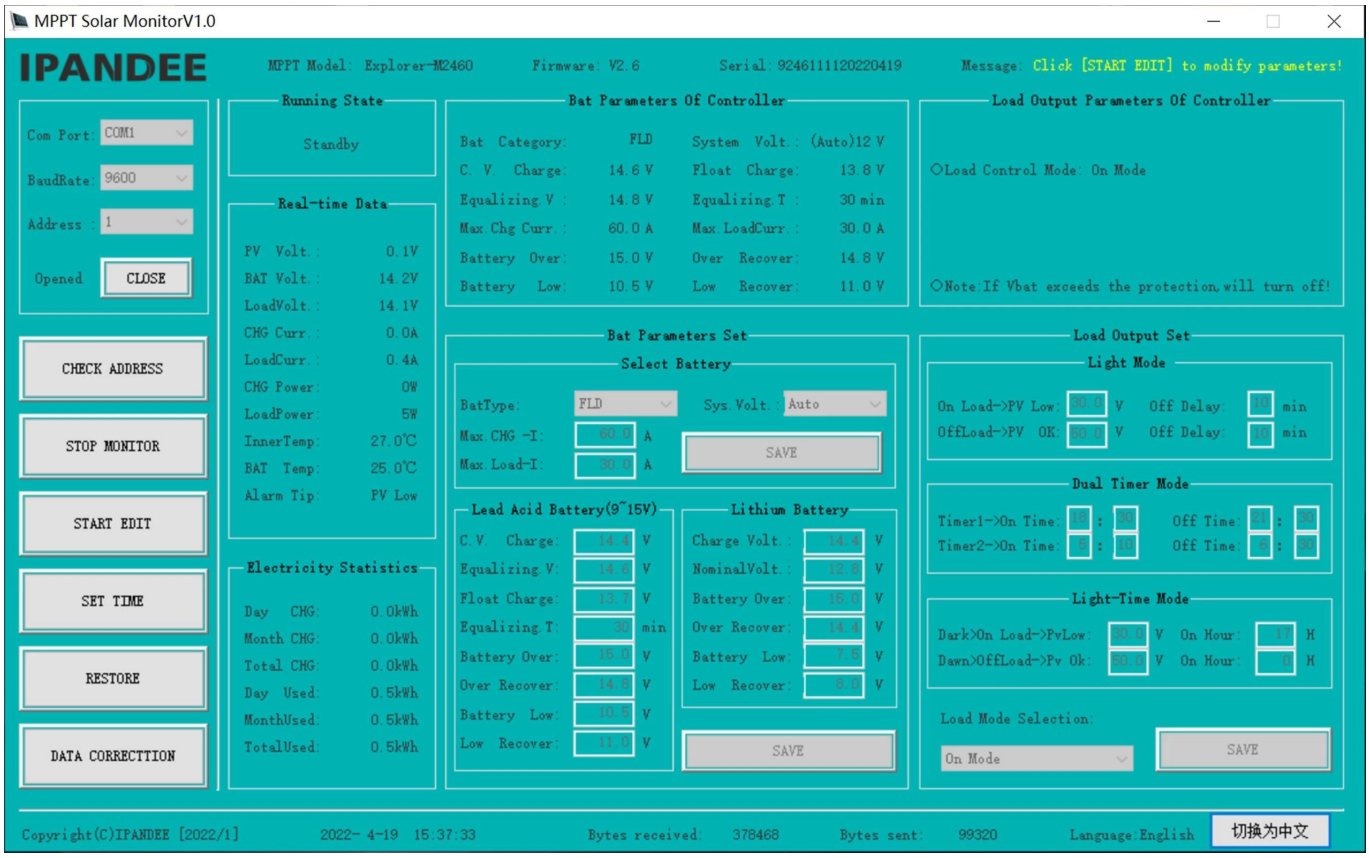

L'interfaccia dello stato di lavoro del software per computer superiore

Diagramma di connessione del sistema

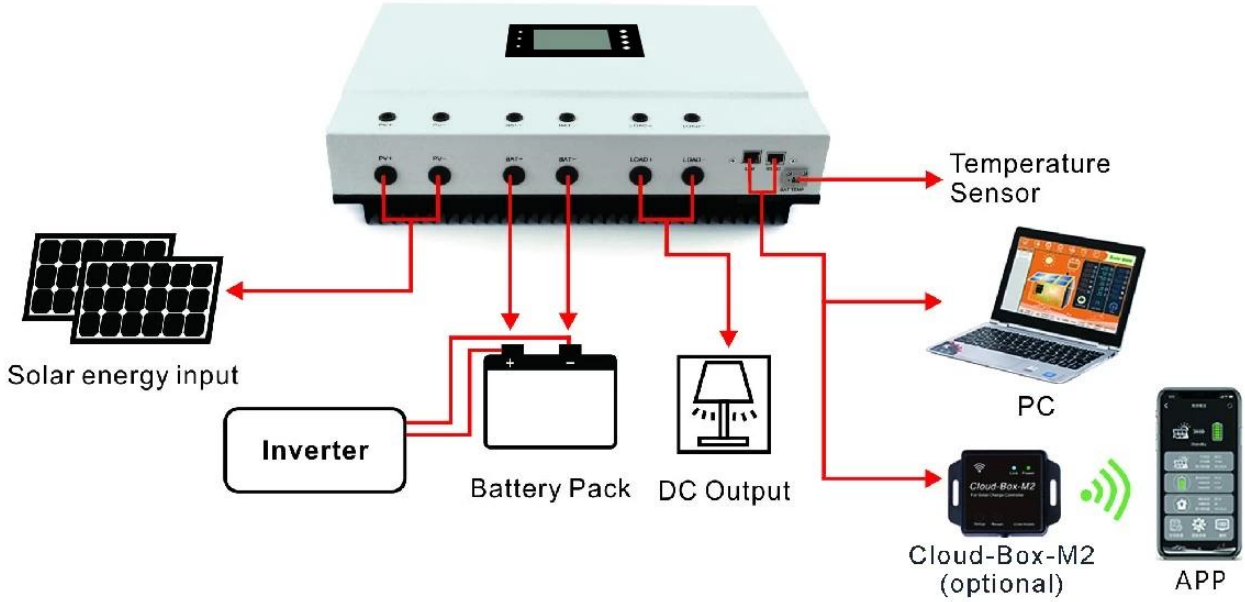
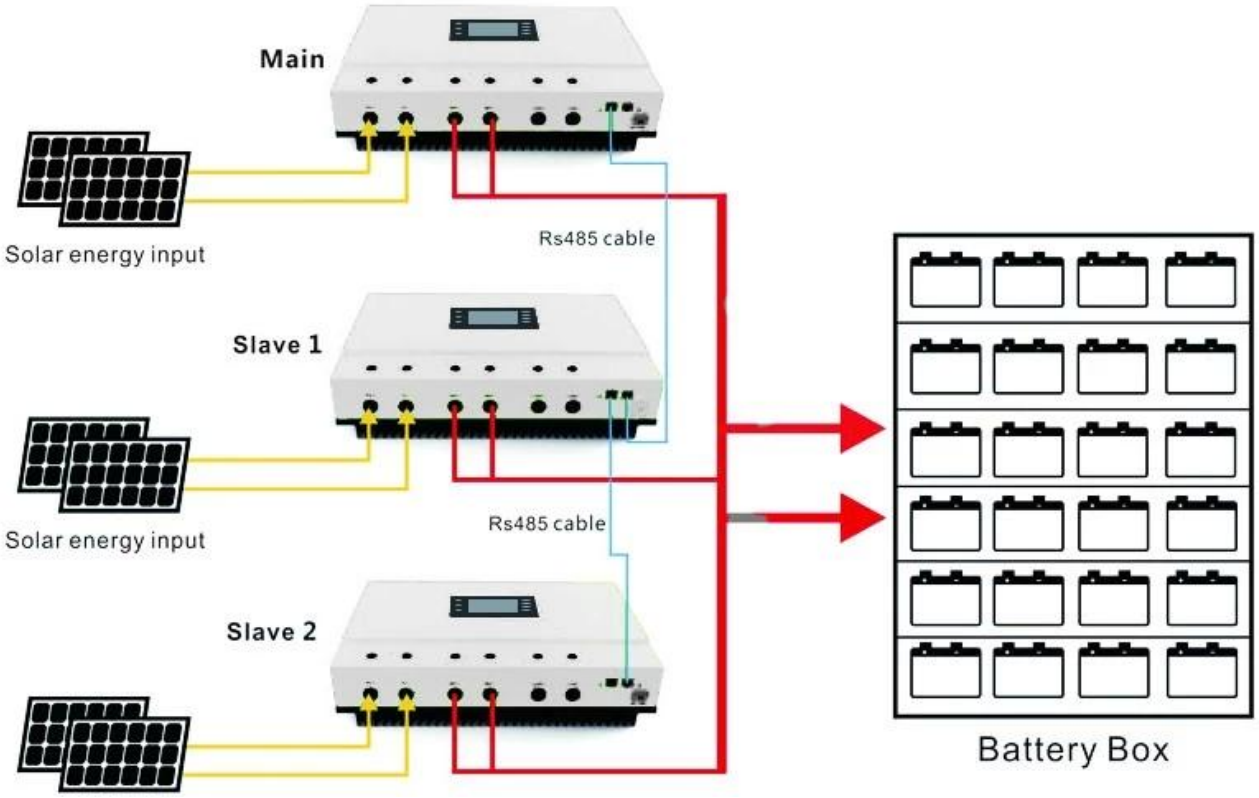
Diagramma di connessione parallelo