I-P-SPC_Power Inverter con Built-in Regolatore di carica solare 3000W

Applicazione

1)sistema di energia solare off-grid

2) Utility e il sistema di generazione di energia solare complementare

Caratteristiche

1) Facile da installare. Per configurare un sistema solare, gli utenti solo bisogno di collegarlo con pannelli solari e batterie.

2) la gestione della CPU, controllo intelligente, design modulare

3) I LED display LCD. LCD può visualizzare vari parametri (come la tensione di uscita, frequenza, modo di funzionamento)

design a 4) multifunzione, funzione AVR UPS. Gli utenti non hanno bisogno di acquistare, di controllo, caricabatterie o stabilizzatore di AC solare.

5) Collegamento batteria esterna, è conveniente per gli utenti di espandere tempo di utilizzo e back-up tempo di potenza

6) Con eccellente capacità di carico e capacità di carico, questa serie di inverter in grado di guidare non solo il carico di resistenza; ma anche vari tipi di carichi induttivi come motori, aria condizionata, trapani elettrici, lampada fluorescente, lampada a gas. Si può guidare quasi tutti i tipi di carico

7) puro design circuito onda sinusoidale a bassa frequenza, qualità stabile, facile a manutenzione, basso tasso di guasto e di lunga durata (sotto il corretto funzionamento, può durare almeno 5 anni)

8) Protezione perfetta: protezione di bassa tensione, protezione di alta tensione, sopra la protezione di temperatura, protezione da cortocircuito, protezione di sovraccarico

9) CE / EMC / LVD / approvazioni RoHS / FCC

10) 2 anni di garanzia, supporto tecnico per tutta la vita

sistema di energia solare off-grid

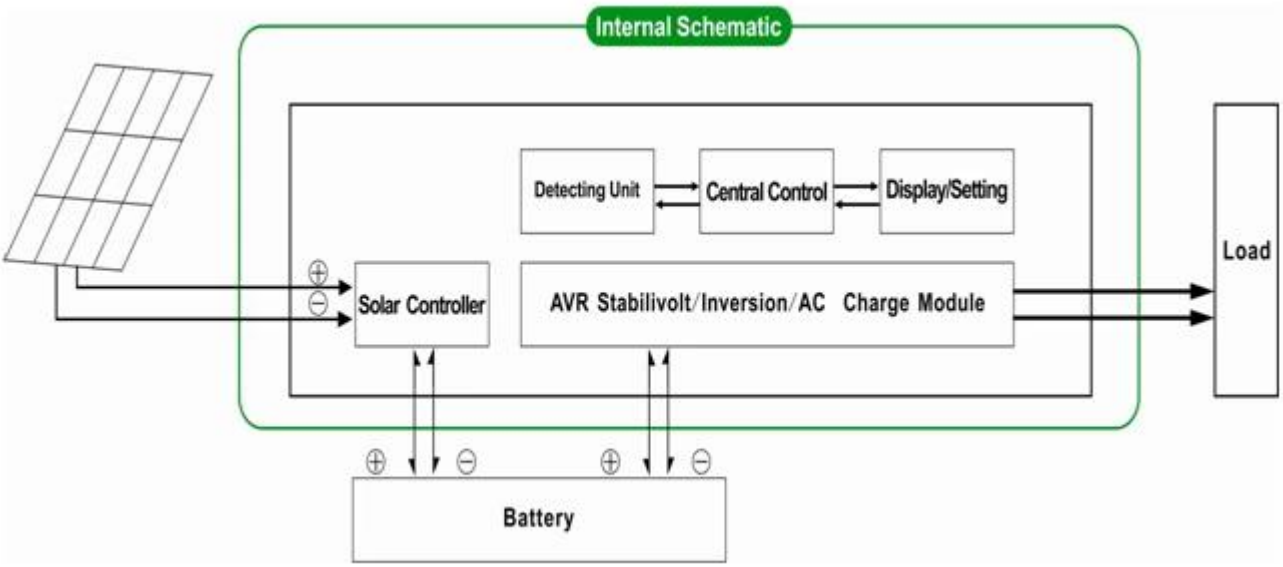

Utility e il sistema di generazione di energia solare complementare

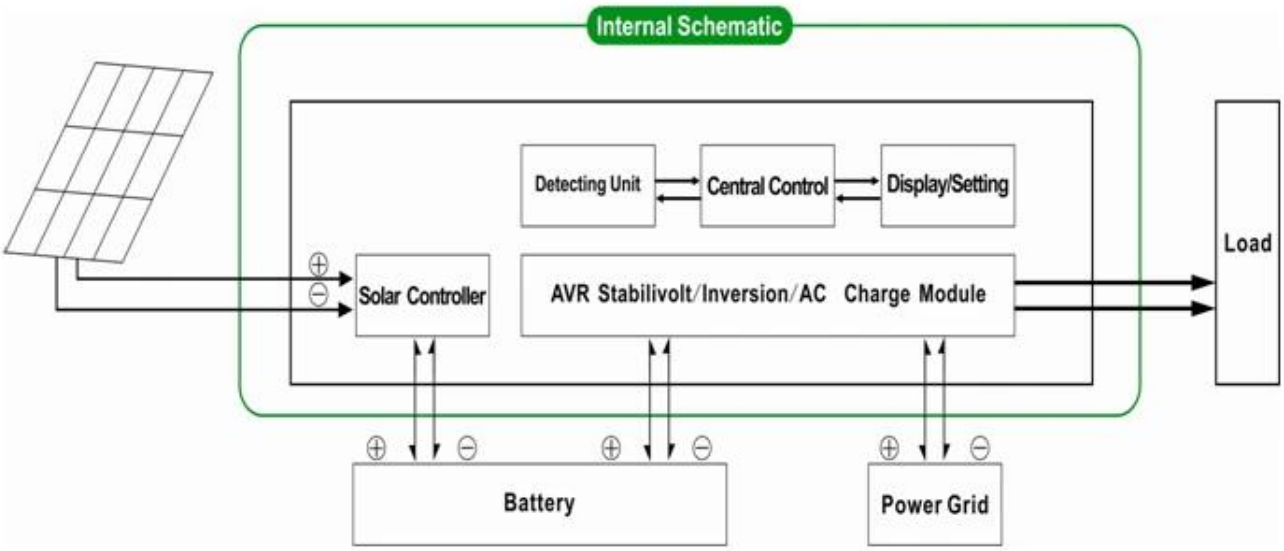

Parametro

Modalità		4000VA
Capacità di uscita nominale		3000W
Picco di potenza		6000W
Tensione della batteria (DC)		24V o 48V
PWM regolatore solare	Voltaggio	24V o 48V
	attuale	40A
	PV Max Tensione di ingresso	24V Sistema: 50V 48V Sistema: 100V
Dimensioni L × P × H (mm)		350 * 220 * 460
Formato dell'imballaggio L × P × H (mm)		370 * 240 * 480
Peso netto (kg)		29
Peso lordo (kg)		31
Parametro generale		
Modalità di lavoro (Impostazione)	1	Utility prima (AC prima) della batteria in modalità standby
	2	Sleep Mode, alcuna utilità, il potere di carico è superiore al 5% della potenza nominale, Inverter inizia a funzionare automaticamente
	3	Batteria primo (primo DC) in modalità standby utilità

ingresso CA	Voltaggio	220V ± 35% o 110V + 35% (facoltativa)
	Frequenza	50Hz ± 3% o 60 Hz ± 3% (facoltativa)
uscita AC	Voltaggio	220V ± 3% o 230 ± 3 or240V ± 3% o 100 V ± 3% o 110V ± 3% (facoltativa)
	Frequenza	50Hz ± 0,5 o 60 Hz ± 0.5 (opzionale)
carica Utility	Corrente di carica AC	0 ~ 15A
	Tempo di ricarica	Dipenderà dalla capacità della batteria e la quantità
	Protezione batteria	Rilevamento automatico, Carica e scarica di protezione, gestione intelligente
PV Charge		Corrente totale del fotovoltaico ingresso deve essere inferiore a corrente nominale del regolatore solare PWM
Display	Modalità display	LCD + LED
	Information display	tensione di ingresso, tensione di uscita, la frequenza di uscita, la capacità della batteria, la condizione di carico, le informazioni di stato
Uscita dell'onda Tipo		Pure uscita sinusoidale, distorsione armonica totale THD≤3
sovraccarico Capacità		> 120% 1 min,> 130% 10s
Consumo di energia	Modalità risparmio	1 ~ 6W
	Modalità normale	1 ~ 3A
efficienza di conversione		80% ~ 90%
Tempo di trasferimento		<5ms (AC a DC / DC ad AC)
Protezione		uscita di sovraccarico, corto circuito, di ingresso ad alta tensione, ingresso a bassa tensione, surriscaldamento
Ambiente	Temperatura	-10 ℃ ~ 50 ℃
	Umidità	10% ~ 90%
	Altitudine	≤4000m

Quanto sopra è il nostro parametro standard. Soggetto a cambiamenti senza preavviso.

Abbiamo il nostro professionale inverter e regolatore di R & amp; D team fornendo supporto tecnico e servizio OEM ODM

Le informazioni di controllo di cui sopra è parameter.It di serie della nostra azienda può essere cambiato per altri PWM regolatore di carica solare.

Schema di collegamento

I-P-SPC-Series System

I-P-SPC-Series Inverter+Solar Controller