Lineamenti

1)Facile da installare. Per impostare un sistema solare, i clienti semplicemente spinacon pannelli solari e batterie.

2) CPUgestione e controllo, design modulare

3) LCDschermo, in grado di visualizzare visivamente diversi parametri (come la tensione di uscita,frequenza, modo operativo, ecc)

4) Multifunzioneprogettazione, i clienti non hanno bisogno di acquistare regolatore solare, caricatore, stabilizzatore, ecc

5)Collegamento della batteria esterna per estendere il tempo conveniente alimentazione di backup; utente puòconnettersi come molte batterie come necessario in base alle sole locale e vento leggero.

6)Grande capacità e ad alta capacità, questa serie di & amp; amp; nbsp; Gli investitori possono non solo portare il carico di resistenza;ma anche vari tipi di carichi induttivi come motore, aria condizionata,trapani elettrici, lampade fluorescenti, gas, ecc E 'in grado di gestire praticamente qualsiasi tipoCarico

7) Sottocircuito di frequenza di progettazione onda sinusoidale pura, buona stabilità del sistema, facile damanutenzione, basso tasso di guasto e di lunga durata (in corretto funzionamento,Può essere fino a cinque anni)

8)Perfetta protezione: protezione di bassa tensione, protezione contro le sovratensioni, surriscaldamentoprotezione, protezione di cortocircuito, protezione di sovraccarico

9)CE / approvazioni EMC / LVD / RoHS / EMC CCC

10)2 anni di garanzia, tecnico sostiene tutta la vita

Funzione

1 funzione di investimento Sole in modalità inversa (collegato solo alla batteria), & amp; amp; nbsp; può essere impostato in modalità di funzionamento normalee modalità sleep

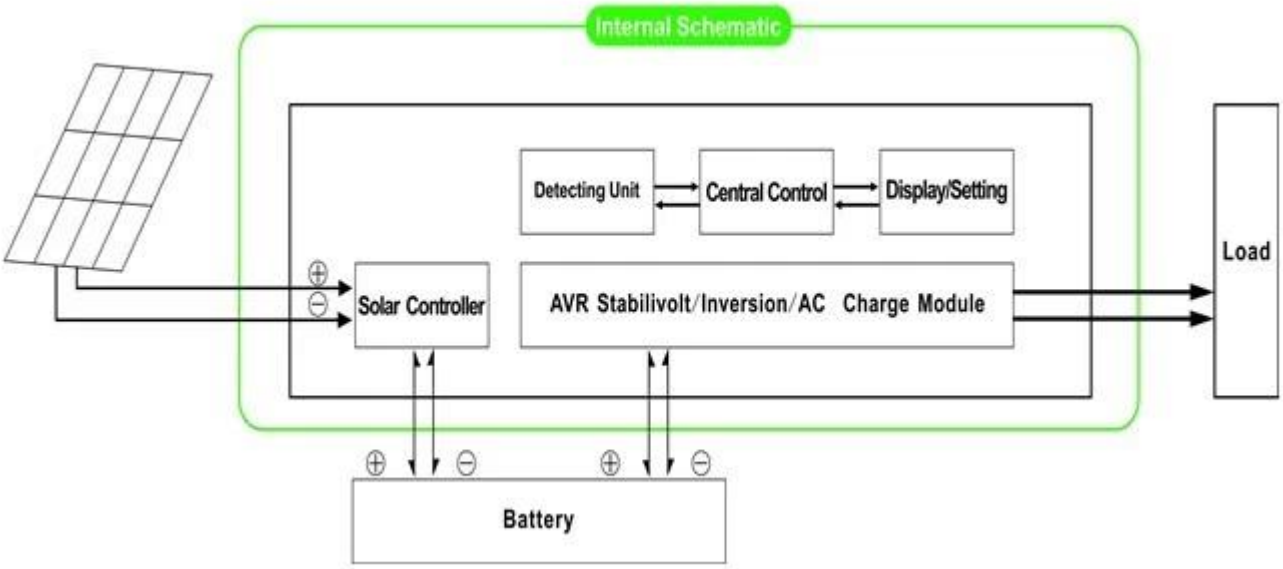

1.1 & amp; amp; nbsp; Modalità di funzionamento normale: FREQUENZAsullo schermo LCD è impostato su 01 Non importa se carichi AC collegatiinvestitore o no, l'invertertensione terminale di uscita sarà sempre pronta per alimentare i carichi.In questa modalità, lo schermo LCD mostrerà come di seguito:

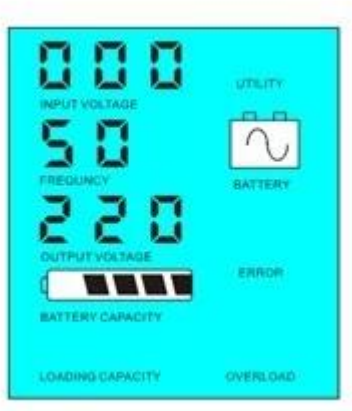

1.2 & amp; amp; nbsp; Modalità sospensione: FREQUENZAsullo schermo LCD è impostato 02. Se carichi di potenza che sono collegati al'investitore è inferiore al 5% di Inverterpotenza nominale, non vi è uscita dell'inverter. Cioè, solochip di inverter sta lavorando in queste condizioni e il consumo di energiaè solo 1-6W; Se la potenza dei carichi collegati all'inverter èdel 5% della potenza nominale dell'inverter, l'inverteravvia automaticamente il ruolo degli investimenti e alimentazione ai carichi all'interno5s. Come mostrato di seguito:

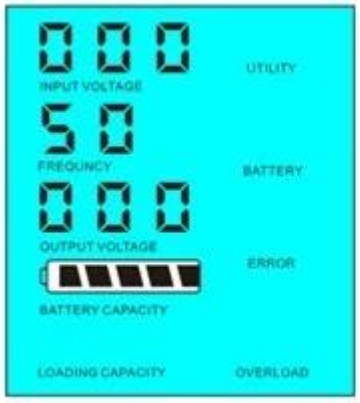

Load's power < 5% of inverter's rated power

Load's power > 5% of inverter's rated power

Sistemaintroduzione in questo modo:

1)Solo il pannello solare ricarica la batteria

2)Unico sistema solare off-grid indipendente; adatto per aree che sono & amp; amp; nbsp; & Amp; Amp; nbsp; & Amp; Amp; nbsp; & Amp; Amp; nbsp; & Amp; Amp; nbsp; mancanza di utilità o sono ricchi di energia solare

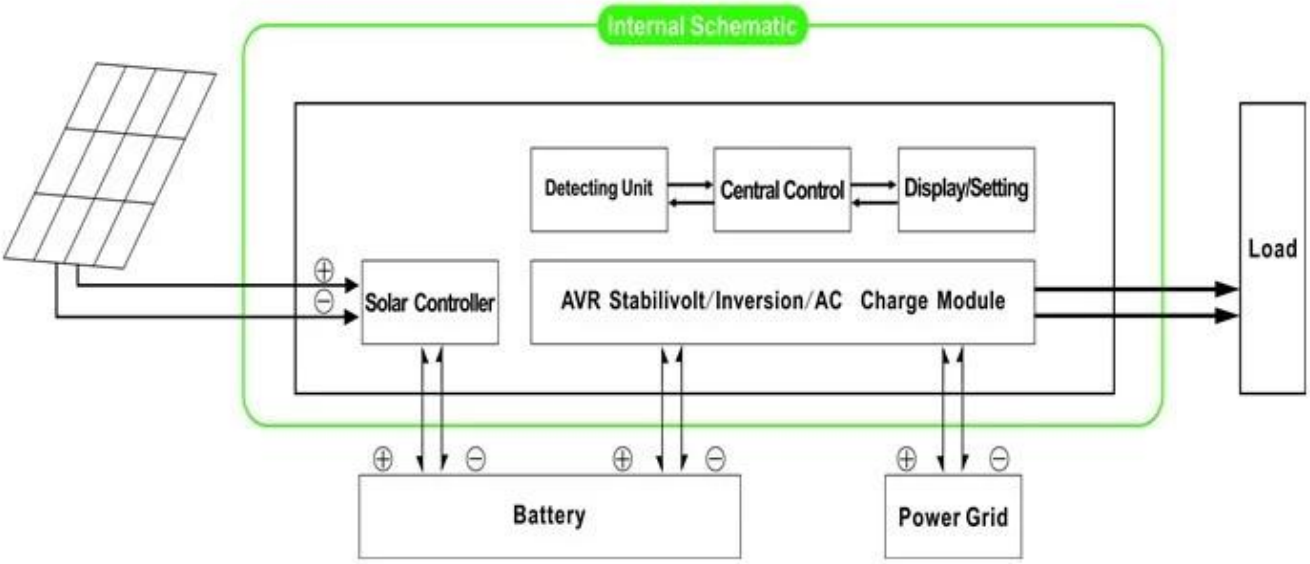

Due.UPS funzione utile inModalità di papà (collegato albatteria e l'utilità) può essere utile per stabilire un principio, batteria in standby eBatteria prima standby utile.

2.1.Utility prima modalità standby batteria dell'UPS: la frequenza di LCD è impostato01 Quando sia l'utilità e la batteria sono collegati all'inverter, utilità saràalimentare i carichi prima la batteria. Quando l'utility viene tagliato, ilbatteria di fornire alimentazione continua automaticamente dopo l'investimento.

PassiSono:

Passo1: Quando l'alimentazione è disponibile, sarà in uscita subito dopo lo stressstabilizzato e carica batteria allo stesso tempo.

Passo2: Quando l'alimentazione viene a mancare improvvisamente, l'inverter converte la corrente continuaAC automaticamente per garantire la continuità di alimentazione all'interno di 5ms.

Passo3: Quando il potere diventa nuovamente disponibile, si trasferirà automaticamenteutility per fornire alimentazione ai carichi e caricare le batterie contemporaneamente.

VisualizzaFlusso di lavoro come segue:

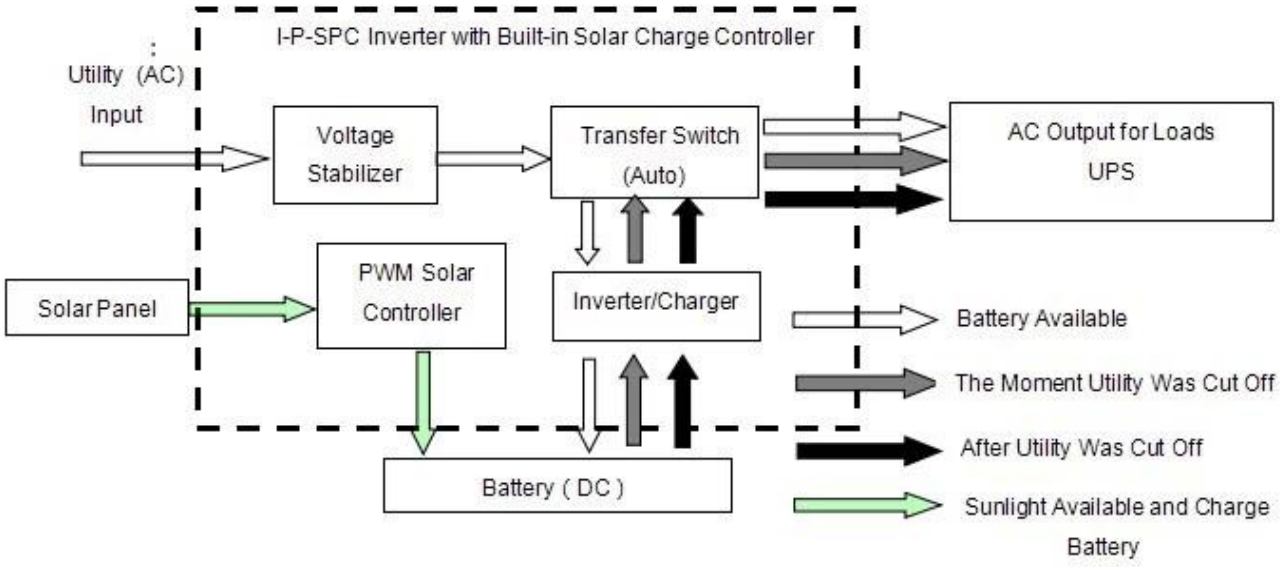

LCDappare come muggito:

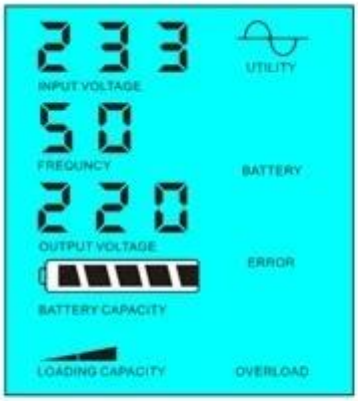

Utility supply power and charge battery

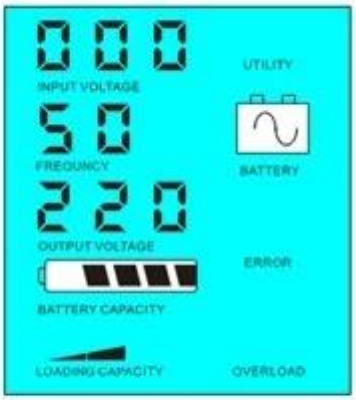

Without utility and battery supply power

Sistemaintroduzione in questo modo:

1)Ci sono 2 modi per caricare la batteria, utilità e pannello solare

2)Questo sistema è adatto per i sistemi di alimentazione costruiti in aree senza utilità osistemi di propulsione che sono frequentemente utilizzate in zone con / senza utilità

2.2.Batteria prima, previsto modalità UPS utilità: la frequenza sul display LCD è impostato su03. & amp; amp; nbsp; Quando sia l'utilità e la batteria sonocollegato all'inverter, batteria alimentare i carichi primautilità. Quando la capacità della batteria non è sufficiente, utilità continuerà a fornirepotere automaticamente.

PassiSono:

Passo1: Quando la batteria ha una potenza sufficiente, che i carichi di potenza volontà direttamente

Passo2: Quando la batteria ha una potenza sufficiente, saranno trasferiti automaticamentealimentazione

utilità per carichi

Passo3: Dopo che la batteria è completamente carica (ad esempio carico di energia solare o eolicacontrollore), sarà poi automaticamente trasferito alla rete di alimentazione della batteriacarichi.

VisualizzaFlusso di lavoro come segue:

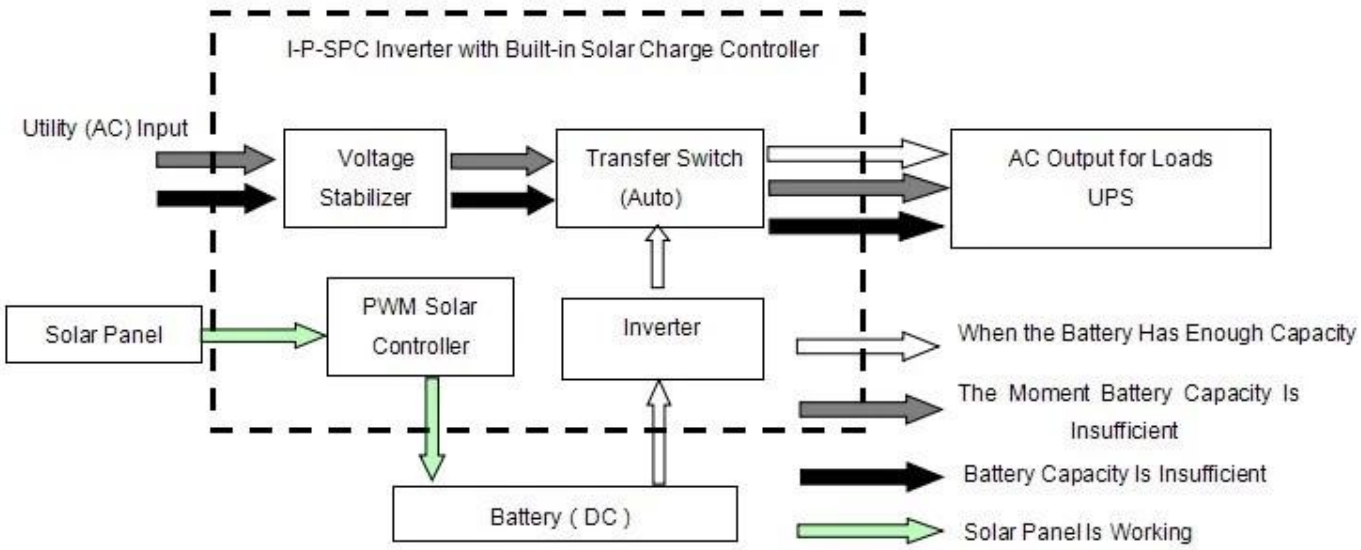

LCDappare come muggito:

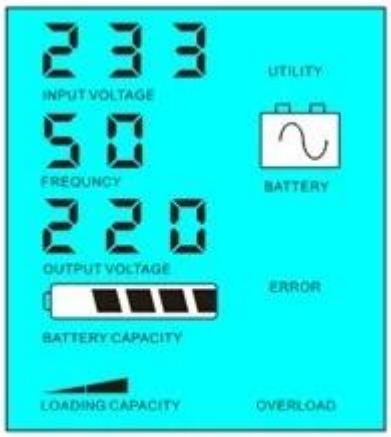

Battery has power and supply power

Battery dead, utility supply power

Sistemaintroduzione in questo modo:

1)C'è solo un modo per caricare la batteria: Pannello solare

2)Questo sistema è adatto per le zone dove l'elettricità è costoso esettori ambientali in cui l'energia solare può essere pienamente utilizzato per conservare rete elettrica,come Famiglia solare & amp; amp; amp; sistema eolico e solare lanterna & amp; amp; amp; Sistema di vento

Parametro

Modo		500VA
Nominale Capacità di uscita		350W
Pico Potenza		700W
Batteria Tensione (DC)		12V o 24V
PWM Regolatore solare	Tensione	12V o 24V
	Effettivo	10A
	PV Max Tensione di ingresso	12V Sistema: 25V
		24V Sistema: 50V
Dimensione L x P x H (mm)		335 * 165 * 375
Imballaggio Dimensioni L x P x H (mm)		355 * 185 * 395
Netto Peso (kg)		7
Lordo Peso (kg)		8
Generale Parametro		
Lavoro (Selezione) Modalità	1	Utilità In primo luogo, la batteria in standby
	2	Sogno Allo stesso modo, senza carico l'alimentazione di rete superiore al 5% della potenza nominale, iniziare a lavorare automaticamente
	3	Batteria primo programma di utilità attesa
AC Ingresso	Tensione	220 V ± 35% o 110V + 35% (Opzionale)
	Frequenza	50Hz ± 3% o 60 Hz ± 3% (Opzionale)
AC Uscita	Tensione	220V ± 3% or240V o 230V ± 3 ± 3% o ± 100 V o 110 V 3% ± 3% (Opzionale)
	Frequenza	50Hz ± 0.5 o 60 Hz ± 0,5 (Opzionale)
Utilità Crediti	AC Corrente di carica	0 ~ 15A
	Carico Tempo	Dipende Capacità e quantità di batteria
	Batteria Protezione	Automatico rilevamento, la protezione per il carico e lo scarico, Intelligent Management
PV Carico		Totale Corrente in ingresso FV deve essere inferiore alla corrente nominale
Visualizza	Visualizza Modo	LCD + LED
	Visualizza Informazioni	Ingresso tensione, tensione di uscita, la frequenza di uscita, la capacità della batteria, stato di carica, informazioni sullo stato
Uscita Wave Mode		Puro uscita sinusoidale, distorsione della forma d'onda rate≤3
Sovraccarico Abilità		& Amp; Gt; 120% 1 min, & amp; gt; 130% 10s
Potenza Consumo	Sogno Modo	1 ~ 6W
	Normale Modo	1 ~ 3
Conversione Efficienza		80% ~ 90%
Trasferimento Tempo		& Amp; Lt; 5 ms (AC a DC / DC ad AC)
Protezione		Sovraccarico cortocircuito dell'uscita, input ad alta tensione, bassa tensione di ingresso, surriscaldamento
Ambiente	Temperatura	-10 ℃ ~ 50 ℃
	Umidità	10% ~ 90%
	Altitudine	≤4000m

- I parametri di cui sopra con "o" significa che il parametro ha a che fare impostazioni di fabbrica in

base alle preferenze del cliente.

- Abbiamo il nostro autista professionale e UPS inverter di R & amp; amp; amp; D e fornire supporto tecnico ed il servizio dell'OEM.
- Le informazioni di cui sopra è il controller di parametri standard della nostra società può essere cambiato secondo il requisito del cliente.

ConnessioneDiagramma

Altro

Si prega divedere lo schema di progettazione, documenti tecnici, brochure di prodotto, etc

Fattodal Dipartimento di Ingegneria, 5 maggio, 2014, 1st Edition