Introduzione

In modalità di inversione di DC / AC, gli utenti possono impostare questa serie di inverter a modalità di funzionamento normale o modalità di sospensione. Nel modo utility, ha funzione regolamento di tensione automatica (AVR), funzione di utilità di caricamento (primo modello AC) e la funzione di gruppo di continuità. Questa pura inverter a onda sinusoidale a bassa frequenza multifunzionale presenta i vantaggi di qualità stabile, forte capacità di carico e una lunga durata. Anche può funzionare in ambiente povero. E 'la seconda generazione della nostra bassa frequenza invertitore puro dell'onda di seno serie.

Caratteristiche

1, uscita sinusoidale pura, piena potenza

2, controllo del CPU, controllo intelligente, design modulare

3, display LCD vari parametri

4, disegno multifunzione (AVR, UPS), caricatore supplementare non è necessaria e gli apparecchi elettrici possono essere protetti.

5, collegamento batteria esterna, è conveniente per gli utenti di espandere tempo di utilizzo e back-up tempo di potenza

6, con eccellente capacità di trasporto del carico ed elevata capacità di carico, questa serie di inverter in grado di guidare non solo il carico di resistenza; ma anche vari tipi di carichi induttivi, come motore, condizionatore d'aria, trapani elettrici, lampade fluorescenti, lampade a gas.

7, disegno di circuito a bassa frequenza, la qualità stabile, a basso tasso di fallimento e di lunga durata (sotto il corretto funzionamento, può durare almeno 5 anni)

8, Protezione perfetta: protezione di bassa tensione, protezione ad alta tensione, protezione termica, protezione da cortocircuito, protezione di sovraccarico, allarme allarme

9, CE / EMC / LVD / RoHS Certificazioni

10, due anni di garanzia, assistenza tecnica per tutta la vita

Funzione

1, CC a funzione di inversione AC in modalità di inversione (collegato solo con le batterie e carichi), gli utenti possono impostare a normamodalità di funzionamento l o modalità sleep

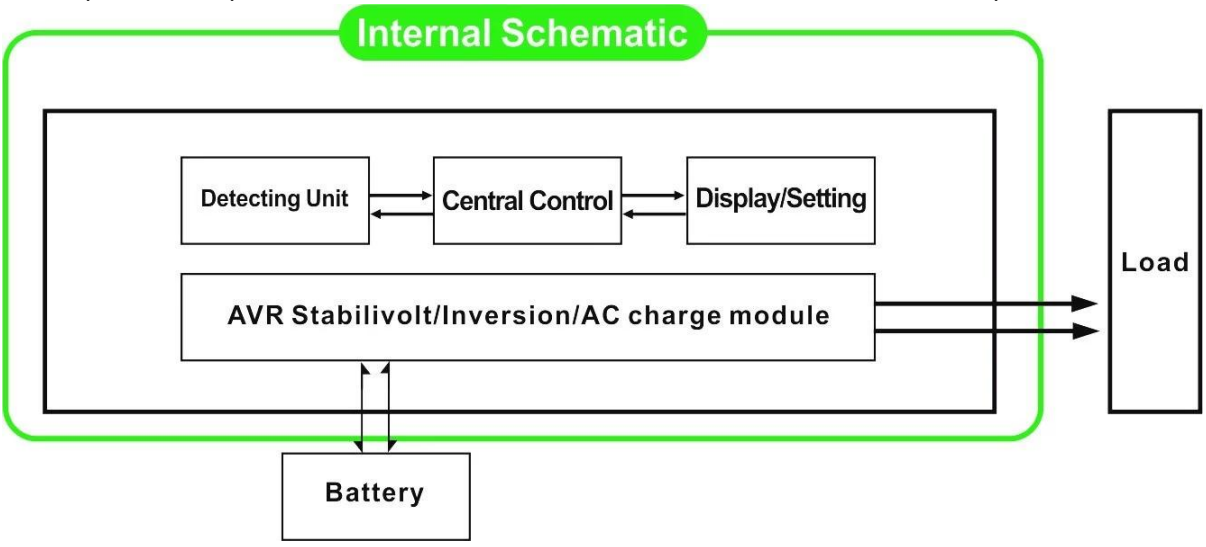

1.1, modalità di funzionamento normale: frequncy sul display LCD è impostato su 01. Non importa è

collegato carichi AC o no, l'inverter converte sempre CC a CA. E 'pronto per alimentare i carichi AC. In questa modalità, il display LCD visualizza la tensione di uscita come muggito:

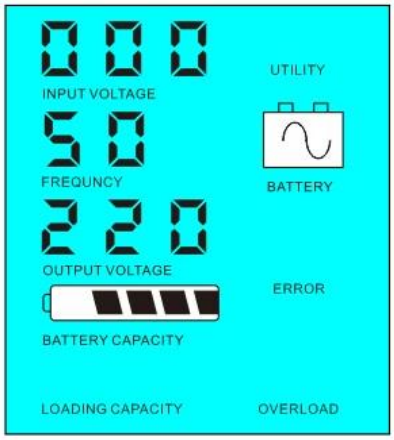

Modalità 1.2, Sleep: frequncy sul display LCD è impostato come 02.If la potenza dei carichi AC collegati è inferiore al 5% della potenza nominale dell'inverter, non ci sarà alcuna uscita dall'inverter. Solo il chip di inverter sta funzionando. Il consumo di energia del convertitore è solo 1-6W. Il display visualizza la tensione di uscita 0. Se la potenza dei carichi collegati è superiore al 5%, l'inverter converte automaticamente da CC a CA per alimentare dei carichi all'interno di 5s. Il LCD mostra il output voltaggio. Come mostrato sotto:

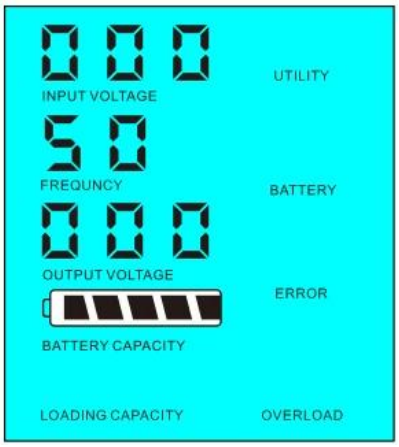

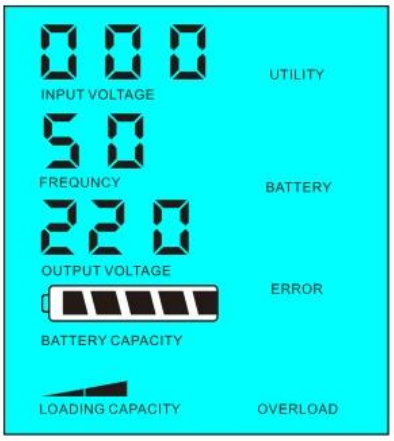

Il potere di carico <5% della potenza nominale dell'inverter

Il potere di carico> 5% della potenza nominale dell'inverter

2,Funzione UPS Quando l'inverter è collegato alla batteria e l'utilità, gli utenti possono impostarlo su utilità primo (AC prima) in modalità standby batteria o la batteria prima (prima CC) Modalità di utilità standy.

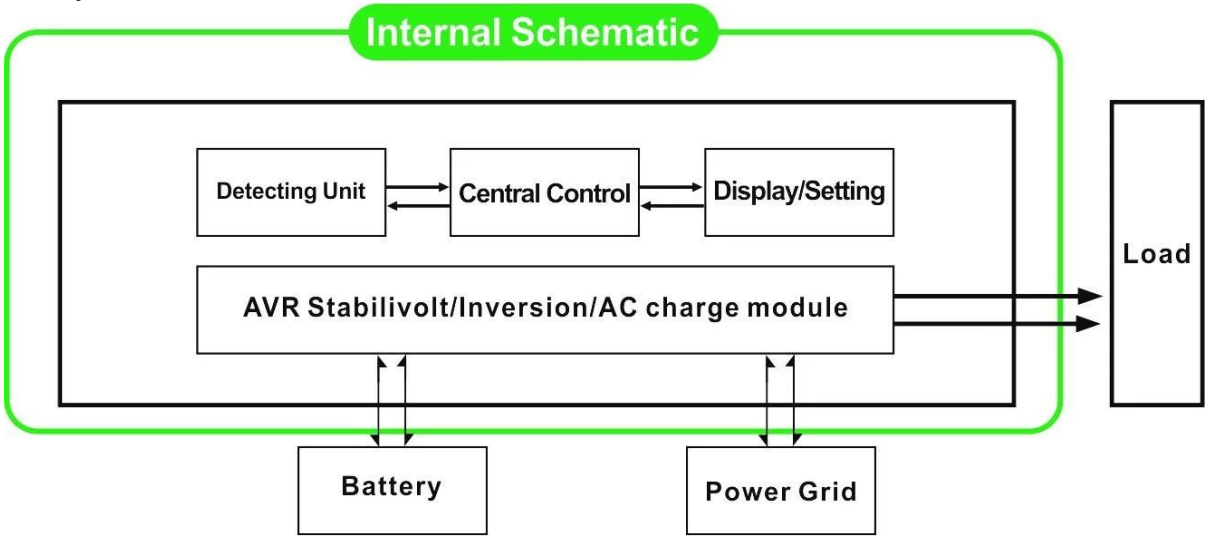

2.1, Utility prima (AC prima) della batteria in standby mode: FREQUENZA sul display LCD è impostato su 01. Quando l'utilità e la batteria sono collegati all'inverter, utilità alimentare i carichi prima. Quando l'utility viene interrotta, la batteria continuerà automaticamente per fornire alimentazione tramite inverter di potenza.

I passaggi sono i seguenti:

Fase 1: Quando utilità è disponibile, verrà guidare i carichi subito dopo tensione essendo stabilizzata e allo stesso batterie a carica tempo tramite inverter di potenza .

Passo 2: Quando l'utilità viene interrotta, l'inverter converte CC a CA automaticamente per garantire continuità di alimentazione all'interno di 5ms.

Passo 3: Quando utilità è nuovamente disponibile, inverter si trasferisce automaticamente al programma di utilità di alimentare carichi e ricaricare le batterie tramite inverter di potenza allo stesso tempo.

Vedere Flusso di lavoro come di seguito.

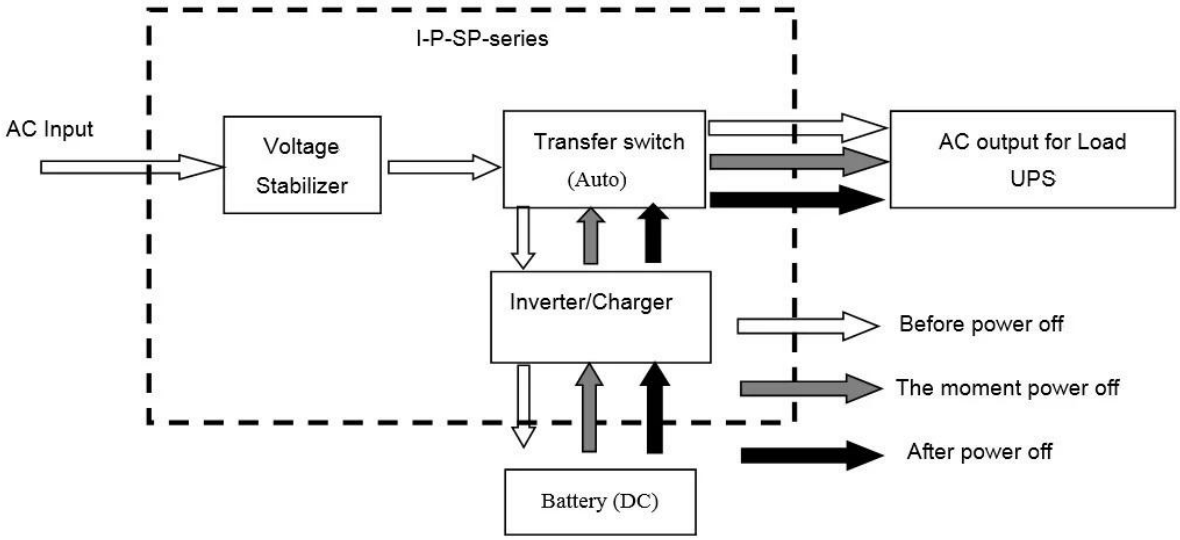

LCD visualizzato come muggito:

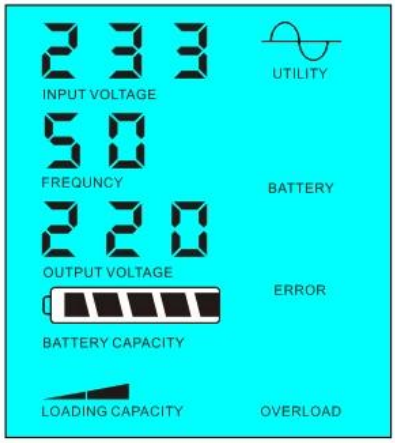

Alimentazione Utilità e carica della batteria

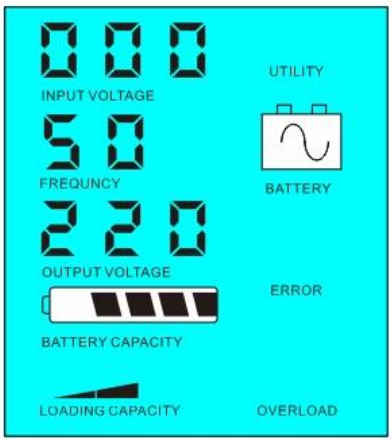

Utility non è disponibile, alimentazione a batteria

2.2, batteria prima (DC prima) utilità standby UPS modalità: FREQUENZA sul display LCD è impostato come 03. Quando l'utilità e la batteria sono collegati all'inverter, batteria alimentare i carichi prima di utilità. Quando la capacità della batteria non è sufficiente, l'utilità continuerà a fornire automaticamente la potenza.

I passaggi sono i seguenti:

Fase 1: Quando la batteria è disponibile, guiderà i carichi AC tramite inverter di potenza.

Passo 2: Quando la batteria non ha abbastanza potere, si trasferirà automaticamente l'utilità dell'alimentazione dei carichi

Punto 3: Dopo che la batteria è completamente carica (ad esempio regolatore solare o eolica di carica), Si trasferirà automaticamente alla batteria l'alimentazione di carichi mediante inverter di potenza.

Vedere Flusso di lavoro come di seguito

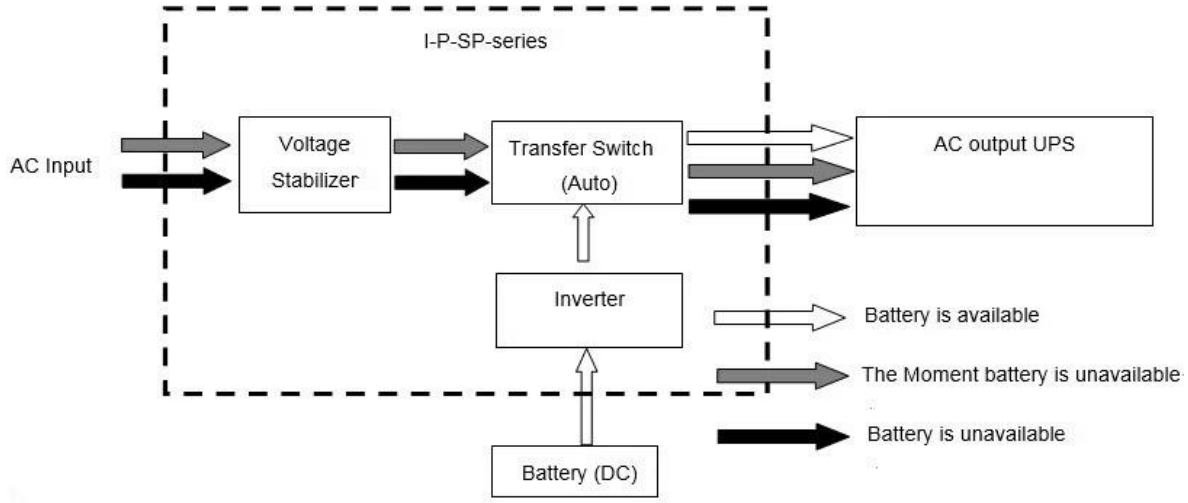

LCD visualizzato come muggito:

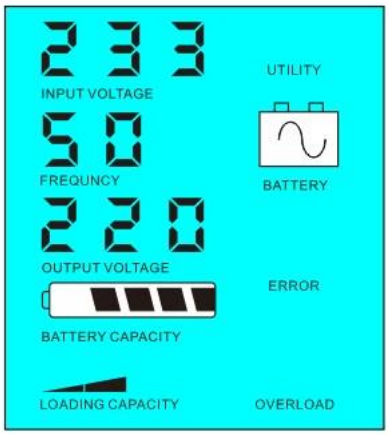

La batteria è disponibile

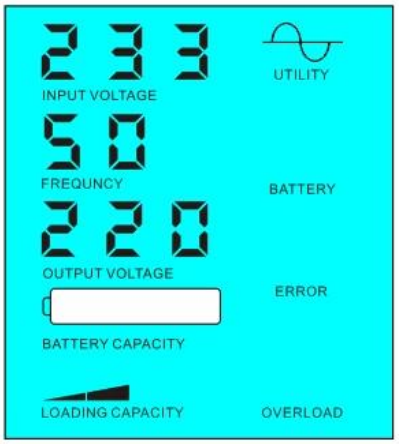

La batteria non è disponibile, l'alimentazione elettrica di utilità

Parametro

Modello Parametro		2000VA
Nominale Capacità di uscita		1500W
Picco di potenza		3000W
Tensione della batteria (DC)		24V / 48V / 96V (opzionale)
Dimensioni L × P × H (mm)		350 * 220 * 460
Formato dell'imballaggio L × P × H (mm)		370 * 240 * 480
Peso netto (kg)		20
Peso lordo (kg)		22
Generale Parametro		
Modalità di lavoro	1	Utility prima (prima AC) in modalità standby batteria
(Setting)	2	Sleep Mode, alcuna utilità, il potere di carico superiore del 5% del nominale dell'inverter potenza di uscita, inizierà a funzionare automaticamente
	3	Batteria prima (prima DC) utilità modalità standby UPS

Ingresso CA	Voltaggio	220V ± 35% o 110V + 35% (opzionale)
	Frequenza	50Hz ± 3% o 60 Hz ± 3% (opzionale)
Uscita AC	Voltaggio	220V ± 3% o ± 3 230V o 240V ± 3% o 100V ± 3% o 110V ± 3% (opzionale)
	Frequenza	50Hz ± 0,5 o 60 Hz ± 0,5 (opzionale)
Caricabatterie	AC Corrente di carica	0 ~ 15A
	Tempo di ricarica	Dipenderà dalla capacità e quantità della batteria
	Protezione della batteria	Rilevamento automatico, carica e scarica la protezione, Intelligent Management
Display	Modalità display	LCD
	Information Display	Tensione di ingresso, tensione di uscita, la frequenza di uscita, la capacità della batteria, condizione di carico, le informazioni di stato
Uscita onda Tipo		Uscita sinusoidale pura, Total Harmonic Distortion THD≤3
Sovraccarico Capacità		> 120% 1 min,> 130% 10s
Consumo di energia	Sospensione	1 ~ 6W
	Modalità normale	1 ~ 3A
Efficienza di conversione		80% ~ 90%
Tempo di trasferimento		<5ms (AC a DC / DC ad AC)
Protezione		Sovraccarico, corto circuito, Alta tensione in ingresso, bassa tensione di ingresso, di surriscaldamento
Ambiente	Temperatura	-10 ℃ ~ 50 ℃
	Umidità	10% ~ 90%
	Altitudine	≤4000m

Quanto sopra è il nostro parametri standard. Con riserva di modifiche senza preavviso.
Noi abbiamo la nostra professionale inverter e regolatore di R & amp; D team e noi
fornire supporto tecnico e servizio OEM ODM.

Altri:

Si prega di vedere il contorno del disegno, documenti tecnici, manuali d'uso, brochure di prodotto, etc.Research e reparto di sviluppo realizzati edizione 2 ° il 5 maggio 2014.